Cub Cadet®

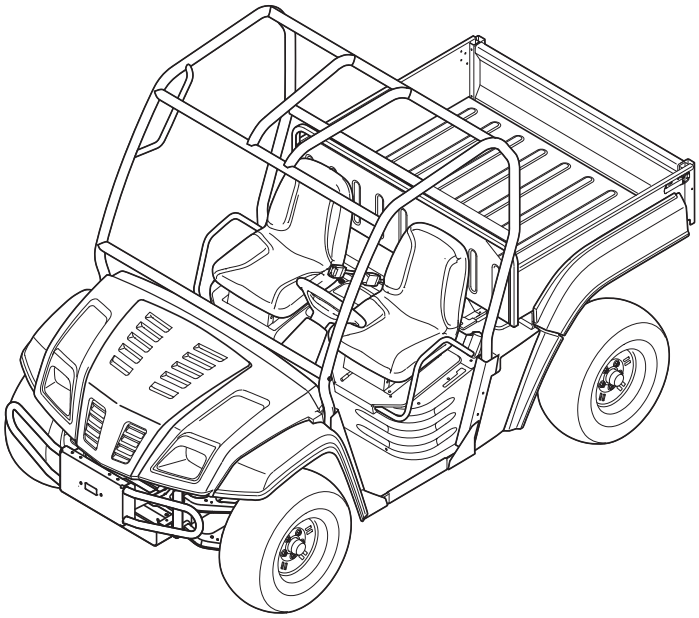

H15
FORM NO. 769-02454G

MTD Products Aktiengesellschaft • Saarbrücken • Germany

1

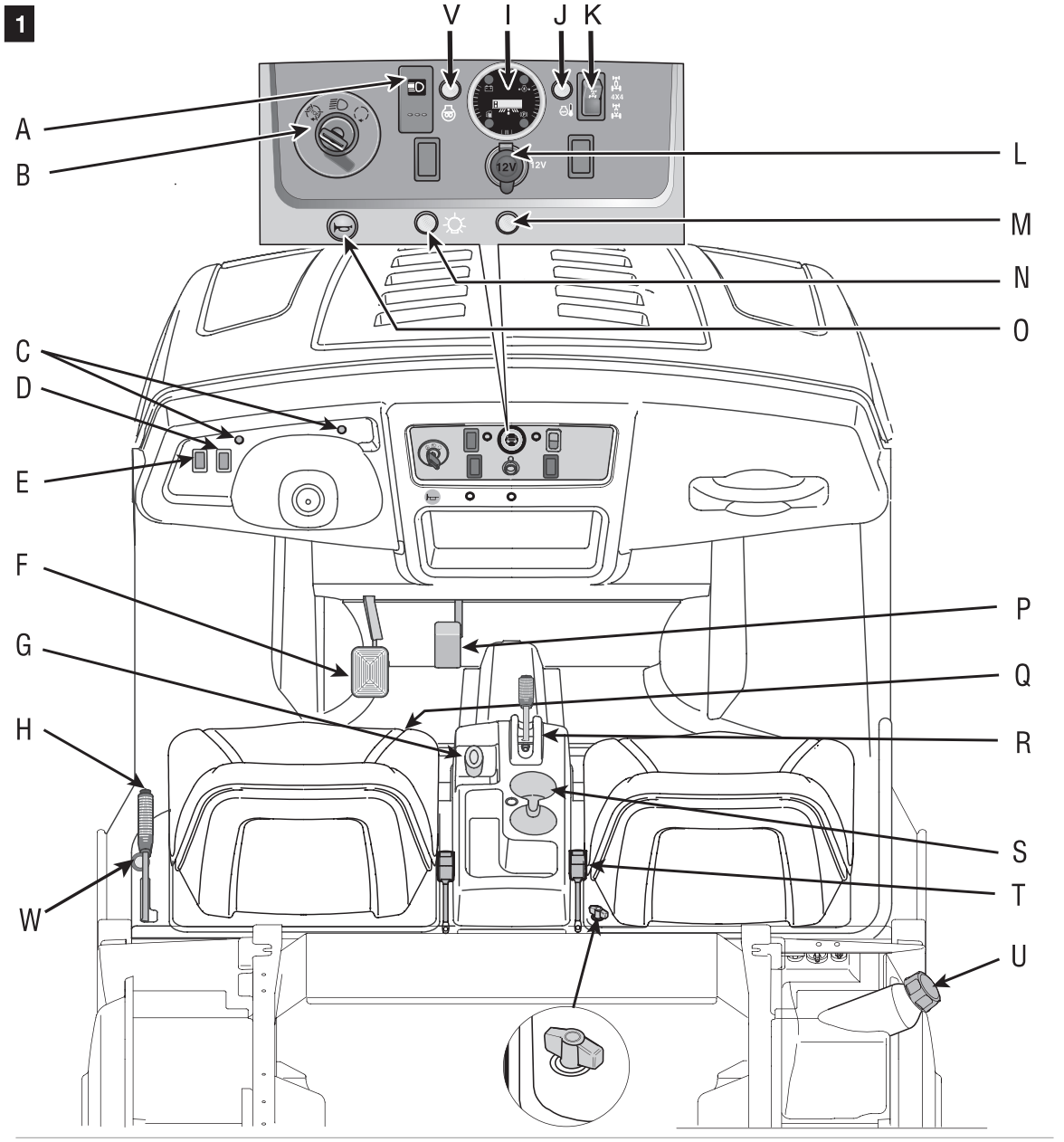

2

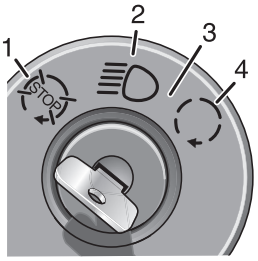

3

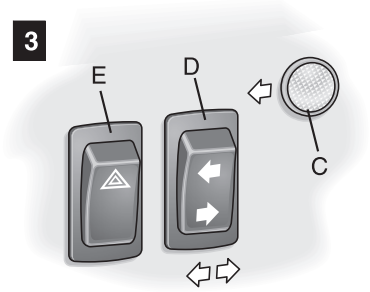

4

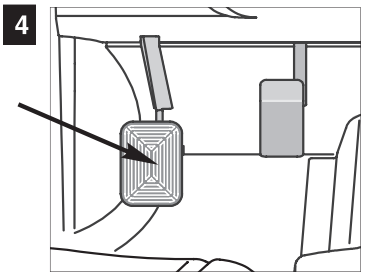

5

6

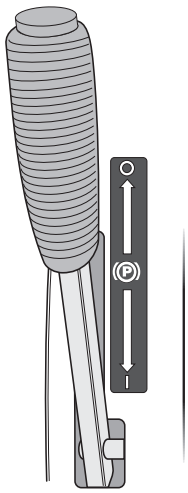

7

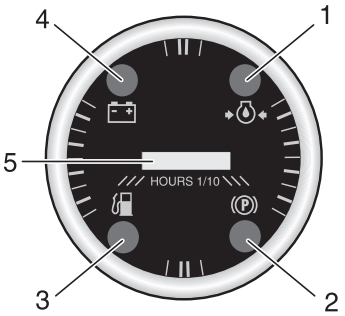

8

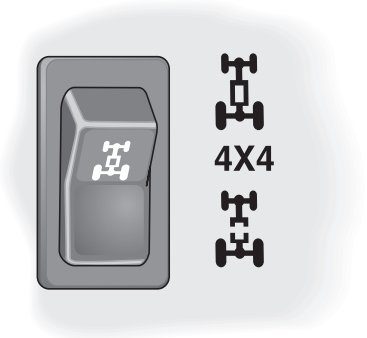

9

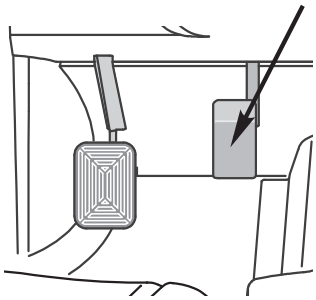

10a

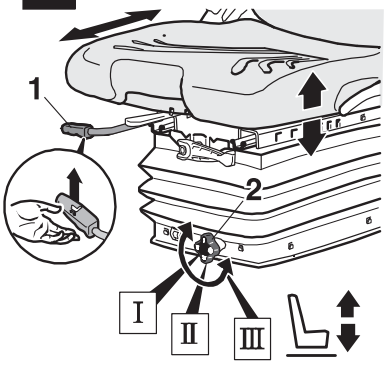

10b

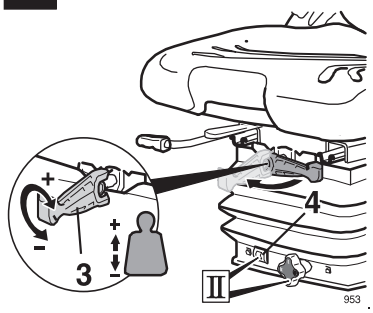

10c

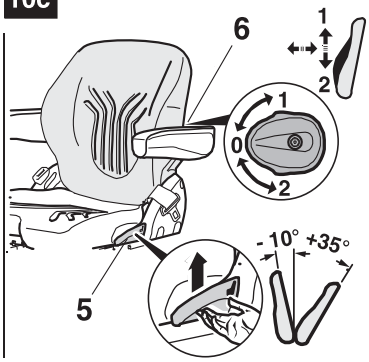

11

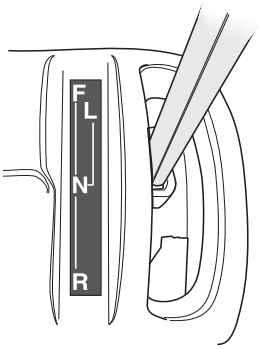

12

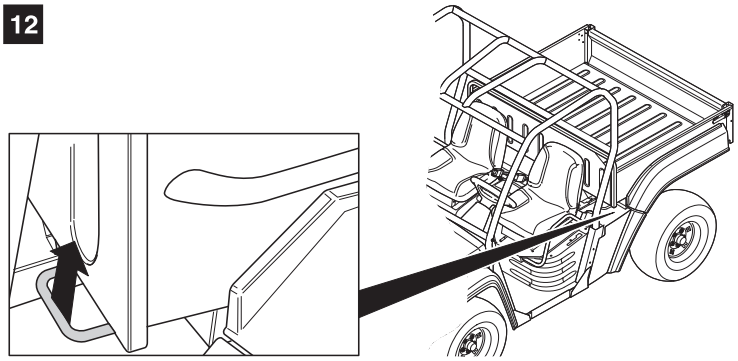

13

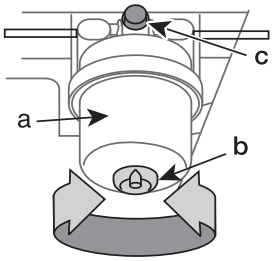

14

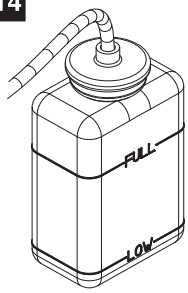

15

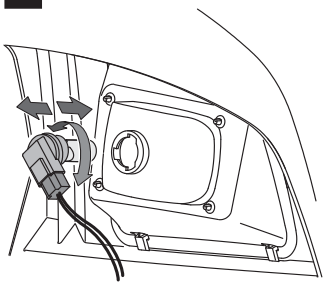

16

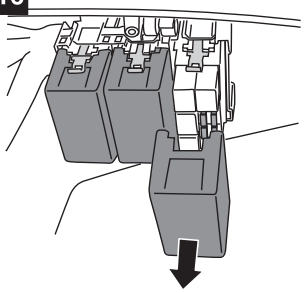

17

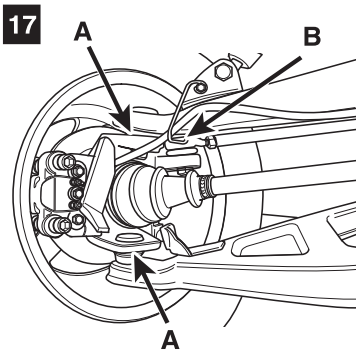

18

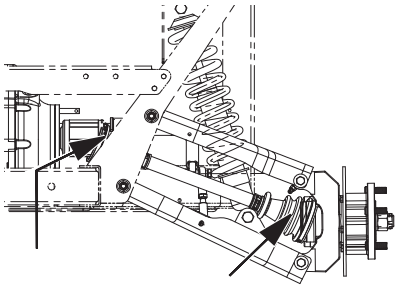

19

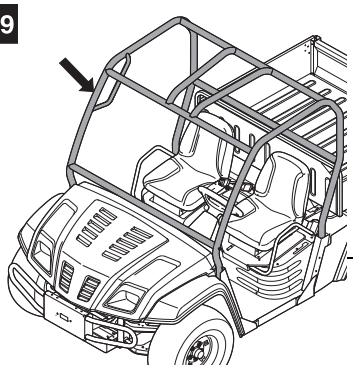

20

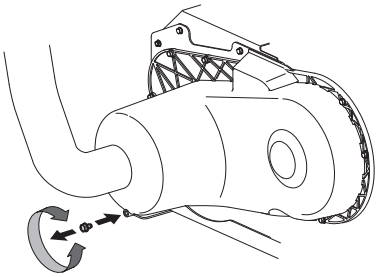

21

English
(Original operating instructions) 4

Français
(Notice d'instructions d'origine) 18

Deutsch
(Originalbetriebsanleitung) 35

Nederlands
(Originele gebruiksaanwijzing) 49

Italiano
(Istruzioni per l'uso originali) 64

Svenska
(Originalbruksanvisningen) 79

Dansk
(Originale driftsvejledning) 91

Inhoudsopgave

Voor uw veiligheid 49
Pictogrammen 52
Bedienings- en indicatieelementen 53
Bediening. 55
Voertuig vervoeren 58
Reiniging en onderhoud 59
Opbergen 61
Garantie. 62
Informatie over de motor 62
Hulp bij storingen 62

Gegevens op het typeplaatje

De gegevens op het typeplaatje zijn belangrijk bij het bestellen van vervangingsonderdelen en voor de klantenservice.

U vindt het typeplaatje onder de stoel van de chauffeur.

Vul alle gegevens van het typeplaatje van uw voertuig in het onderstaande vakje in.

Deze en andere gegevens van de machine vindt u in de aparte CE-conformiteitsverklaring die deel uitmaakt van deze gebruiksaanwijzing.

Voor uw veiligheid

De machine juist gebruiken

Deze machine is bestemd voor gebruik als:
- transportvoertuig en trekkend voertuig,
- overeenkomstig de beschrijvingen en veiligheidsvoorschriften in deze gebruiksaanwijzing.

Dit voertuig mag in de standaarduitvoering niet op de openbare weg worden gebruikt.

Rijden op de openbare weg is alleen toegestaan met voertuigen die over de daarvoor vereiste uitrusting beschikken. Neem alle voorschriften in acht die gelden voor het rijden op de openbare weg.

Stel u eerst op de hoogte van de in uw land geldende verkeersvoorschriften en overige voorschriften.

Elk ander gebruik is geen gebruik volgens de voorschriften.
De gebruiker is aansprakelijk voor alle schade aan derden en aan hun eigendom.

Eigenmachtige veranderingen aan het voertuig sluiten aansprakelijkheid van de fabrikant voor daaruit resulterende schade uit.

Met het voertuig mogen geen personen worden vervoerd (behalve chauffeur en bijrijder).

Algemene veiligheidsvoorschriften

Lees voor het eerste gebruik van de machine deze gebruiksaanwijzing zorgvuldig door en volg de aanwijzingen op.

Stel andere gebruikers op de hoogte van het juiste gebruik.

Gebruik het apparaat alleen in de door de fabrikant voorgeschreven en geleverde technische toestand.

Bewaar de gebruiksaanwijzing zorgvuldig en houd deze binnen handbereik bij elk gebruik.

Geef de gebruiksaanwijzing met de machine mee aan een nieuwe eigenaar.

Reserveonderdelen moeten overeenkomen met de door de fabrikant vastgelegde eisen. Gebruik daarom alleen originele onderdelen of de voor de fabrikant aanbevolen onderdelen.

Laat reparaties uitsluitend door een gespecialiseerd bedrijf uitvoeren.

Voor de werkzaamheden met de machine

Personen die de machine gebruiken mogen niet onder invloed van verdovende middelen (zoals alcohol, drugs of medicijnen) staan.

Personen jonger dan 16 jaar mogen deze machine niet bedienen. Eventueel wordt de minimumleeftijd van de gebruiker door plaatselijke voorschriften bepaald.

Maak uzelf voor het begin van de werkzaamheden vertrouwd met alle voorzieningen en bedieningselementen en de functie daarvan.

Gebruik de machine alleen in technisch onberispelijke toestand.

Verander de constructie van de machine of de instellingen van de motor niet.

De bedrijfseigenschappen veranderen afhankelijk van de actuele belasting. Zware lasten beïnvloeden het sturen, het remmen, de stabiliteit en het hele gedrag van het voertuig.

Dit voertuig gedraagt zich anders dan een normaal personenvoertuig. Bij abrupte keermanoeuvres bij hoge snelheid of andere besturings- of remmanoeuvres kunt u de macht over het voertuig verliezen of kan het voertuig zelfs kantelen. Keer daarom bij een lage rijsnelheid en voorkomt abrupte besturings- en remmanoeuvres.

Let tijdens werkzaamheden in de buurt van de openbare weg en bij het oversteken van de straat op het verkeer.

Er mag niet meer dan één persoon als bijrijder worden meegenomen. Het voertuig is geconstrueerd voor het rijden met twee zittende personen, de chauffeur en de bijrijder. Het vervoer van personen op het laadvlak of op een andere plaats van het voertuig is niet toegestaan.

Tijdens het rijden met het voertuig mogen geen ledematen buiten de omtrek van het voertuig uitsteken.

Chauffeur en bijrijder moeten tijdens het rijden een gordel dragen.

Tijdens het rijden moet de bediener op de chauffeursstoel zitten en moet hij het stuurwiel met beide handen vasthouden.

De bediener moet op correcte wijze op de stoel zitten. Daarbij moeten beide benen zich op de voetplaat bevinden. De beenruimte en de omgeving van de pedalen moet vrij van afval worden gehouden.

Tijdens de werkzaamheden met de machine

Gebruik het voertuig niet in voor doelen waarvoor het niet is geconstrueerd. Het betreft een bedrijfsvoertuig, geen vrijetijdsvoertuig of speelgoed. Indien het wordt gebruikt voor overmoedig tijdverdrijf, kan het ernstige ongevallen, lichamelijk letsel of zelfs de dood tot gevolg hebben.

Voor het rijden moet altijd de directe omgeving van het voertuig worden gecontroleerd, in het bijzonder vóór het achteruitrijden. Rijd langzaam en voorzichtig achteruit. Let bij het achteruitrijden op de ruimte achter het voertuig, zodat geen ongevallen ontstaan. Er mogen zich geen personen bevinden op de plaats waar wordt gereden.

Rijd niet door water, aangezien u daarbij de controle over het voertuig kunt verliezen.

Gebruik bij werkzaamheden bij slecht zicht altijd de voorgeschreven verlichting.

Stap niet in of uit het voertuig zolang het nog in beweging of in werking is.

Verkom plotseling wegrijden, remmen of keren. Keer alleen op een recht oppervlak.

Als het voertuig onbeheerd moet worden achtergelaten, mag de sleutel nooit in het contactslot blijven zitten.

Draai de contactsleutel in de STOP-stand, activeer de vastzetrem en trek de sleutel uit het contactslot.

Controleer de doorrijhoogte voordat u onder lage takken of draden doorrijdt, om hinder voor de chauffeur of het wegsleuren van de chauffeur uit te sluiten.

Niet-correct gebruik van het voertuig of verzuim van het voorgeschreven onderhoud kan capaciteitsverlies van het voertuig of lichamelijk letsel van personen tot gevolg hebben.

Bij reinigings-, onderhouds-, instel- en reparatiewerkzaamheden, bij het aanbrengen van toebehoren en bij het laden en lossen mag de motor niet in werking zijn.

Als een vreemd voorwerp is geraakt, dient u het voertuig stil de zetten en de motor uit te schakelen.

Onderzoek het voertuig op eventuele beschadigingen en laat de beschadiging door een gespecialiseerd bedrijf verhelpen.

Rijden op hellingen

Bij werkzaamheden op hellingen kunnen situaties optreden waarin u de controle over het voertuig verliest of met het voertuig kunt omvallen. Dit kan ernstig letsel of zelfs de dood tot gevolg hebben.

Gebruik het voertuig nooit op hellingen met een hoek (resp. stijgingspercentage) van meer dan 15° (26 %). Wees bij werkzaamheden op een aflopend terrein altijd uiterst voorzichtig.

Juiste werkwijze:

1. Rijd nooit dwars op een helling (langs de hoogtelijn), maar altijd alleen omhoog of omlaag. Wees bij veranderingen van richting uiterst voorzichtig.
2. Rijd op hellingen altijd langzaam en behoedzaam. Bij het omlaag rijden moet een passende snelheid worden aangehouden, gebruik daarvoor de motorrem.
3. Rijd op een helling altijd langzaam en gelijkmatig. Stop niet op een helling en rijd niet weg op een helling.
4. Voorkom in het bijzonder werkzaamheden op hellingen met een glibberig, losliggend of ongelijk oppervlak.
5. Wees bijzonder voorzichtig bij het vervoer van lasten. Een last beïnvloedt de stabiliteit van het voertuig. Verdeel de last daarom gelijkmatig over het laadvlak en sjor de last vast.

Gevarenbronnen en niet-correcte handelwijzen

1. Wijk uit voor kuilen, greppels en oevers. Anders kan het voertuig kantelen.
2. Voorkom abrupt stoppen op een helling of wegrijden van een helling. Let bijzonder goed op bij het veranderen van rijrichting.
3. Voorkom situaties waarin u dwars op een helling stil komt te staan. Het voertuig kan kantelen. Als keren niet kan worden vermeden, dient u langzaam te rijden en voorzichtig te keren.
4. Vervoer geen lasten en gebruik het voertuig niet als trekkend voertuig op hellingen.

Kinderen

Als de bediener van het voertuig geen aandacht schenkt aan de aanwezigheid van kinderen, kunnen tragische ongevallen het gevolg zijn.

Laat kinderen niet in de buurt van het voertuig komen. Vraag een verantwoordelijke volwassen persoon om u hierbij te helpen.

Als een kind toch in de buurt van het voertuig komt, dient u het voertuig onmiddellijk stil te zetten. Kinderen mogen niet als passagiers worden vervoerd. Zij kunnen van het voertuig vallen, ernstig gewond raken of gevaar bij het gebruik van het voertuig veroorzaken.

Wees bijzonder voorzichtig in de buurt van inritten, deuren, struiken en andere voorwerpen die het zicht belemmeren. Trek de sleutel uit het contactslot als u het voertuig verlaat.

Kinderen mogen niet op het laadvlak of op een andere plaats dan de stoel van de bijrijder worden vervoerd. Kleine kinderen mogen in het geheel niet worden vervoerd, omdat zij van het voertuig kunnen vallen.

Toegestane belasting van het voertuig

Toegestaan totaal gewicht:	1315 kg
Maximale laadcapaciteit:	500 kg[1)]
Maximale last laadvlak:	408 kg
Toegestane aslast:	
– Voor	700 kg
– Achter	850/900 kg[2)]

1) Omvat chauffeur, bijrijder, toebehoren en last.
2) Afhankelijk van bandenvariant.

Overschrijd het maximaal toegestane gewicht niet.

De last moet gelijkmatig worden verdeeld en worden vastgezet, zodat deze niet kan wegglijden.

De last mag niet aan de achterzijde van het laadvlak worden vervoerd. Als de last naar voren wegglijdt, kunnen de chauffeur of de bijrijder daarbij gewond raken.

Rijd niet met lasten die de afmetingen van het laadvlak overschrijden.

Rijd langzaam. Zware lasten beïnvloeden het sturen, het remmen, de stabiliteit en het hele gedrag van het voertuig.

Vervoer alleen lasten die zeker kunnen worden gecontroleerd.

Voorkom abrupt wegrijden, remmen en keren waarbij de last kan wegglijden.

Leegmaken van het laadvlak

Plaats het voertuig op een egaal oppervlak en zet het vast door middel van de vastzetrem.

Bij modellen met handmatig leegmaken maakt u eerst het laadvlak leeg.

Met het voertuig mag niet met omhoog gezet laadvlak worden gereden.

Tijdens bedrijf moet het laadvlak met de vasthoudgrendel vergrendeld zijn. Controleer de correcte vergrendeling van de vasthoudgrendel.

Bij modellen met elektrisch aangedreven laadvlak:

1. Blijf op de chauffeursstoel zitten.
2. Kom niet in de buurt van het laadvlak. Andere personen moeten op een veilige afstand blijven.
3. Bij het omhoog bewegen van het laadvlak moet de achteras op een stabiele en rechte ondergrond staan. Anders kan het voertuig achterwaarts kantelen.

Rijden met aanhanger

Toegestaan totaal gewicht (voertuig met lading en aanhanger met last):	2100 kg
Getrokken last: [1)]	
– ongeremd	600 kg
– geremd	1100 kg
Maximale steunlast aanhangkoppeling:	100 kg

1) Omvat aanhanger en last.

Gebruik alleen een voor dit voertuig goedgekeurde trekvoorziening op het voertuig. Gebruik alleen een goedgekeurde aanhanger.

Rijd met een aanhanger altijd langzaam en extra voorzichtig. Houd rekening met een langere remweg.

Let op een gelijkmatige verdeling van de last.

Om hellingen met een stijgingspercentage van meer dan 9° (15%) mogen geen aanhangerlasten worden vervoerd. Bij het hellingafwaarts rijden of het rijden in bochten beïnvloedt de last het rijgedrag van de aanhanger en als gevolg daarvan ook het rijgedrag van het voertuig. Daardoor kan de chauffeur de controle over het voertuig verliezen (verlies van de remmende werking en manoeuvreervermogen, gevaar voor knikken van de aanhanger en daardoor kantelen van beide voertuigen).

Aanwijzingen voor de omgang met brandstoffen

Explosie- en brandgevaar.

Brandstof- en benzinedampen zijn explosief en brandstof is zeer brandbaar.

Bewaar brandstof alleen in daarvoor goedgekeurde tanks en nooit in de buurt van warmtebronnen (zoals ovens of boilers).

Vul de tank met brandstof voordat u de motor start. Houd de brandstoftank gesloten wanneer de motor loopt of nog heet is. Vul alleen brandstof bij nadat de motor is uitgeschakeld of afgekoeld. Voorkom open vuur en vonkvorming en rook niet. Vul de tank van het voertuig alleen buitenshuis.

Start de motor niet als er brandstof overgelopen is. Verwijder het voertuig van de plaats waar brandstof is gelekt en wacht tot de brandstofdampen vervluchtigd zijn. Ter voorkoming van brandgevaar dient u gras en gelekte olie van de volgende delen te verwijderen: motor, uitlaat, accu en brandstoftank.

De tank van een machine met motor of een losse brandstoftank mag niet met brandstof worden gevuld terwijl deze op het laadvlak of de aanhanger staat. Vul de tank alleen met benzine als de machine op de grond staat.

Vul de brandstoftank maximaal tot 2,5 cm onder de rand van de vulopening.

Draai de tankdop na het tanken stevig dicht.

Voertuig en brandstof mogen niet worden neergezet of opgeborgen in ruimten met open vuur, rondvliegende vonken of vlamvorming, bijvoorbeeld in de buurt van radiatoren, schoorstenen, droogintallaties of andere gasverbruikende apparatuur.

Overige aanwijzingen

Raak de uitlaat of de geluiddemper niet aan zolang de motor loopt of kort na het uitschakelen van de motor. Anders kunt u zich verbranden.

Voer voor elk gebruik van het voertuig een grondige optische controle uit. Neem de voorschriften in voor controle en onderhoud volgens deze gebruiksaanwijzing in acht.

Bij watergekoelde motoren staat het motorkoelsysteem onder druk. Open nooit de sluitdop van de koeling.

Vrijkomende hydraulische vloeistof kan ernstig letsel veroorzaken. Probeer nooit om met de hand te voelen waar het lek zit.

Altijd voor werkzaamheden aan de machine

Bescherm uzelf tegen verwondingen. Altijd voor werkzaamheden aan de machine

- Zet de motor uit
- Trek de sleutel uit het contact
- Vergrendel de vastzetrem
- Wacht tot alle bewegende delen volledig tot stilstand gekomen zijn. De motor moet afgekoeld zijn.

Na de werkzaamheden met de machine

Verlaat de machine pas nadat u de motor heeft uitgezet, de vastzetrem heeft bediend en de sleutel uit het contact heeft getrokken.

Veiligheidsvoorzieningen op de machine

Rolbeugel en veiligheidsgordels

Het voertuig is uitgerust met een rolbeugel (afbeelding 19) en veiligheidsgordels (bekkengordels). Samen vormen deze een optimale bescherming voor de chauffeur en de bijrijder.

⚠ ***Gevaar***

- *Verander de constructie van de rolbeugel en de veiligheidsvoorzieningen niet.*
- *Bevestig geen lasten of onderdelen aan de rolbeugel.*
- *Chauffeur en bijrijder moeten hun gordels omdoen voordat met de machine wordt gereden.*

⚠ ***Let op***

In het geval van een beschadiging of een ongeval moeten de rolbeugel en de veiligheidsgordels door een gespecialiseerd bedrijf worden nagezien en indien nodig worden vervangen. Voer zelf geen reparaties uit.

Veiligheidsblokkeersysteem

Het veiligheidsblokkeersysteem staat het starten van de motor alleen toe als de rijhendel zich in de neutrale stand N bevindt.

Het veiligheidsblokkeersysteem schakelt de motor uit als de rijhendel bij activering van de vastzetrem zich niet in de neutrale stand **N** bevindt.

Pictogrammen

Pictogrammen op de machine

Op de machine bevinden zich diverse stickers met pictogrammen. De pictogrammen hebben de volgende betekenis:

Let op! Lees de gebruiksaanwijzing voor de ingebruikneming.

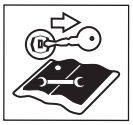

Trek voor werkzaamheden aan het voertuig altijd eerst de sleutel uit het contact. Neem de informatie in de gebruiksaanwijzing in acht.

Machine mag niet worden gebruikt onder invloed van verdovende middelen (bijv. alcohol, drugs of medicijnen).

Personen jonger dan 16 jaar mogen deze machine niet bedienen. Eventueel wordt de minimumleeftijd van de gebruiker door plaatselijke voorschriften bepaald.

Verwondingsgevaar door hete oppervlakken!

Verwondingsgevaar! Chauffeur en bijrijder moeten hun gordels omdoen voordat met de machine wordt gereden.

Let op, verwondingsgevaar! Er mag slechts één persoon op de stoel worden vervoerd. Het vervoer van personen op het laadvlak of op een andere plaats dan de gemonteerde stoelen is niet toegestaan. Rij voorzichtig.

Maximale belasting van het laadvlak van 408 kg mag niet worden overschreden.

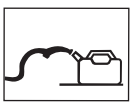

De tank van een machine met motor of een losse brandstoftank mag niet met brandstof worden gevuld terwijl deze op het laadvlak of de aanhanger staan.

Let op! Verwondingsgevaar door van het voertuig vallen of door omvallen van het voertuig. Rijd niet op hellingen met een stijgingspercentage van meer dan 15° (26%).

Vervoer geen aanhangerlasten op hellingen met een stijging (hoek) van meer dan 9° (15%).

Verwondingsgevaar! Voorzichtig bij het omlaag bewegen van het laadvlak. Let op een veilige vergrendeling van het laadvlak. Rijd nooit met een omhoog bewogen laadvlak.

Houd deze symbolen op de machine altijd in een leesbare toestand.

Pictogrammen in deze gebruiksaanwijzing

In deze gebruiksaanwijzing worden de volgende pictogrammen gebruikt:

⚠ ***Gevaar***

U wordt gewezen op gevaren die met de beschreven werkzaamheden samenhangen en waarbij gevaar voor personen bestaat.

⚠ ***Let op***

U wordt gewezen op gevaren die met de beschreven werkzaamheden samenhangen en die materiële schade tot gevolg kunnen hebben.

Aanwijzing

Geeft belangrijke informatie en gebruikstips aan.

Plaatsaanduidingen

Positieaanduidingen aan de machine (bijvoorbeeld links of rechts) altijd gezien vanuit het standpunt van de zittende chauffeur.

Verwijderen van afval

Verpakkingsresten, oude apparaten, enz. moeten volgens de geldende voorschriften worden afgevoerd.

Bedienings- en indicatie-elementen

⚠ ***Let op.***

Beschadiging van de machine.

Hier worden eerst de functies van de bedienings- en indicatieelementen beschreven. Voer nog geen functies uit!

Aanwijzing

Details van afbeeldingen kunnen verschillen van de door u gekochte machine.

Afbeelding 1

A Schakelaar voor begrenzingslampen (optioneel)
B Contactslot
C Controlelamp knipperlicht (optioneel)
D Schakelaar knipperlicht (optioneel)
E Schakelaar waarschuwingsknipperlicht (optioneel)
F Rempedaal
G Hendel voor differentieel-blokkering (optioneel)
H Vastzetrem
I Combi-indicatie
J Waarschuwingslamp motortemperatuur (optioneel)
K Schakelaar voor vierwielaandrijving (optioneel)
L 12 V-aansluitbus
M Controlelamp aanhangerverlichting (optioneel)
N Controlelamp voertuigverlichting (optioneel)
O Claxon (optioneel)
P Rijpedaal
Q Stoelverstelhendel
R Rijhendel
S Blikjeshouder
T Riemslot
U Tankdop
V Controlelamp gloeibougie (alleen bij voertuigen met dieselmotor)
W Choke (optional) (alleen bij voertuigen met benzinemotor)

Aanwijzing

Stuur en rolbeugel zijn ter verduidelijking niet afgebeeld.

Schakelaar voor begrenzingslampen (A) (optioneel)

Afbeelding 1

Dient voor het in- en uitschakelen van de voertuig-begrenzingslampen bij ingeschakelde ontsteking (gebruik van het voertuig.

Contactslot (B)

Afbeelding 2

Starten:

Voertuigen met dieselmotor:

Draai de sleutel naar rechts in de stand 3 tussen en . Als de controlelamp van de gloeibougie (V) dooft, draait u de sleutel op tot de motor loopt. Laat de sleutel vervolgens los. De sleutel staat in de stand 3 tussen en .

Voertuigen met benzinemotor:

Draai de sleutel naar rechts op tot de motor loopt en laat de sleutel vervolgens los. De sleutel staat in de stand 3 tussen en .

Stoppen:

Draai de sleutel naar links op STOP.

Licht aan:

Draai de sleutel op (bij in- of uitgeschakelde motor).

Controlelampen richtingaanwijzing (C) (optioneel)

Afbeelding 3

Functie-indicatie bij bediende schakelaar knipperlicht en ingeschakeld waarschuwings-knipperlicht.

Schakelaar knipperlicht (D) (optioneel)

Afbeelding 3

Hiermee schakelt u de richtingaanwijzer aan en uit.

➡ Naar rechts rijden

⬅ Naar links rijden

Schakelaar waarschuwings-knipperlicht (E) (optioneel)

Afbeelding 3

Hiermee schakelt u de waar-schuwingsknipperlichtinstallatie aan en uit.

⚠ Waarschuwingsknipperlicht ingeschakeld

Rempedaal (F)

Afbeelding 4

Dient voor het afremmen van het voertuig.

Hendel voor differentieel-blokkering (G) (optioneel)

Afbeelding 5

Hendel op **I**:
Het differentieel is geblokkeerd en de aandrijfkracht wordt gelijkmatig over beide wielen verdeeld.

Hendel op **O**:
De blokkering van het differentieel is opgeheven.

Vastzetrem (H)

Afbeelding 6

Vastzetrem bedienen:
Zet de rijhendel in stand N.
Druk het rempedaal helemaal in.
Trek de hendel omhoog (**I**).

Aanwijzing

De indicatielamp in de combinatie-indicatie (I) gaat branden.

Vastzetrem losmaken:
Druk het rempedaal helemaal in.
Druk de knop in de hendel in en zet de hendel omlaag (**O**).

Aanwijzing

Het veiligheidsblokkeersysteem schakelt de motor uit als de rijhendel bij activering van de vastzetrem zich niet in de neutrale stand **N** bevindt.

Combinatie-indicatie (I)

Afbeelding 7

De combinatie-indicatie kan afhankelijk van de uitvoering uit de volgende elementen bestaan:

Oliedruk (1):
Als de indicatielamp brandt terwijl de motor loopt, dient u de motor onmiddellijk uit te schakelen en het oliepeil te controleren. Laat de machine indien nodig nazien.

Rem (2):
De indicatielamp brandt als de vastzetrem niet vergrendeld is.

Tankindicatie (3):
De indicatielamp brandt als de brandstoftank bijna leeg is.
Voeg onmiddellijk brandstof toe.

Oplaadindicatie accu (4):
Als de indicatielamp brandt terwijl de motor loopt, worde de accu niet voldoende opgeladen. Laat de machine indien nodig nazien.

Bedrijfsurenteller (5):
Geeft het aantal bedrijfsuren in hele uren en $^{1}/_{10}$ van uren in het display aan.

Optionele functies:

- Als de ontsteking wordt ingeschakeld, wordt kort de accuspanning weergegeven. Vervolgens wordt het aantal bedrijfsuren weergegeven.
  Bedrijfsuren worden altijd geteld, behalve wanneer de contact-sleutel op „Stop” staat of uit het contact is getrokken.
- Elke 50 bedrijfsuren (afhankelijk van de uitvoering) wordt 5 minuten lang in het display een indicatie voor het verversen van de olie („CHG/OIL”) weergegeven.
  Deze melding wordt de volgende 2 bedrijfsuren weergegeven.
  Zie het motorhandboek voor intervallen voor het verversen van de olie.

Waarschuwingslamp motor-temperatuur (J) (optioneel)

Afbeelding 1

Als de indicatielamp brandt terwijl de motor loopt, dient u de motor onmiddellijk uit te schakelen en af te laten koelen. Laat de machine indien nodig nazien.

Schakelaar voor vierwielaan-drijving (K) (optioneel)

Afbeelding 8

Voor het in- en uitschakelen van de vierwielaandrijving.

Vierwielaandrijving ingeschakeld

Vierwielaandrijving uitgeschakeld

Aansluitbus 12 volt (L)

Afbeelding 1

Deze dient voor het aansluiten van toebehoren dat een stroombron met een belasting van maximaal 12 V/ 5 A vereist.

Controlelamp aanhanger-verlichting (M) (optioneel)

Afbeelding 1

Brandt als in de aanhanger-verlichting een gloeilamp defect is.

Controlelamp voertuig-verlichting (N) (optioneel)

Afbeelding 1

Brand als de ontsteking ingeschakeld is, resp. het voertuig in bedrijf is, als de begrenzingslampen branden.

Claxon (O) (optioneel)

Afbeelding 1

Druk op om een akoestisch waarschuwingssignaal te geven.

Rijpedaal (P)

Afbeelding 9

Duw het rijpedaal naar voren.
Hoe verder u het pedaal voren duwt, hoe sneller het voertuig rijdt.

⚠ ***Let op***

Als u het rijpedaal loslaat, stop het voertuig niet! Druk het rempedaal (F) in om het voertuig te stoppen.

Chauffeursstoel (Q)

Afbeelding 1

De chauffeursstoel is afhankelijk van de uitvoering variabel instelbaar. Zie ook de aanwijzingen in de aparte bedieningshandleiding voor de stoel.

Stoelverstelling: zie het gedeelte „Bediening".

⚠ ***Let op***

De stoel moet worden ingesteld voordat u wegrijdt. Tijdens het rijden mag de stoel niet worden ingesteld.

Rijhendel (R)

Afbeelding 11

De hendel dient voor het kiezen van de rijrichting en de maximale snelheid:

F = snel vooruit

L = langzaam vooruit

N = neutrale stand

R = langzaam achteruit

* Afhankelijk van model. Bij voertuigen zonder L-stand is er alleen een voorwaartse rijstand „F".

⚠ ***Let op***

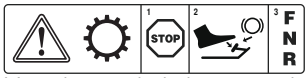

Voordat u schakelt, moet u het rempedaal indrukken en moet het voertuig stilstaan.

Blikjeshouder (S)

Afbeelding 1

Voor het vasthouden van drankblikjes.

Riemslot (T)

Afbeelding 1

Voor het bevestigen van de veiligheids- en bekkengordels.

Tankdop (U)

Afbeelding 1

Voor het afsluiten van de brandstoftank.

Controlelamp gloeibougie (V)

(alleen bij voertuigen met dieselmotor)

Afbeelding 1

Brandt als de ontsteking ingeschakeld is en gaat uit als de gloeibougie de voor de motorstart benodigde temperatuur heeft bereikt (zie „Motor starten").

Choke (W) (optional)

(alleen bij voertuigen met benzinemotor)

Afbeelding 21

Trek de choke uit als u de motor koud start.

Laadvlak

Afbeelding 12

Verwijder alle lasten van het laadvlak voordat u het laadvlak omhoog beweegt. Trek aan de vasthoudgrendel en beweeg het laadvlak met de greep omhoog. Het omhoog bewegen van het laadvlak wordt ondersteund door een gasdrukcilinder. Als het laadvlak omhoog is bewogen, is de motor bereikbaar.

Sommige modellen zijn met een elektrische voorziening uitgerust. Hiermee kan het laadvlak leeg worden gemaakt.

⚠ ***Let op***

Het maximale gewicht van het voertuig en het maximale draagvermogen van het laadvlak mogen nooit worden overschreden.

Schakelaar voor elektrisch leegmaken van het laadvlak (optioneel)

Afbeelding 1

De schakelaar bevindt zich aan de rechterzijde van het dashboard en dient voor het omhoog en omlaag bewegen van het laadvlak.

Schakelaar voor 12 V-aansluitbus achter (optioneel)

Afbeelding 1

De schakelaar bevindt zich aan de linkerzijde van het dashboard en dient voor het in- en uitschakelen.

Schakelaar voor extra verlichting (optional)

Afbeelding 1

De schakelaar bevindt zich aan de linkerzijde van het dashboard en dient voor het in- en uitschakelen.

Bediening

Neem ook de aanwijzingen in de gebruiksaanwijzing van de motor in acht.

⚠ ***Let op***

Dit voertuig mag in de standaarduitvoering niet op de openbare weg worden gebruikt. Rijden op de openbare weg is alleen toegestaan met voertuigen die over de daarvoor vereiste uitrusting beschikken.
Neem alle voorschriften in acht die gelden voor het rijden op de openbare weg. Stel u eerst op de hoogte van de in uw land geldende verkeersvoorschriften en overige voorschriften.
Het is noodzakelijk dat u alle voorschriften kent die u het gebruik van dit voertuig betreffen en dat u deze voorschriften in acht neemt.

⚠ ***Verstikkingsgevaar door koolmonoxide***

Laat de verbrandingsmotor alleen buitenshuis lopen.

⚠ ***Explosie- en brandgevaar***

Brandstof- en benzinedampen zijn explosief en brandstof is zeer brandbaar.
Vul de tank met brandstof voordat u de motor start. Houd de brandstoftank gesloten wanneer de motor loopt of nog heet is.
Vul alleen brandstof bij nadat de motor is uitgeschakeld of afgekoeld.
Voorkom open vuur en vonkvorming en rook niet. Vul de tank van de machine alleen buitenshuis.
Start de motor niet als er brandstof overgelopen is. Verwijder het voertuig van de plaats waar brandstof is gelekt en wacht tot de brandstofdampen vervluchtigd zijn.
Ter voorkoming van brandgevaar dient u de volgende delen vrij van gras en naar buiten komende olie te houden: motor, uitlaat, accu en brandstoftank.

De tank van een machine met motor of een losse brandstoftank mag niet met brandstof worden gevuld terwijl deze op het laadvlak of de aanhanger staat.

⚠ ***Verwondingsgevaar door defecte machine***

Gebruik de machine alleen in onberispelijke toestand. Controleer de machine altijd visueel voor gebruik. Controleer in het bijzonder of veiligheidsvoorzieningen, bedieningselementen en schroefverbindingen niet beschadigd zijn en stevig vastzitten. Vervang beschadigde delen voor het gebruik.

Gebruikstijden

Neem de geldende voorschriften met betrekking tot de gebruikstijden in acht (vraag deze indien nodig na bij de verantwoordelijke instantie).

Tanken en oliepeil-controleren

Aanwijzing

De motor moet in de fabriek met olie gevuld zijn. Controleren en indien nodig bijvullen.

- Vul de tank met brandstof.
  Zie het handboek van de motor voor het type brandstof.
- Vul de brandstoftank tot maximaal 2,5 cm onder de rand van de vulopening.
- Sluit de brandstoftank goed af.
- Controleer het oliepeil.
  Het oliepeil moet tussen de markeringen „Full/Max." en „Add/Min." liggen (zie ook de gebruiksaanwijzing van de motor.

Bandendruk controleren

Aanwijzing

Om productieredenen kan de bandendruk hoger dan vereist zijn, daarom:

- Pomp alle banden gelijkmatig op met een druk van ca. 1,0 tot 1,2 bar.

Stoel instellen

De chauffeursstoel is afhankelijk van de uitvoering variabel instelbaar.
Zie ook de aanwijzingen in de aparte bedieningshandleiding voor de stoel.

Lengte verstellen

Afbeelding 10a

- Neem plaats op de stoel van de chauffeur.
- Trek de hendel (1) omhoog en breng de stoel in de gewenste stand.
- Laat de hendel los en laat de stoel vastklikken door deze licht vooruit of achteruit te bewegen.

Hoogte verstellen

Afbeelding 10a

- Neem plaats op de stoel van de chauffeur.
- Draai de knop (2) in de gewenste stand.
  I – Laagste stand
  II – Middelste stand
  III – Hoogste stand

Aanwijzing

Na elke hoogte-instelling moet de hardheid (gewichtsaanpassing) worden ingesteld.

Hardheid van stoel instellen

Afbeelding 10b

- Neem plaats op de stoel van de chauffeur.
- Draai de hendel (3) naar voren zodat deze bij het draaien niet tegen de stoel stoot.
- Stoel harder instellen:
  Draai de hendel met de wijzers van de klok mee.
- Stoel zachter instellen:
  Draai de hendel tegen de wijzers van de klok in.
- Draai de hendel terug.

Aanwijzing

Het juiste chauffeursgewicht is ingesteld als in het kijkvenster (4) de ingestelde hoogtepositie (I, II of III) zichtbaar is.

Rugleuning instellen (afhankelijk van uitvoering)

Afbeelding 10c

- Neem plaats op de stoel van de chauffeur.
- Trek de hendel (5) omhoog en breng de rugleuning in de gewenste stand.
- Laat de hendel los en laat de rugleuning vastklikken.

Lendensteun instellen (afhankelijk van uitvoering)

Afbeelding 10c

- Draai de knop (6) in de gewenste stand.
  0 – Geen voorwelving
  1 – Max. voorwelving boven in rugpolster
  2 – Max. voorwelving onder in rugpolster

Motor starten

- Neem plaats op de chauffeurstoel.
- Zet de rijhendel in de neutrale stand.

Aanwijzing

De motor kan niet worden gestart als de rijhendel niet in de neutrale stand **N** staat.

- Druk het rempedaal helemaal in en vergrendel de vastzetrem.

Voertuigen met dieselmotor:

- Draai de contactsleutel naar rechts in de stand tussen ⌀ en ⟳.
  Voor het starten van een dieselmotor is voorgloeien nodig.
  Het bereiken van de temperatuur die voor het starten van de motor is vereiste, wordt aangegeven door het doven van de controlelamp gloeibougie (V).

Aanwijzing

Bij een warme motor is voorgloeien niet nodig.

Nadat het controlelampje van de gloeibougie is gedoofd:

- Draai de contactsleutel kort op ⟳ tot de motor loopt (één startpoging max. 10 seconden). Wacht 1 minuut voor de volgende poging.
- Als de motor loopt:
  Draai de sleutel terug in de stand tussen ⌀ en ⟳.
- Als u met licht wilt rijden:
  Draai de sleutel terug op ⌀.

Aanwijzing

Gebruik de motor niet met volledige belasting tot de motor warm geworden is.

Voertuigen met benzinemotor:

- Trek de choke uit als de motor koud is.
- Draai de sleutel naar rechts op tot de motor loopt (één startpoging max. 10 sec.). Wacht 1 minuut tot de volgende poging.
- Als de motor loopt: Draai de sleutel terug in de stand tussen en .
- Zet de choke langzaam terug.
- Als u met licht wilt rijden: Draai de sleutel terug op .

Aanwijzing

Gebruik de motor niet met volledige belasting tot de motor warm geworden is.

Motor stoppen

- Zet de contactsleutel op STOP.
- Trek de sleutel uit het contactslot.
- Vergrendel de vastzetrem.

Rijden

Aanwijzing

Wees bijzonder voorzichtig bij het achteruit rijden. Verander nooit van rijrichting zonder het voertuig eerst tot stilstand te brengen.

- Stel de chauffeurstoel in.
- Stel de gordel in en doe deze om.
- Start de motor zoals aangegeven.
- Druk het rempedaal helemaal in en maak de vastzetrem los.
- Breng de rijhendel in de gewenste stand F/L/R.
- Laat het rempedaal los en bedien het rijpedaal langzaam tot de gewenste snelheid is bereikt. Controleer voor het wegrijden dat de voorwielen in de gewenste stand staan.

Aanwijzing

De stand „L” van de rijhendel (falss vorhanden) moet worden gebruikt voor het rijden op hellingen en oneffen terrein.

Stop het voertuig

- Laat het rijpedaal los en trap het rempedaal in tot het voertuig stilstaat.
- Zet de rijhendel in de neutrale stand **N**.

Vierwielaandrijving (optioneel)

Afbeelding 8

- Stop het voertuig of minder snelheid.
- Zet de schakelaar voor de vierwielaandrijving op om de vierwielaandrijving te activeren.

Als u de vierwielaandrijving wilt deactiveren:

- Zet de schakelaar voor de vierwielaandrijving op om de vierwielaandrijving uit te schakelen.

In moeilijke situaties (vastzitten in de modder, steile hellingen met moeilijke ondergrond) dient u eerst de vierwielaandrijving te activeren. Pas als ook met de vierwielaandrijving verplaatsing van het voertuig bijna onmogelijk wordt, dient u de differentieelblokkering te activeren.

Differentieelblokkering inschakelen (optioneel)

Let op

Gevaar voor ongevallen en schade aan het voertuig.

– *Schakel de differentieelblokkering alleen in als het voertuig stilstaat.*
– *Gebruik de differentieelblokkering niet bij het rijden op de harde weg en bij een hoge rijsnelheid (besturingsmoeilijkheden en gevaar voor ongevallen).*

Afbeelding 5

- Stop het voertuig.
- Zet de rijhendel in de neutrale stand **N**.
- Trek de hendel van de differentiaalblokkering naar achteren tot deze in de achterste stand **I** blijft staan. De differentieelblokkering is geactiveerd (gelijkmatige krachtoverbrenging op beide achterwielen).

Differentieelblokkering uitschakelen (optioneel)

Afbeelding 5

- Stop het voertuig.
- Zet de rijhendel in de neutrale stand **N**.
- Duw de hendel van de differentiaalblokkering naar voren tot deze in de voorste stand **O** blijft staan. De differentieelblokkering is uitgeschakeld.

Laadvlak omhoog en omlaag bewegen

Let op

Bij het omhoog en omlaag bewegen van het laadvlak moet het voertuig op een egale en stevige ondergrond staan en moet de vastzetrem geactiveerd zijn.

Handmatig omhoog en omlaag bewegen

Afbeelding 12

Let op

Voor het handmatig omhoog en omlaag bewegen moet het laadvlak leeg zijn.

- Schakel de motor uit en activeer de vastzetrem.
- Maak het laadvlak met de hand leeg.
- Ontgrendel het laadvlak door aan de vasthoudgrendel te trekken.
- Beweeg het laadvlak omhoog met de handgreep.
- Duw de handgreep omlaag om het laadvlak omlaag te laten. Let op een correcte vergrendeling.

Let op

Rijd alleen met het voertuig als het laadvlak neergelaten en correct vergrendeld is.

Elektrische hefvoorziening (optioneel)

- Draai de contactsleutel naar rechts in de stand tussen en .
- Beweeg het laadvlak omhoog door op de knop voor de elektrische hefvoorziening te drukken en houd deze ingedrukt tot de gewenste of maximale hoogte bereikt is.
- Draai de contactsleutel op STOP.

Aanwijzing

Een ratelend geluid duidt erop dat het laadvlak volledig naar buiten geheven is. Hetzelfde geluid klinkt ook bij het neerlaten zodra de laagste stand is bereikt.
Dit geluid klinkt ook als het hefvermogen van de hefvoorziening overschreden is.

- Laat het laadvlak omlaag door de onderste helft van de knop voor de elektrische beweging in te drukken.
- Draai de contactsleutel in stand STOP.

Laadvlak leegmaken

Let op

– *Bij het omhoog bewegen van het laadvlak met lading verschuift het zwaartepunt van het voertuig. Daarom mogen de achterwielen zich niet bij een rand of op een oneffenheid van het terrein bevinden. Anders kan het gewicht van het laadvlak ertoe leiden dat het voertuig naar achteren kantelt.*
– *Een laadvlak met lading kan een aanzienlijk gewicht hebben. Als uw voertuig niet met een elektrische hefvoorziening is uitgerust, mag u niet proberen om het laadvlak met lading met de hand omhoog te bewegen.*
– *Bij het leegmaken van het laadvlak met de elektrische hefvoorziening dient u het omhoog bewegen onmiddellijk te stoppen als de hefkoppeling slipt (ratelend geluid). Beweeg het laadvlak weer omlaag en laad de overtollige last met de hand uit.*

- Rijd achteruit naar de losplaats en vergrendel de vastzetrem. Schakel de motor uit.
- Zet de achterklep omlaag.
- Maak het laadvlak leeg:
  – met de hand,
  – met de elektrische hefvoorziening.

Aanwijzing

Bij modellen met elektrische hefvoorziening beweegt u het laadvlak omhoog en laat u deze na het leegmaken weer omlaag.

- Vergrendel de achterklep.

Let op

Rijd alleen met het voertuig als het laadvlak neergelaten en correct vergrendeld is.

Laadvlak laden

Let op

Niet-correct laden maakt het voertuig instabiel. Losse en beweegbare lasten moeten worden vastgezet, zodat deze niet weg kunnen glijden. Het te vervoeren materiaal moet gelijkmatig over het laadvlak worden verdeeld en mag niet in de hoogte of breedte over de boordwanden uitsteken.

- Controleer voor het laden of het laadvlak veilig vergrendeld is.
- Alle lasten moet zeker worden geladen, zonder dat deze kunnen wegglijden.
- Overschrijd de maximale laadcapaciteit van het laadvlak van 408 kg niet.
- Vervoer geen lasten die groter zijn dan de afmetingen van het laadvlak.
- Verdeel het te vervoeren materiaal gelijkmatig over het laadvlak.
- Minder snelheid en beperk het gewicht bij het rijden op oneffen terrein. Rij voorzichtig wanneer u materiaal vervoert.

Treklasten en gebruik van de aanhanger

Let op

– *Rij altijd langzaam bij het trekken van lasten, zodat u niet de controle over het verliest.*
– *Het trekken van lasten op hellingen met een stijgingspercentage van meer dan 9° (15%) is niet toegestaan.*
– *Gebruik alleen voor het voertuig goedgekeurde aanhangers.*

- Overschrijd niet de maximale aanhangerlast (leeg gewicht aanhanger plus gewicht lading) van 600 kg (ongeremd) resp. 1100 kg (geremd).
- Overschrijd de maximale steunlast van de aanhangkoppeling van 100 kg niet.
- Rij langzaam wanneer u zware lasten trekt. Houd rekening met een langere remweg. Rijd met een zodanige snelheid dat u niet de controle over het voertuig verliest.
- Rij op hellingen bijzonder voorzichtig. De als gevolg van de last optredende krachten veroorzaken druk en trek op het trekkende voertuig. Dit kan ertoe leiden dat u de controle over het voertuig verliest (verminderd remvermogen, slecht stuurgedrag.

Aanwijzing

Bij het rijden over obstakels (zoals spoorrails bij een spoorwegovergang) kunnen er zeer grote krachten op de aanhanger inwerken. Als u de aanhanger op een dergelijke wijze gebruikt, raden wij aan om voor dit voertuig goedgekeurde aanhangervoorzieningen met een kogel- of bekkoppeling te gebruiken.

Voertuig wegzetten

- Stop het voertuig
- Zet de rijhendel in stand **N**.
- Vergrendel de vastzetrem.
- Schakel de motor uit en trek de sleutel uit het contactslot.

Voertuig vervoeren

Let op

Het voertuig mag niet gesleept worden (beschadiging van de transmissie). Vervoer het op een aanhanger met voldoende draagvermogen of op een vrachtwagen.

- Zet voor het vervoer de schakelhendel in de stand „Vooruit” (F) of „Achteruit” (R).
- Activeer de vastzetrem.
- Sjor het voertuig op de aanhanger of het laadvlak van de vrachtwagen met banden, kettingen of touwen vast.

Reiniging en onderhoud

⚠ ***Gevaar***

Verwondingsgevaar door onbedoeld starten van de motor.

Bescherm uzelf tegen verwondingen. Altijd voor werkzaamheden aan het voertuig:

- *Zet de motor uit,*
- *Vergrendel de vastzetrem,*
- *Trek de sleutel uit het contactslot,*
- *Wacht tot alle bewegende delen volledig tot stilstand gekomen zijn. De motor moet afgekoeld zijn.*

Reiniging

⚠ ***Let op***

Gebruik voor het reinigen geen hogedrukreiniger.

Niet reinigen van het voertuig kan materiaalschade en functiestoringen tot gevolg hebben.

- Reinig het voertuig bij voorkeur meteen na de werkzaamheden.

Onderhoud

Neem de onderhoudsvoorschriften in het handboek voor de motor in acht.

Laat het voertuig eenmaal per jaar door een gespecialiseerd bedrijf controleren en onderhouden.

⚠ ***Let op***

Gevaar voor het milieu door motorolie

Geef na het verversen van de olie de oude olie af bij een inzamelplaats voor oude olie of bij een afval-verwerkingsbedrijf.

Gevaar voor het milieu door accu's

Gooi lege accu's niet bij het huisvuil, maar geef ze af bij uw leverancier of bij een afvalverwerkingsbedrijf. Verwijder de accu voordat u de machine naar de sloop brengt. Demonteer de accu voordat de machine naar de sloop gaat.

Onderhoudstabel

Onderhoudswerkzaamheden	Voor elk gebruik	Na de eerste 10 uur	Elke 50 uur	100 uur of jaarlijks	500 uur of elke 2 jaar
Wielbouten aandraaien		●			
Aandrijfriem controleren		●	●		
Koelvloeistofpeil controleren en indien nodig bijvullen (afhankelijk van motortype)	●				
Koelvloeistof vervangen (afhankelijk van motortype) [1])					●
Koelsysteem controleren (afhankelijk van motortype) [1])				●	
Transmissieolie controleren [1])				●	
Transmissieolie vervangen [1])			● [2])		●
Condensaat uit dieselfilter aftappen (alleen bij voertuigen met dieselmotor)	●				
Condensaat/water uit variatorafdekking aftappen			● [3])		
Brandstoffilter vervangen [1])					●
Aandrijfmanchetten controleren			●)		
Controleren van de kogelscharnieren				●	
Wielophanging en aandrijvingen controleren [1])				●	
Rolbeugel controleren	●			● [1])	

[1]) Laat deze onderhoudswerkzaamheden door een gespecialiseerd bedrijf uitvoeren.
[2]) Laat de transmissieolie na de eerste 50 bedrijfsuren vervangen, daarna elke 500 uur.
[3]) Elke 50 uur of na rijden door water (> 30 cm).

Laat uw voertuig met toebehoren eenmaal per seizoen door een gespecialiseerd bedrijf controleren en onderhouden. Neem de onderhoudsvoorschriften in het handboek voor de motor in acht.

Motor

Neem de service- en onderhoudsvoorschriften in de gebruiksaanwijzing van de motor in acht.

Condensaat uit dieselfilter aftappen

(alleen bij voertuigen met dieselmotor)

Aanwijzing

Het dieselfilter vindt u onder de stoel van de bijrijder. Tap het condensaat (water) af voordat u de motor start, terwijl de motor koud is.

Afbeelding 13

- Draai de vleugelmoer van de stoel van de bijrijder los en klap de stoel naar voren.
- Plaats een geschikte bak onder het dieselfiter (a).
- Draai de aftapkraan (b) tegen de wijzers van de klok open en laat het condensaat in de bak lopen tot er zuivere diesel uitkomt.
- Draai de aftapkraan met de wijzers van de klok mee dicht.
- Draai de ontluchtingskraan (c) tegen de wijzers van de klok open.
- Draai de ontluchtingskraan met de wijzers van de klok mee dicht zodra er dieselbrandstof uit de kraan komt.
- Klap de stoel terug en borg deze met de vleugelmoer.

Condensaat/water uit variatorafdekking aftappen

Aanwijzing

De variatorafdekking bevindt zich onder de passagiersstoel naast de chauffeur. Tap het condensaat (water) af vóór het starten van de motor, als de motor koud is.

Afbeelding 20

- Verwijder de aftapschroef.
- Laat het condensaat/water weglopen.
- Draai de aftapschroef in en draai deze voorzichtig vast.

Koelvloeistof controleren

(alleen bij voertuigen met watergekoelde motor)

Let op

– *Ontbrekende koelvloeistof leidt tot ernstig motorschade.*
– *Voer de controle uit voordat u de motor start, terwijl de motor koud is.*

Gebruik voor het bijvullen een mengsel met gelijke delen water en antivries.

Aanwijzing

Gebruik gedestilleerd water voor het mengsel als het leidingwater veel kalk of andere stoffen bevat.
Neem ook de aanwijzingen van de fabrikant van de antivries en de aanwijzingen in de gebruiksaanwijzing van de motor in acht.

Afbeelding 14

- Open de motorkap.
- Controleer het peil van de koelvloeistof in het compensatiereservoir.
- Als het vloeistofpeil zich onder de markering LOW bevindt, opent u het reservoir en voegt u het koelvloeistofmengsel bij tot de markering FULL.
- Sluit de motorkap en let erop dat deze vastklikt. Zekeringen vervangen.

Aandrijfriem controleren

Verwondingsgevaar door ronddraaiende delen!

Voer de controle uit voordat u de motor start, terwijl de motor koud is.

- Breng het laadvlak omhoog en zet het vast.
- Beweeg de aandrijfriem met de hand en controleer daarbij de toestand.
- Bij duidelijke slijtage of zichtbare schade dient u de aandrijfriem door een gespecialiseerd bedrijf te laten vervangen.

Gloeilampen van de koplampen vervangen

Afbeelding 15

- Open de motorkap.
- Draai de gloeilamphouder een kwartslag naar links en verwijder deze.
- Vervang de lamp door een lamp met hetzelfde vermogen.
- Breng de houder met de lamp weer aan zet deze vast (kwartslag naar rechts).
- Sluit de motorkap en let erop dat deze vastklikt. Zekeringen vervangen.

Zekeringen vervangen

Afbeelding 16

- Open de motorkap.
  De zekeringen bevinden zich achter het dashboard.
- Verwijder de afscherming.
- Vervang de defecte zekering door een nieuw exemplaar met dezelfde ampèrewaarde.
- Bevestig de afscherming weer.
- Sluit de motorkap en let erop dat deze vastklikt. Zekeringen vervangen.

Bandendruk

Let op

Ga bij het oppompen niet voor of op de band staan.

De geadviseerde bandendruk bedraagt ca. 1,0 tot 1,2 bar.
Bij een hogere bandendruk neemt de levensduur van de banden af.
Controleer de bandendruk altijd voordat u met de machine rijdt.

Band vervangen

Let op

Gebruik alleen een goedgekeurde wagenkrik.

Werk veilig. Draai de schroeven en moeren met een draaimomentsleutel kruisgewijs vast.

Aandraaimoment van schroeven en moeren 88 tot 100 Nm.

Controle van de kogelscharnieren en aandrijfmanchetten

Afbeeldingen 17 en 18

Controleer:
- elke 50 bedrijfsuren de toestand van de aandrijfmanchetten (afbeelding 18),
- elke 100 bedrijfsuren de toestand van de kogelscharnieren aan de wieldraagarmen (A) en de koppelstangen (B) (afbeelding 17).

Laat bij duidelijke slijtage of zichtbare beschadiging de onderdelen door een erkend reparatiebedrijf vervangen.

Accu

⚠ ***Gevaar***

Gevaar voor vergiftiging en verwonding door accuzuur

Draag een veiligheidsbril en werkhandschoenen. Voorkom contact van de huid met accuzuur. Spoel onmiddellijk met water wanneer accuzuur in uw gezicht of ogen spat en raadpleeg vervolgens een arts. Drink veel water wanneer u accuzuur hebt ingeslikt en raadpleeg onmiddellijk een arts. Bewaar accu's buiten bereik van kinderen.

⚠ ***Let op***

Brandgevaar, explosiegevaar en corrosie door accuzuur en de gassen van het accuzuur

Reinig de onderdelen van de machine waarop accuzuur gespat is onmiddellijk. Accuzuur heeft een corrosieve werking.

Rook niet en houd brandende en hete voorwerpen uit de buurt. Laad accu's alleen in goed verlichte en geventileerde ruimten op. Voorkom kortsluiting bij werkzaamheden aan de accu. Leg geen gereedschappen of metalen voorwerpen op de accu.

De accu is gevuld met accuzuur en in de fabriek verzegeld. Ook een zogenaamd „onderhoudsvrije" accu vereist onderhoud om een zekere levensduur mogelijk te maken.

De accu bevindt zich onder de opbergbox onder de stoel van de chauffeur.

- Houd de accu schoon.
- Voorkom kantelen van de accu. Ook uit een „verzegelde" accu loopt elektrolytvloeistof wanneer de accu gekanteld wordt.

⚠ ***Let op***

Houd rekening met de montagevolgorde bij los- en vastmaken van de klemmen van de accu.

Montage:
- Maak eerst de rode kabel (+/pluspool) en vervolgens de zwarte kabel (–/minpool) vast.

Demontage:
- Sluit eerst de zwarte kabel (–/minpool) en vervolgens de rode kabel (+/pluspool) aan.

Gebruik van een starthulpkabel

⚠ ***Gevaar***

Nooit een defecte of bevroren accu met een starthulpkabel overbruggen. Let erop dat de machines en de kabelklemmen elkaar niet raken en de ontstekingen uitgeschakeld zijn.

- Rode starthulpkabel aan de pluspool (+) van de lege en de voedende accu vastklemmen.
- De zwarte starthulpkabel eerst aan de minpool (–) van de voedende accu vastklemmen. Maak andere klem aan het frame van het motorblok van het voertuig met de lege accu vast (zo ver mogelijk van de accu verwijderd).

ℹ **Aanwijzing**

Als de voedende accu in een voertuig is ingebouwd, mag dit voertuig tijdens de startondersteuning niet worden gestart.
- Start het voertuig met de lege accu en trek de vastzetrem aan.
- Maak klemmen van de starthulpkabels in de omgekeerde volgorde los.

Rolbeugel

- Controleer voor elk gebruik op beschadigingen. Gebruik het voertuig bij beschadigingen niet! Laat het door een gespecialiseerd bedrijf nazien.

Opbergen

⚠ ***Let op***

Materiaalschade aan het voertuig

Berg het voertuig, nadat de motor is afgekoeld, alleen in een schone en droge ruimte op. Bescherm het voertuig altijd tegen roest als u het langdurig opbergt, bijvoorbeeld in de winter.

Na het seizoen of als het voertuig langer dan een maand niet wordt gebruikt:
- Controleer alle onderdelen op slijtage en beschadigingen en vervang ze indien nodig. Controleer op ontbrekende delen en controleer of alle schroefverbindingen stevig vast zitten.
- Reinig het voertuig en het toebehoren.
- Veeg alle metaaldelen ter bescherming tegen roest af met een met olie bevochtigde doek of spuit deze in met oliespray.
- Demonteer de accu, bewaar deze op een droge en koel plaats en laad de accu elke acht weken op.
- Verzorg de motor zoals beschreven in de gebruiksaanwijzing van de motor.
- Berg het voertuig in een schone en droge ruimte op.
- Activeer de vastzetrem en trek de sleutel uit het contactslot.
- Zet het voertuig, als het langdurig stilstaat, op daarvoor geschikte steunen, zodat het niet met volle gewicht op de banden staat.

Garantie

Onze garantiebepalingen resp. de garantiebepalingen van de importeur zijn van toepassing.

Storingen aan uw machine verhelpen wij kosteloos in het kader van de garantie, voor zover een materiaal- of productiefout daarvan de oorzaak is. Neem voor de garantie contact op met uw leverancier of met de vestiging bij u in de buurt.

Informatie over de motor

De fabrikant van de motor is aansprakelijk voor alle kwesties met betrekking tot de motor, wat betreft het vermogen, de vermogensmeting, de technische gegevens, de garantie en de service. Informatie vindt u de apart meegeleverde gebruiksaanwijzing van de motor.

Hulp bij storingen

⚠ ***Gevaar***
Verwondingsgevaar door onbedoeld starten van de motor!

Bescherm uzelf tegen verwondingen. Altijd voor werkzaamheden aan de machine

- *Zet de motor uit,*
- *Trek de sleutel uit het contactslot,*
- *Vergrendel de vastzetrem,*
- *Wacht tot alle bewegende delen volledig tot stilstand gekomen zijn. De motor moet afgekoeld zijn.*

Storingen bij het gebruik van uw machine hebben vaak eenvoudige oorzaken, die u dient te kennen en die u deels zelf kunt oplossen.
Bij twijfel helpt een gespecialiseerd bedrijf u graag verder.

Storing	Mogelijke oorzaak	Oplossing
Motor wil niet starten.	Tank is leeg.	Tank met diesel vullen.
	Olie of lucht in brandstofleidingen.	Door gespecialiseerd bedrijf laten nazien.
	Brandstoffilter verstopt.	Door gespecialiseerd bedrijf laten nazien.
	Accu levert geen stroom.	Accu controleren, opladen of vervangen.
	Losse accucontacten of corrosie op contacten.	Accu controleren. Contacten vastdraaien. Corrosie met draadborstel van contacten verwijderen, opnieuw bevestigen en met poolvet insmeren.
	Zekering defect.	Controleren, indien nodig vervangen.
	In de winter: olie heeft verkeerde viscositeit.	Zie de gebruiksaanwijzing van de motor.
	Defect in elektrische start.	Door gespecialiseerd bedrijf laten nazien.
Motor loopt onregelmatig of stottert.	Fout in elektrische verbindingen.	Instelling van motor laten controleren.
	Choke bediend (indien aanwezig).	Choke terugzetten.
	Brandstofleidingen verstopt.	Door gespecialiseerd bedrijf laten nazien.
	Verontreinigde brandstof.	Door gespecialiseerd bedrijf laten nazien.
	Luchtfilter sterk verontreinigd.	Luchtfilter reinigen of vervangen (zie gebruiksaanwijzing van de motor).

Storing	Mogelijke oorzaak	Oplossing
Motor oververhit. Waarschuwingslamp motortemperatuur brandt.		**Machine onmiddellijk uitschakelen en laten afkoelen!**
	Te weinig koelvloeistof (alleen bij voertuigen met watergekoelde motor).	Controleren, indien nodig bijvullen.
	Vuil of defect koelsysteem	Door gespecialiseerd bedrijf laten nazien.
	Luchtfilter ontbreekt of is vuil.	Zie gebruiksaanwijzing van de motor.
	Te weinig olie.	Olie bijvullen. Zie gebruiksaanwijzing van de motor.
Motor walmt ongewoon.		**Machine onmiddellijk uitschakelen!**
	Te veel motorolie.	Oliepeil controleren. Zie gebruiksaanwijzing van de motor.
	Motor defect.	Laat de motor door een gespecialiseerd bedrijf controleren.
Sterke trillingen, ongewone geluiden.	Beschadigde motor of defect aan rijmechanisme.	**Machine onmiddellijk uitschakelen. Door gespecialiseerd bedrijf laten nazien**
Fout in elektrisch systeem.	Zekering defect.	Vervang de zekering.
Oliedruklampje brandt terwijl motor loopt.	Te weinig olie.	**Machine onmiddellijk uitschakelen.** Oliepeil controleren en indien nodig bijvullen. Indien nodig door gespecialiseerd bedrijf laten nazien.
Controlelampje gloeibougie gaat niet branden als de ontsteking ingeschakeld wordt.	Gloeilamp defect.	Door gespecialiseerd bedrijf laten nazien.
	Fout in elektrisch systeem.	Door gespecialiseerd bedrijf laten nazien.