Cub Cadet®

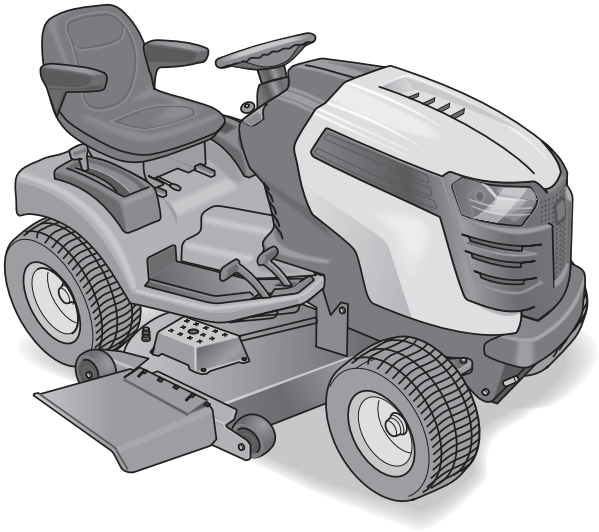

H15
FORM NO. 769-07500A

MTD Products Aktiengesellschaft • Saarbrücken • Germany

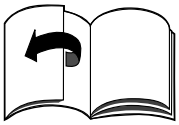

1

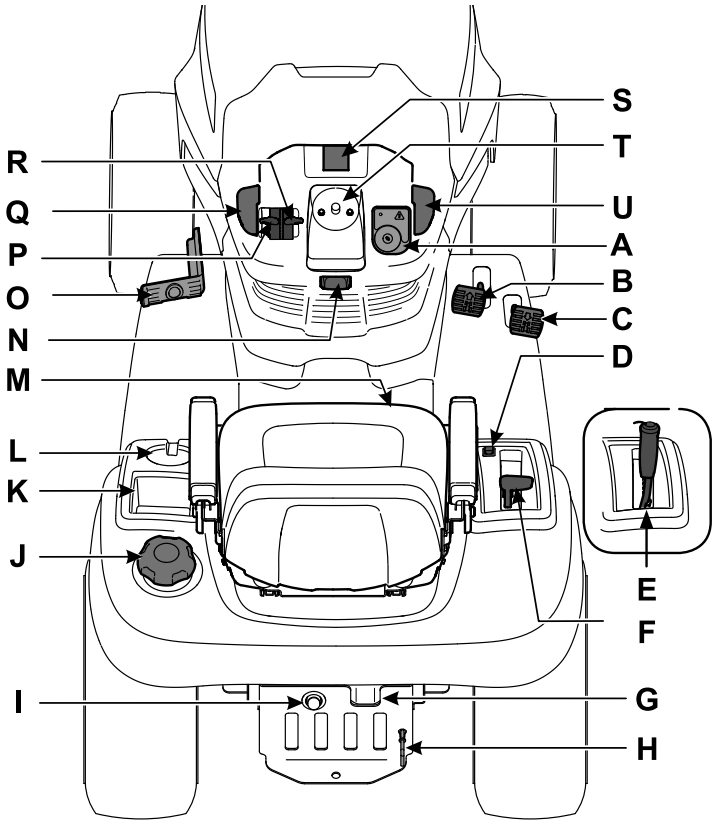
S
T
R
Q
U
P
A
O
B
C
N
D
M
L
K
J
E
F
I
G
H

2a

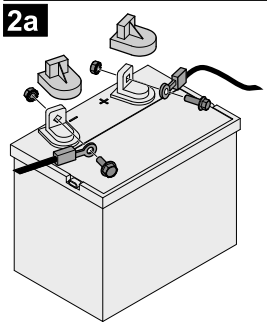

2b

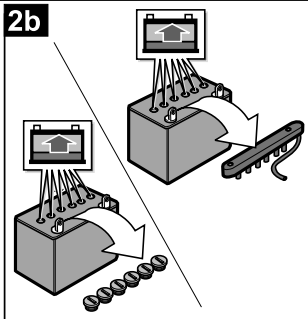

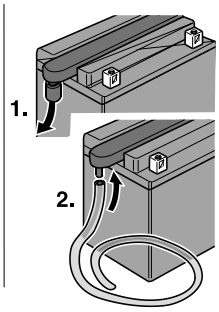
1.
2.

2c

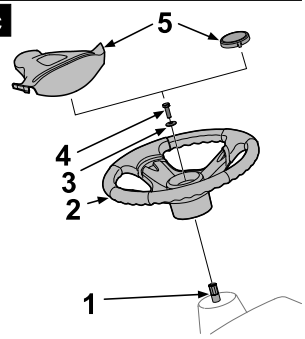
5
4
3
2
1

3

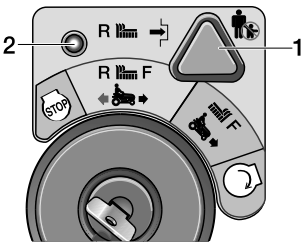
2
1
R
R
F
STOP
F

4

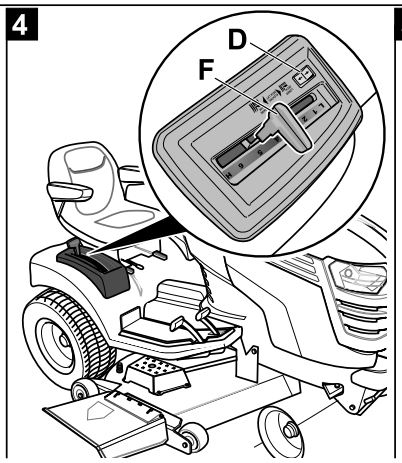
D
F

5

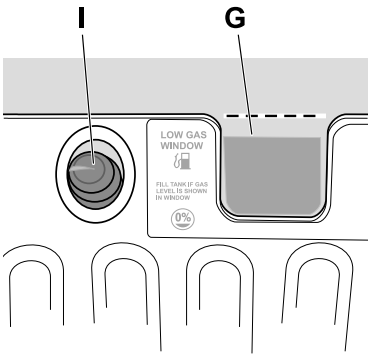
I
G
LOW GAS
WINDOW
FILL TANK IF GAS
LEVEL IS SHOWN
IN WINDOW
0%

6

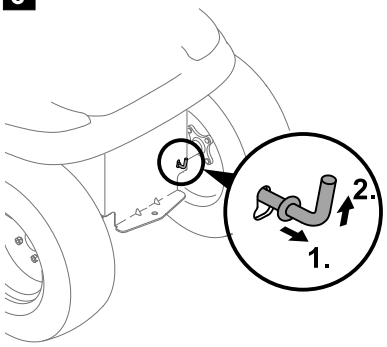

7

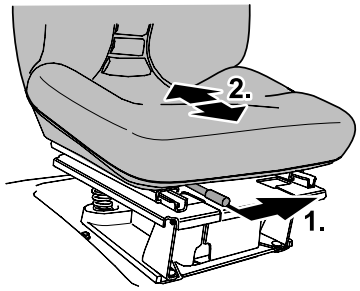

8

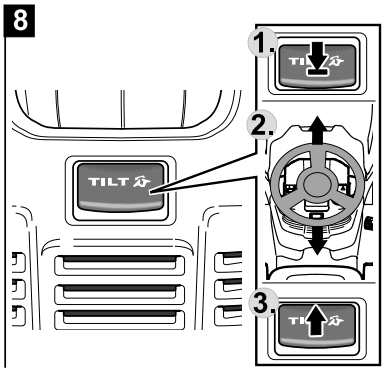

9

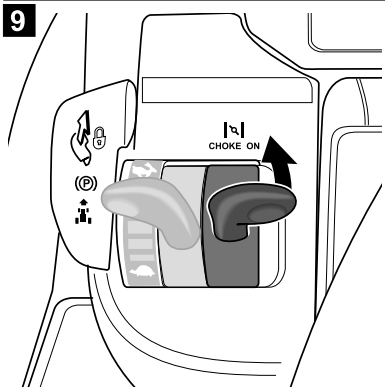

10

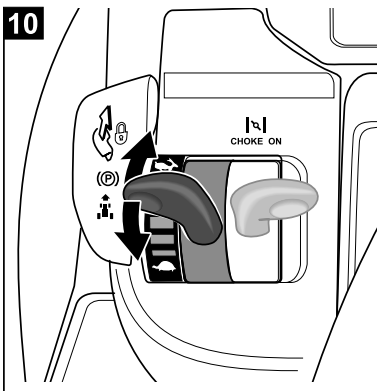

11

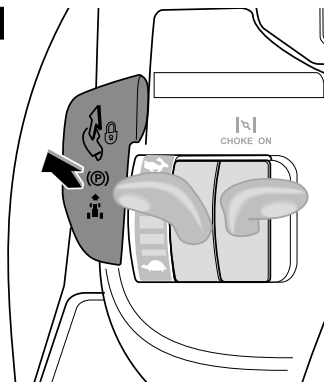

12

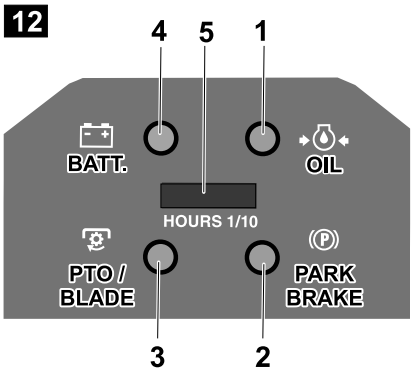

13

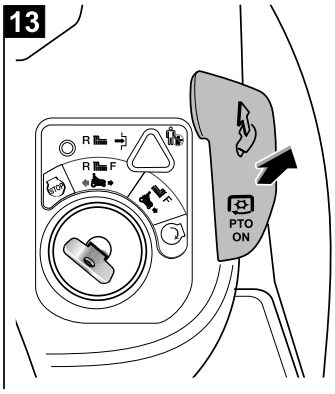

14

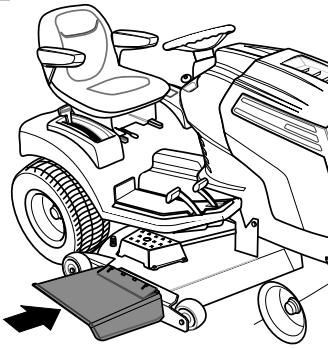

15

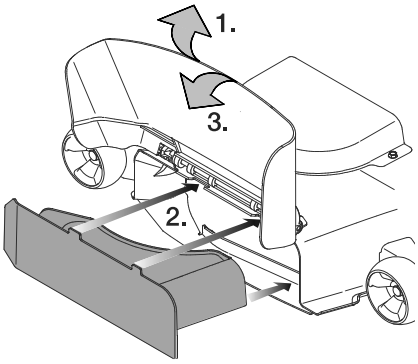

16

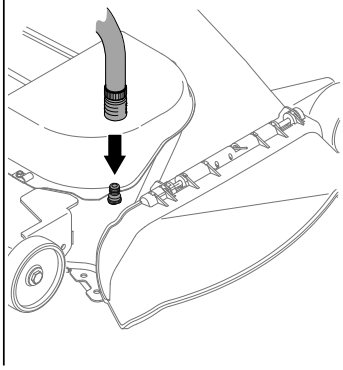

17

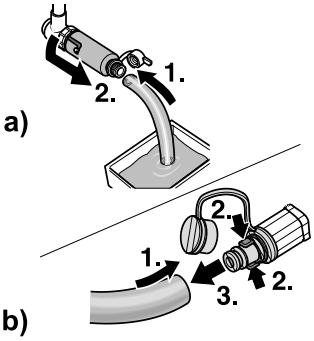

18

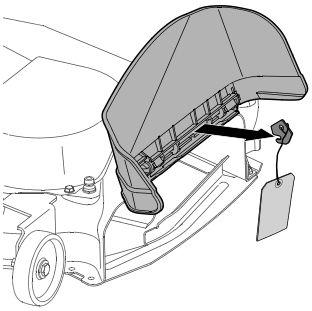

19

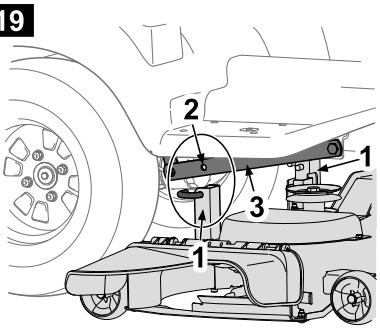

20

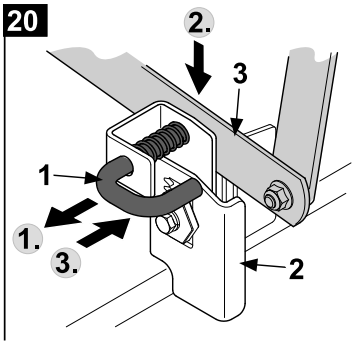

21

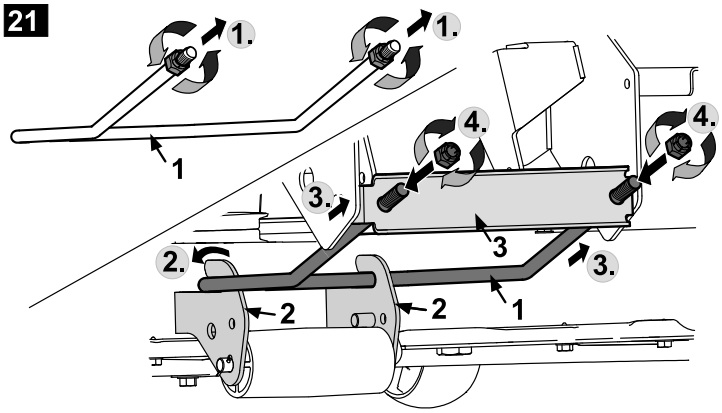

22

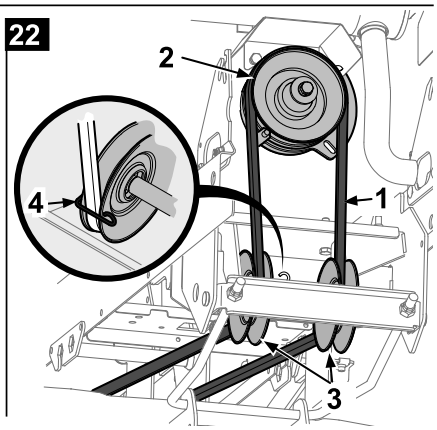

23

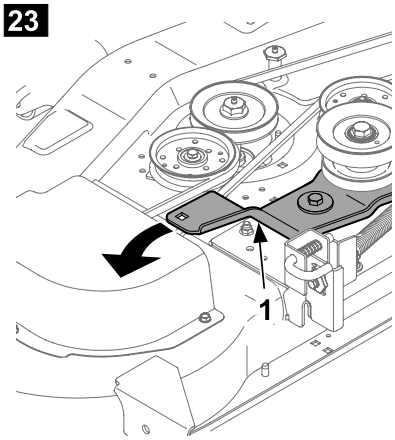

24

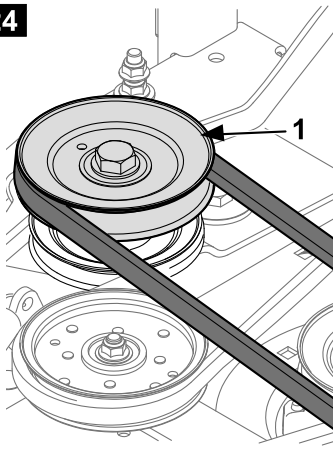

25

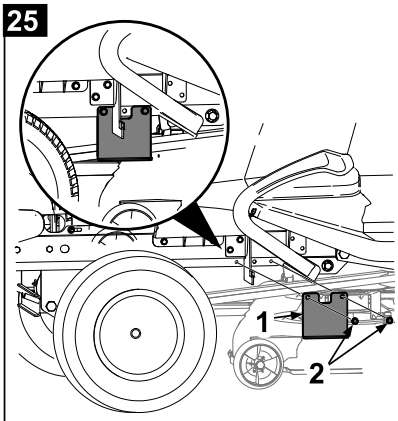

26

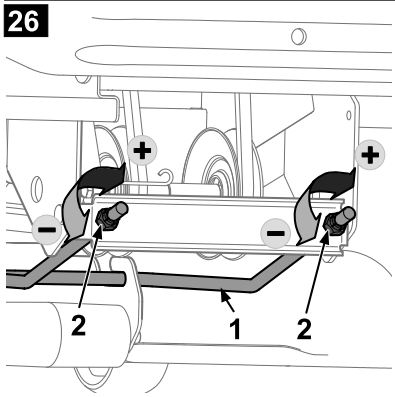

27

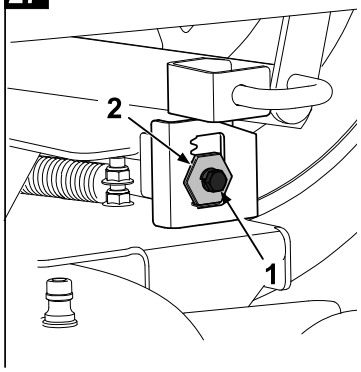

28

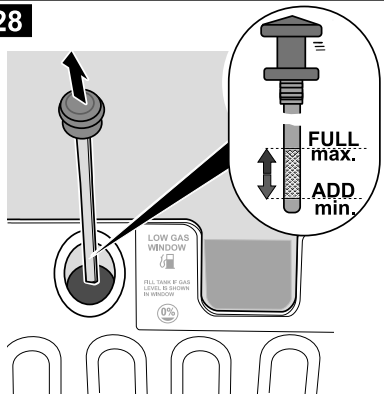

English
(Original operating instructions) 4

Français
(Notice d'instructions d'origine) 16

Deutsch
(Originalbetriebsanleitung) 29

Nederlands
(Originele gebruiksaanwijzing) 42

Italiano
(Istruzioni per l'uso originali) 55

Español
(Instrucciones de funcionamiento originales) 68

Svenska
(Originalbruksanvisning) 82

Dansk
(Originale driftsvejledning) 93

Indice

Per la vostra sicurezza 55
Montaggio 57
Elementi di comando
e indicazione 58
Modalità d'uso 60
Consigli per la cura del prato . . . 62
Trasporto 63
Pulizia/Manutenzione 63
Montaggio/smontaggio
e regolazione dell'apparato falciante 65
Messa fuori servizio 66
Garanzia 66
Informazione sul motore 66
Aiuto in caso di guasti 66

Indicazioni sulla targhetta d'identificazione

Questi dati sono importantissimi per la successiva identificazione, per l'ordinazione dei ricambi dell'apparecchio e per il servizio assistenza clienti. La targhetta d'identificazione si trova sotto il sedile del conducente. Riportate tutti i dati della targhetta d'identificazione del vostro apparecchio nello specchietto sottostante.

_____

_____

_____

Trovate queste ed ulteriori indicazioni relative all'apparecchio nella separata dichiarazione di conformità CE, che è parte integrante di queste istruzioni per l'uso.

Figure

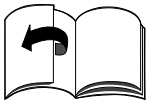

Aprire le pagine con figure all'inizio del libretto d'istruzioni per l'uso.

Le rappresentazioni grafiche possono differire nel dettaglio dall'apparecchio acquistato.

Per la vostra sicurezza

Uso corretto dell'apparecchio

Questa macchina è destinata all'uso
- come trattore da giardino da impiegare usualmente per la falciatura di superfici erbose o la manutenzione di giardini con corrispondenti accessori, che sono espressamente approvati per questo trattore da giardino,
- conforme alle descrizioni ed istruzioni di sicurezza fornite in questo libretto di istruzioni per l'uso.

Qualsiasi altro uso non è regolare. L'uso irregolare comporta l'estinzione della garanzia ed la ricusazione di qualsiasi responsabilità da parte del costruttore.

L'utilizzatore risponde di tutti i danni ai terzi ed alle loro proprietà .

Le modifiche abusive apportate all'apparecchio escludono una responsabilità della casa produttrice per i danni da esse risultanti.

Questo apparecchio non è ammesso alla circolazione sulla pubblica strada, né omologato per il trasporto di persone.

Istruzioni di sicurezza generali

Prima d'impiegare la prima volta l'apparecchio, leggere attentamente per intero queste istruzioni e comportarsi conformemente.

Informare gli altri utilizzatori sull'uso corretto.

Usare l'apparecchio solo nello stato tecnico prescritto e fornito dalla casa produttrice.

Conservare con cura queste istruzioni per l'uso e tenerle a portata di mano per ogni necessità d'impiego.

In caso di cambio del proprietario, il libretto d'istruzioni deve essere consegnato unitamente all'apparecchio.

I ricambi e gli accessori devono avere i requisiti stabiliti dal produttore.

Utilizzare perciò solo ricambi originali ed accessori originali oppure i ricambi e gli accessori autorizzati dal produttore.

Fare eseguire le riparazioni esclusivamente da un'officina specializzata.

Prima d'iniziare il lavoro con l'apparecchio

L'uso dell'apparecchio è vietato alle persone che sono sotto l'effetto di sostanze stupefacenti (per es. alcol, droghe o medicinali).

Questo apparecchio non è previsto per essere impiegato da persone (compresi i bambini) con ridotte capacità fisiche, sensorali o mentali o privi di esperienza e/o di competenze specifiche, a meno che non siano sorvegliate da una persona responsabile della loro sicurezza o non abbiano da questa ricevuto istruzioni per l'uso corretto dell'apparecchio.

I bambini devono essere sorvegliati per garantire che non giochino con l'apparecchio.

Le persone in età inferiore a 16 anni non sono autorizzate ad usare l'apparecchio. Disposizioni locali possono stabilire l'età minima dell'utilizzatore.

Prima d'iniziare il lavoro, prendere confidenza con tutti i dispositivi e con gli elementi di comando e con il loro funzionamento.

Conservare il carburante solo in contenitori appositamente omologati e mai in prossimità di fonti di accensione (per es. forni o boiler).

Sostituire il tubo di scarico, il serbatoio del carburante o il coperchio del serbatoio se sono danneggiati.

Agganciare rimorchi ed applicare gli apparecchi annessi rispettando le norme. Apparecchi annessi, rimorchi, pesizavorra ed i raccoglierba pieni influenzano il comportamento di marcia, in particolare la manovrabilità, la capacità di frenata ed il comportamento di ribaltamento.

Durante il lavoro con l'apparecchio

Nei lavori con l'apparecchio o all'apparecchio indossare indumenti da lavoro adeguati (per es. scarpe di sicurezza, pantaloni lunghi, abbigliamento aderente, occhiali protettivi e protezione acustica).

Usare l'apparecchio solo in condizioni tecniche perfette.

Non cambiare mai le regolazioni originali del motore.

Non rifornire mai l'apparecchio a motore in moto, oppure a motore caldo. Rifornite l'apparecchio solo all'aperto.

Evitare fiamme aperte, formazione di scintille e non fumare.

Assicurarsi sempre che nell'area di lavoro non si trovino persone, specialmente bambini, oppure animali.

Ispezionare la zona, sulla quale viene impiegato l'apparecchio, e rimuovere tutti gli oggetti, che possono essere copiti e proiettati.
Si evitano cosàì pericoli per le persone e danni all'apparecchio.

Non falciare superfici con pendenza superiore al 20%. Il lavoro su suoli in pendenza è pericoloso e l'ap pa recchio può ribaltarsi o slittare. Sulle superfici in pendenza partire e frenare quanto più dolcemente possibile, in discesa lasciare il motore innestato e procedere lentamente. Non procedere mai in senso trasversale alla pendenza, bensì sempre in salita e in discesa.

Lavorare con l'apparecchio solo alla luce del giorno, oppure con un'illuminazione artificiale sufficiente.

L'apparecchio non è omologato per il trasporto di persone.
Non trasportare mai altre persone.

Prima di qualsiasi lavoro all'apparecchio

Proteggetevi dalle ferite.
Prima di eseguire interventi di qualsiasi tipo sulla macchina

- spengere il motore,
- estrarre la chiave d'accensione,
- bloccare il freno di stazionamento,
- attendere che tutte le parti mobili siano completamente ferme; il motore deve essersi raffreddato,
- estrarre il cappuccio della candela d'accensione dal motore, per rendere impossibile un avviamento accidentale del motore.

Dopo il lavoro con l'apparecchio

Abbandonare l'apparecchio solo dopo avere spento il motore, azionato il freno di stazionamento ed estratto la chiave di accensione.

Dispositivi di sicurezza

I dispositivi di sicurezza servono a proteggere l'utente e devono essere sempre in perfetta efficienza.

È vietato apportare modifiche ai dispositivi di sicurezza, oppure aggirare la loro funzione.

Sono dispositivi di sicurezza:

Valvola di espulsione

Figura 14

La valvola di espulsione protegge l'utente da lesioni causate dalla lama di taglio o da oggetti solidi proiettati all'esterno. L'uso dell'apparecchio è autorizzato solo con valvola di espulsione montata.

Sistema di blocco di sicurezza

Il sistema di blocco di sicurezza permette l'avviamento del motore solo se

- il conducente si è già seduto sul sedile,
- il pedale del freno è premuto fino in fondo o il freno di stazionamento è azionato,
- il pedale di marcia si trova su «N», vale a dire non è azionato,
- l'apparato falciante/accessorio è disinserito, cioè: l'interruttore PTO o la leva PTO è sulla posizione «Spento/Off» (PTO = Power-Take-Off).

Il sistema di blocco di sicurezza spegne automaticamente il motore, non appena l'operatore lascia il sedile, senza prima attivare il freno di stazionamento.

Il sistema di blocco di sicurezza disinserisce automaticamente l'apparato falciante/l'accessorio (PTO), non appena l'operatore lascia il sedile, non importa se egli ha prima attivato il freno di stazionamento.

Il sistema di blocco di sicurezza disinserisce automaticamente l'apparato falciante/l'accessorio (PTO) non appena viene azionato il pedale di retromarcia (se la funzione OCR non è attivata).

Per reinserire l'apparato falciante/l'accessorio disinserire prima l'interruttore PTO e poi inserirlo di nuovo.

Simboli della macchina

Sull'apparecchio trovate diversi simboli in forma di autoadesivi.
Spiegazione dei simboli:

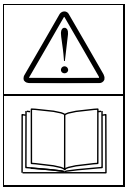

Attenzione!
Prima della messa in funzione leggere le istruzioni per l'uso!

Allontanare i terzi dalla zona di pericolo!

Pericolo di ferite da lame o parti in rotazione.

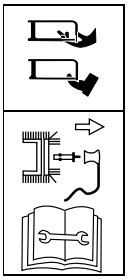

Prima di eseguire lavori agli utensili di taglio, staccare il cappuccio della candela d'accensione! Tenere dita e piedi lontano dagli utensili di taglio!
Prima di regolare o pulire l'apparecchio, o prima di controllare l'apparecchio, spegnere l'apparecchio e staccare il cappuccio della candela d'accensione.

Pericolo di ferite da erba oppure oggetti solidi proiettati all'eterno.

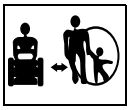

Nel campo di lavoro non devono trovarsi persone, specialmente bambini, o animali.

Il lavoro su suolo in forte pendenza può essere pericoloso.

Attenzione! pericolo di esplosione.

Acido per batterie/ Pericolo di caustica-zioni.

Attenzione, superficie molto calda!

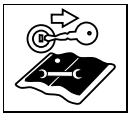

Prima di qualsiasi la-voro alla macchina, estrarre la chiave di accensione e se-guire le indicazioni di questo libretto d'istruzioni.

Nella salita e discesa non poggiare mai i piedi sull'apparato falciante.

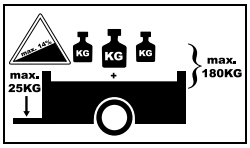

Per il traino di un rimorchio non superare i seguenti valori massimi:

Pendenza max.	14%
Carico del timone sul gancio di traino max.	25 kg
Peso rimorchiabile (rimorchio e carico) max.	180 kg

Conservare sempre ben leggibili questi simboli sull'apparecchio.

Simboli in queste istruzioni per l'uso

In questo libretto d'istruzioni sono utilizzati i simboli seguenti:

⚠ ***Pericolo***

Si richiama l'attenzione su pericoli relativi all'attività descritta, durante la quale sussiste un pericolo per le persone.

⚠ ***Attenzione***

Si richiama l'attenzione su pericoli relativi all'attività descritta, che può comportare un danno per l'appa-recchio.

ⓘ **Avvertenza**

Segnala informazioni importanti e consigli d'impiego.

Indicazioni di posizione

Nell'indicazione di posizioni dell'apparecchio (ad es. sinistra, destra) facciamo sempre riferimento al conduce sul sedile, rivolto nella direzione di lavoro dell'apparecchio.

Avvertenza per lo smalti-mento

Smaltire i residui dell'imballaggio inutilizzati, gli apparecchi fuori uso ecc. secondo le norme locali.

Montaggio

ⓘ **Avvertenza**

Per muovere a spinta il trattore, la leva di sblocco della trasmissione deve trovarsi nella posizione corrispon-dente. Vedi a proposito il capitolo «Elementi di comando e indicazione – Sblocco della trasmissione».

Mettere in funzione la batteria

⚠ ***Pericolo***

Pericolo d'intossicazione e di ferite da acido per batterie

Indossare guanti protettivi ed occhiali protettivi. Evitare il contatto della pelle con acido per batterie.

Se spruzzi di acido per batterie do-vessero raggiungere il volto oppure gli occhi, lavarli immediatamente con acqua fredda e rivolgersi ad un medico. In caso d'ingestione accidentale di acido per batterie, bere molta acqua e rivolgersi imme-diatamente ad un medico.

Conservare le batterie fuori della portata dei bambini.

Non capovolgere mai le batterie, poiché l'acido può versarsi.

Consegnare l'acido per batterie residuo al proprio fornitore oppure ad un'azienda di smaltimento.

⚠ ***Attenzione***

Pericolo d'incendio, esplosione e corrosione a causa di acido della batteria e gas dell'acido per batterie

Pulire subito parti del veicolo sulle quali sono caduti spruzzi di acido. L'acido ha un effetto corrosivo.

Non fumare, mantenere lontano oggetti ardenti o incandescenti.

Caricare le batterie solo in ambienti ben ventilati ed asciutti.

Possibile cortocircuito nel lavoro alla batteria. Non deporre sulla batteria utensili oppure oggetti metallici.

ⓘ **Avvertenza**

La batteria si trova sotto il cofano motore.

In caso di fornitura di una batteria «senza manuten-zione/sigillata» (tipo 1)

(Batteria senza tappi di chiusura)

La batteria contiene acido per batterie ed è sigillata all'origine.

Ma anche una batteria «senza manu-tenzione» ha bisogno di manuten-zione, per raggiungere una certa durata utile.

- Mantenere pulita la batteria.
- Evitare un ribaltamento della batte-ria. Anche da una batteria «sigillata» fuoriesce liquido elettrolitico, se viene ribaltata.
- Prima di mettere la batteria in fun-zione la prima volta, caricarla con un caricabatteria (corrente di carica massima 12 Volt/6 Ampere) da 1 a 2 ore. Dopo la carica, estrarre prima la spina di alimentazione del caricabatteria, dopo staccare la batteria (vedi anche le istruzioni per l'uso del caricabatteria).

In caso di fornitura di una batteria da riempire (tipo 2)

(Batteria con tappi di chiusura)

Figura 2

- Staccare i tappi di chiusura dalle celle della batteria.
- Riempire lentamente ogni cella fino ad 1 cm sotto l'apertura di riempimento.
- Lasciare riposare la batteria per 30 minuti, affinché il piombo possa assorbire l'acido per batterie.
- Controllare il livello dell'acido, eventualmente aggiungere acido.
- Prima di mettere la batteria in fun-zione la prima volta, caricarla con un caricabatteria (corrente di carica massima 12 Volt/6 Ampere) da 2 a 6 ore.

Dopo la carica, estrarre prima la spina di alimentazione del caricabatteria, dopo staccare la batteria (vedi anche le istruzioni per l'uso del caricabatteria).

- Applicare i tappi di chiusura sulle celle della batteria.
- Montare la batteria nell'apparecchio.
- Rimuovere il tappo di chiusura dello sfiato della batteria. Inserire il tubo di sfiato ed introdurlo nell'apparecchio verso il basso. Attenzione al libero passaggio! (Figura 2b)
- Collegare prima il cavo rosso (+), dopo il cavo nero (–).
- Successivo rabbocco della batteria solo con acqua distillata (controllo ogni 2 mesi).
- Mantenere pulita la batteria.

⚠ ***Attenzione***

Osservare l'ordine di montaggio nel collegare e scollegare la batteria.

Montaggio:

- Collegare prima il cavo rosso (+/polo positivo), dopo il cavo nero (–/polo negativo).

Smontaggio:

- Staccare prima il cavo nero (–/polo negativo), dopo il cavo rosso (+/polo positivo).

Montare il volante

Figura 2c

- Inserire il volante (2) sull'albero dello sterzo (1).
- Appoggiare la rondella (3) con la convessità rivolta verso l'alto e fissare il volante con la vite (4).
- Inserire il coperchio (5, secondo il modello).

Elementi di comando e indicazione

⚠ ***Attenzione.***
Danni all'apparecchio.

Qui si descrivono preliminarmente le funzioni degli elementi di comando ed indicazione. Non eseguire ancora nessuna funzione.

Figura 1

A Blocchetto d'accensione con funzione OCR
B Pedale di marcia avanti
C Pedale di retromarcia
D Interruttore per il sollevamento elettrico dell'apparato falciante*
E Leva di regolazione dell'altezza di taglio *
F Leva per la regolazione in alto/basso dell'apparato falciante * (solo in combinazione con il sollevamento elettrico dell'apparato falciante)
G Indicatore del livello serbatoio
H Leva di sblocco della trasmissione
I Asta di livello/bocchetta di riempimento per l'olio del cambio
J Serbatoio carburante/bocchettone di riempimento
K Portaoggetti
L Portalattine
M Leva di regolazione sedile
N Leva di regolazione del volante *
O Pedale del freno
P Leva acceleratore/starter
Q Interruttore del freno di stazionamento/Tempomat
R Starter
S Indicatore combinato *
T Volante (non raffigurata)
U Interruttore PTO

(* secondo il modello)

Blocchetto d'accensione con funzione OCR (A)

Figura 3

Questo blocchetto d'accensione è dotato di una funzione OCR (= falciatura controllata dall'utente in retromarcia).

Avviamento:

Ruotare la chiave verso destra finché il motore non si avvia, poi lasciare. La chiave è su F (posizione normale) e permette la falciatura in marcia avanti.

Posizione OCR:

Ruotare la chiave verso sinistra dalla posizione normale alla posizione marcia indietro R F e premere l'interruttore (1).

La spia di controllo (2) si accende ed indica all'utente che l'apparecchio permette ora una falciatura in marcia indietro ed in marcia a vanti.

Spegnere:

Ruotare la chiave verso sinistra su STOP.

ℹ **Avvertenza**

Usare la funzione OCR solo se indispensabile e lavorare altrimenti in posizione normale.

La funzione OCR si disinserisce automaticamente non appena si ruota la chiave nella posizione normale oppure si spegne il motore (posizione di arresto o spegnimento del motore da parte del sistema di blocco di sicurezza).

Pedale di marcia avanti (B)

Figura 1

Il pedale regola la velocità di marcia nel movimento in avanti.

Pedale di retromarcia (C)

Figura 1

Il pedale regola la velocità di marcia nel movimento indietro.

ℹ **Avvertenza sul pedale di marcia avanti/indietro**

Quanto più si preme il pedale in avanti, tanto più veloce procede l'apparecchio.

Per fermare (arresto) e per cambiare il senso di marcia, rilasciare il pedale corrispondente.

Interruttore per il sollevamento elettrico dell'apparato falciante (D) (secondo il modello)

Figura 4

Serve per sollevare ed abbassare l'apparato falciante (solo in combinazione con la leva per la regolazione in alto/basso dell'apparato falciante).

Abbassare l'apparato falciante
= premere l'interruttore in avanti.

Sollevare l'apparato falciante
= interruttore indietro.

Avvertenza

L'apparato falciante viene abbassato solo finché non è stata raggiunta l'altezza precedentemente impostata con la leva per la regolazione in alto/basso dell'apparato falciante.

Leva di regolazione dell'altezza di taglio (E) (secondo il modello)

Figura 1

Serve per sollevare ed abbassare l'apparato falciante.

Massima altezza di taglio – apparato falciante in alto = leva su «HI/12».

Minima altezza di taglio – apparato falciante abbassato = leva su «LO/1».

Leva per la regolazione in alto/basso dell'apparato falciante (F) (secondo il modello)

Figura 4

Serve per preimpostare l'altezza di regolazione desiderata dell'apparato falciante (solo in combinazione con il sollevamento elettrico dell'apparato falciante).

Massima altezza di taglio – appaato falciante in alto = leva su «HI/6».

Minima altezza di taglio – apparato falciante abbassato = leva su «LO/1».

Avvertenza

Per l'impostazione l'apparato falciante deve essere prima completamente sollevato con l'interruttore per il sollevamento elettrico dell'apparato falciante.

Indicazione di livello serbatoio (G)

Figura 5

Provvedere al rifornimento di carburante non appena il livello raggiunge la zona della finestrella spia (1).

Leva di sblocco della trasmissione (H)

Figura 6

Per spingere l'apparecchio a motore spento.

- Estrarre la leva e spingerla in alto. Per la marcia spingere la leva in basso e premerla nell'interno.

La leva si trova dietro all'apparecchio.

Asta di livello/bocchetta di riempimento per l'olio del cambio (I)

Figura 5

Per controllare il livello ed introdurre olio del cambio.

Serbatoio carburante/bocchettone di riempimento (J)

Figura 1

Portaoggetti (K)

Figura 1

Portalattine (L)

Figura 1

Leva di regolazione del sedile (M)

Figura 7

Tirare la leva e regolare il sedile.

Leva di regolazione del volante (N) (secondo il modello)

Figura 8

Serve per regolare la posizione del volante.

- Tirare e mantenere tirata la leva.
- Regolare il volante.
- Lasciare la leva. Attenzione all'arresto corretto del volante.

Pedale del freno (O)

Figura 1

Il pedale del freno può essere usato per la frenatura rapida, per attivare/disattivare il freno di stazionamento o per disinserire il Tempomat.

Starter (P/R) (secondo la versione)

Figura 9

Per l'avviamento a motore freddo portare la leva dello starter in avanti sulla posizione (figura 9) o la leva dell'acceleratore sulla posizione (figura 10).

Leva dell'acceleratore (P)

Figura 10

Regolare progressivamente il numero di giri del motore.

Rotazione veloce del motore = .

Rotazione lenta del motore = .

Interruttore del freno di stazionamento/ Tempomat (Q)

Figura 11

Questo interruttore ha una doppia funzione:

Bloccare il freno di stazionamento (P):

Premere fino in fondo il pedale del freno e tirare l'interruttore. Rilasciare il pedale del freno.

Allentare il freno di stazionamento:

Premere fino in fondo il pedale del freno, l'interruttore si sblocca.

Inserire il Tempomat:

Premere l'interruttore durante la marcia.

Si mantiene così la velocità di marcia avanti selezionata in questo momento (ma non la velocità massima); si può togliere il piede dal pedale di marcia.

Il Tempomat si disinserisce automaticamente azionando il pedale di marcia o il pedale del freno.

Avvertenza

Il Tempomat funziona solo durante la marcia in avanti.

Display combinato (S) (secondo il modello)

Figura 12

Secondo la versione dell'apparecchio, il display combinato può essere costituito dai seguenti elementi:

Pressione dell'olio (1):

Se a motore in moto la spia si accende, spegnere immediatamente il motore e controllare il livello dell'olio. Rivolgersi eventualmente ad un'officina.

Freno (2):

La spia si accende quando all'avviamento del motore il pedale del freno non è premuto oppure il freno di stazionamento non è bloccato.

Apparato falciante/accessorio (PTO) (3):

La spia è accesa quando all'avviamento del motore l'apparato falciante/accessorio (PTO) non è disinserito.

Spia carica batteria (4):
Se a motore in moto la spia si accende, la batteria non viene caricata sufficientemente. Rivolgersi eventualmente ad un'officina.

Contatore ore di servizio (5):
Indica nel display le ore di servizio in ore e $^{1}/_{10}$ di ora.

Funzioni opzionali:

– All'inserimento dell'accensione viene visualizzata brevemente la tensione della batteria, l'indicazione cambia poi per indicare le ore di servizio.
  Le ore di servizio vengono contate sempre, a meno che la chiave di accensione non sia su «Stop» oppure sia estratta.
– Ogni 50 ore di servizio (a seconda della versione), per 5 minuti nel display appare un'indicazione di cambio dell'olio «CHG/OIL». Questo messaggio appare nelle 2 ore seguenti. Per gli intervalli di cambio dell'olio vedi manuale del motore.

Volante (T)

Figura 1

Interruttore PTO (U)

Figura 13

Con l'interruttore PTO, per mezzo di un giunto elettromeccanico, s'inserisce e disinserisce l'apparato falciante/accessorio.

Inserire = tirare l'interruttore.

Disinserire = spingere l'interruttore.

Avvertenza

In caso di disinserimento automatico da parte del sistema di blocco sicurezza (per es. nella retromarcia con apparato falciante inserito), per togliere il blocco del giunto, l'interruttore deve essere prima disinserito e poi di nuovo inserito.

Luce (secondo il modello)

I fari sono accesi finché il motore è in funzione o la chiave di accensione si trova fuori della posizione di Stop (STOP).

Modalità d'uso

Osservare anche le istruzioni nel manuale del motore!

Pericolo di lesioni personali

Persone, bambini e/o animali non devono mai trattenersi in prossimità dell'apparecchio durante la falciatura. Essi possono essere feriti da pietre o oggetti simili proiettati.
Vietare ai bambini l'uso dell'apparecchio.
Prestare particolare attenzione nella falciatura a marcia indietro (apparecchi con interruttore OCR).
Nell'area di lavoro dell'apparecchio non devono sostare persone.
Non vuotate mai il raccoglierba con l'apparato falciante in moto.
Durante lo svuotamento del raccoglierba il materiale falciato, lanciato verso l'esterno, può ferire voi stessi o altri.
Durante la falciatura su suoli in forte pendenza l'apparecchio può ribaltarsi ferendovi. Non procedete mai in senso trasversale alla pendenza, ma solo in salita e in discesa.
Percorrere solo suoli con una pendenza massima del 20%.
Non svoltare su suolo in pendenza.
Nella falciatura su erba umida, a causa della ridotta aderenza al terreno, l'apparecchio può slittare provocando la vostra caduta.
Falciate solo quando l'erba è asciutta.
Una velocità eccessiva può aumentare il pericolo d'infortunio.
Mantenetevi a distanza sufficiente nella falciatura in zone limite, come per es. in prossimità di forti pendii oppure sotto gli alberi, vicino a cespugli e siepi.
Fate molta attenzione nel movimento in rertromarcia.
Esaminare il terreno sul quale l'apparecchio viene impiegato e rimuovere tutti gli oggetti, che possono essere colpiti e proiettati.
Se un oggetto estraneo (per es. pietra) viene colpito dall'utensile di taglio, oppure se l'apparecchio comincia a vibrare in modo insolito: Spegnere immediatamente il motore. Primo dell'ulteriore uso, fare controllare in una officina specializzata se l'apparecchio ha riportato danni.
Non mettersi mai innanzi alle valvole d'espulsione erba delle falciatrici.
Non avvicinare mai le mani o i piedi a parti in rotazione.
Prima di allentare blocchi o di eliminare otturazioni nel canale d'espulsione, spegnere il motore ed estrarre la chiave d'accensione ed i cappucci delle candele d'accensione.
Non usare l'apparecchio in presenza di cattive condizioni meteorologiche, per es. in caso di pericolo di pioggia o di temporale.

Pericolo di asfissia da monossido di carbonio

Tenere in moto il motore a combustione solo all'aperto.

Pericolo di esplosione e d'incendio

I vapori di carburanti/benzina sono esplosivi ed il carburante è altamente infiammabile.
Eseguite il rifornimento di carburante prima di avviare il motore.
Tenete il serbatoio chiuso quando il motore è in moto o ancora caldo.
Aggiungete carburante solo quando il motore è spento e freddo.
Evitare fiamme aperte, formazione di scintille e non fumare.
Rifornite l'apparecchio solo all'aperto.
Non avviate il motore se è stato versato carburante.
Allontanare il veicolo dalla superficie sporca di carburante ed attendere che i vapori di carburante si siano dispersi.
Per evitare il pericolo d'incendio mantenete le seguenti parti libere da erba e da perdite di olio: motore, tubo di scarico, la batteria, serbatoio carburante.

⚠ ***Pericolo***
di lesioni personali a causa di difetti all'apparecchio
Usare l'apparecchio solo in perfetto stato. Prima d'ogni uso provvedere ad un controllo a vista.
Controllare specialmente i dispositivi di sicurezza, gli utensili di taglio con il supporto, gli elementi di comando e gli accoppiamenti a vite, per accertare il corretto fissaggio ed eventuali danni. Prima dell'uso sostituire le parti danneggiate.

Orario d'uso autorizzato

Osservare le norme nazionali/comunali con riferimento gli orari consentiti per l'uso (chiedere eventualmente alla propria autorità competente).

Prima di ogni uso

Controllare:
- tutti i dispositivi di protezione,
- il livello dell'olio motore (vedi manuale del motore),
- il livello di carburante nel serbatoio
- la pressione dei pneumatici,
- fessure di ventilazione nella parte inferiore del cruscotto,
- la presenza di sporcizia e residui di falciatura sui rivestimenti laterali, gli attrezzi portati, nella zona del filtro dell'aria.

Rifornimento carburante e controllo del livello dell'olio

Avvertenza

All'origine il motore è già stato riempito con olio – si prega di controllare e, se necessario, aggiungere olio.
- Rifornire «benzina senza piombo» vedi manuale del motore.
- Riempire il serbatoio del carburante fino a massimo 2 cm sotto il bordo inferiore del bocchettone di riempimento.
- Chiudere bene il serbatoio del carburante.
- Controllare il livello dell'olio. Illivello deve rientrare tra i riferimenti «FULL/max.» e «ADD/min.» (vedi anche manuale del motore).
- Controllare il livello dell'olio del cambio (figura 28):
  – Disporre l'apparecchio su una superficie piana.
  – Pulire la zona intorno al bocchettone di riempimento olio.
  – Estrarre l'asta di livello dall'apertura di riempimento dell'olio.
  – Pulire l'asta di livello.
  – Controllare il livello dell'olio. Il livello dell'olio deve essere tra i riferimenti «FULL/max.» e «ADD/min.».
  – Se necessario introdurre olio nell'apertura di riempimento (usare solo olio idrostatico della marca «Shell Rotella TTF-SB» – rivolgersi al proprio fornitore).
  – Inserire l'asta di livello badando che sia correttamente in sede.

Controllare la pressione dei pneumatici

Avvertenza

Per motivi di produzione la pressione dei pneumatici può essere superiore al necessario.
- Controllare la pressione dei pneumatici Se necessario correggere (vedi il capitolo «Manutenzione»):
  – avanti: 0,8 bar
  – dietro: 0,7 bar

Regolazioni prima della marcia

- Disporre l'apparecchio su suolo resistente, piano e bloccare il freno di stazionamento.
- Eseguire i lavori a motore spento.
- Estrarre la chiave d'accensione.

Per tutti i lavori alle parti mobili:
- aprire il cofano motore e staccare anche il cappuccio della candela di accensione dalla candela.

Regolare il sedile del conducente.

Figura 7
- Prendere posto sul sedile del conducente.
- Portare il sedile nella posizione desiderata. Attenzione all'arresto corretto!

Regolazione del volante

Figura 8
- Prendere posto sul sedile del conducente.
- Portare il volante nella posizione desiderata. Attenzione all'arresto corretto!

Regolazione delle ruote dell'apparato falciante (secondo il modello)

Le ruote dell'apparato falciante, nella posizione più bassa dell'apparato falciante, devono essere sempre almeno a 6–12 mm sopra il suolo.
Le ruote dell'apparato falciante non sono previste per sostenere il carico dell'apparato falciante.
Se necessario, spostarle uniformemente.

Avviare il motore

- Prendere posto sul sedile del conducente.
- Disinserire l'apparato falciante/accessorio: disinserire il PTO e sollevare l'apparato falciante.
- Premere completamente il pedale del freno e mantenerlo premuto o bloccare il freno di stazionamento.
- Non azionare il pedale di marcia (= posizione N).

Avvertenza

Gli apparecchi con trasmissione idrostatica sono in posizione N quando il pedale di marcia non viene azionato.
- Disporre la leva dell'acceleratore nella posizione intermedia (fra e).
- Se il motore è freddo, tirare lo starter e spostare la leva dell'acceleratore nella posizione .
- Ruotare la chiave d'accensione su, finché il motore non va in moto (prova d'avviamento massimo 5 secondi, prima della prova seguente attendere 10 secondi). Quando il motore è in moto, disporre la chiave d'accensione su F.
- Riportare lentamente indietro lo starter.
- Riportare indietro la leva dell'acceleratore, finché il motore non gira regolarmente.

Spegnere il motore

- Disporre la leva dell'acceleratore nella posizione intermedia
- Fare girare il motore per ca. 20 secondi.
- Mettere la chiave di accensione su STOP.
- Estrarre la chiave d'accensione.
- Prima di lasciare l'apparecchio, bloccare il freno di stazionamento.

Movimento

⚠ ***Pericolo***

La partenza di scatto, l'arresto improvviso e la marcia a velocità eccessiva aumentano il pericolo d'incidenti e possono causare danni all'apparecchio.
Non regolare/spostare mai il sedile del conducente o il volante durante la marcia.

Avvertenza

Muoversi in retromarcia con molta precauzione. Non cambiare mai il senso di marcia senza avere prima fermato l'apparecchio.

- Avviare il motore come già spiegato.
- Spostare la leva dell'acceleratore su , per garantire una sufficiente erogazione di potenza.
- Allentare il freno di stazionamento: premere fino in fondo il pedale del freno e poi rilasciarlo.
- Azionare lentamente il pedale di marcia, finché non si raggiunge la velocità desiderata.

Fermare l'apparecchio

- Rilasciare il pedale di marcia.
- Premere il pedale del freno finché l'apparecchio non si ferma.

Falciare

Avvertenza

– Nel servizio normale F (vedi uso del blocchetto dell'accensione): disinserire e sollevare l'apparato falciante prima andare in retromarcia.
– Nella falciatura in retromarcia R F (vedi uso del blocchetto dell'accensione): usare la massima attenzione durante la falciatura in retromarcia ed attivarla solo se indispensabile.
– Non cambiare direzione di marcia quando l'apparecchio è in moto per inerzia o spinto dal motore.

- Avviare il motore come già spiegato.
- Spostare la leva dell'acceleratore su , per garantire una sufficiente erogazione di potenza.
- Inserire l'apparato falciante.
- Abbassare l'apparato falciante.
- Allentare il freno di stazionamento: premere fino in fondo il pedale del freno e poi rilasciarlo.
- Con il pedale di marcia avanti selezionare il senso di marcia in avanti e (agendo lentamente) la velocità. L'apparecchio è in marcia.

Generali

Nella regolazione dell'altezza di taglio e della velocità di marcia, fare attenzione a non mettere l'apparecchio sotto sforzo.
In dipendenza dalla lunghezza, dal tipo e dall'umidità dell'erba da tagliare, è necessario adattare l'altezza di taglio e la velocità , al fine di poter raccogliere senza problemi l'erba tagliata in un raccoglierba.
In caso di intasamenti, ridurre la velocità di marcia e regolare una altezza di taglio maggiore.

Falciatura ottimale del prato

Falciare le prime due strisce in modo da fare cadere l'erba tagliata lateralmente verso il centro.

- Non lasciare mai crescere l'erba troppo alta.
- Non tagliare mai l'erba troppo corta
- Falciare strisce rettilinee.
- Non falciare ad elevata velocità di marcia, specialmente se è installato un kit di pacciamatura oppure un raccoglierba.

Pacciamatura

Con i corrispondenti accessori, diversi apparecchi possono anche eseguire la pacciamatura. Il fornitore v'informa sugli accessori disponibili.

Parcheggiare l'apparecchio

- Fermare l'apparecchio: Rilasciare il pedale di marcia e premere il pedale del freno finché l'apparecchio non si ferma.
- Disinserire l'apparato falciante/accessorio.
- Disporre la leva dell'acceleratore nella posizione intermedia
- Sollevare l'apparato falciante.
- Dopo 20 secondi ruotare la chiave d'accensione su STOP.
- Prima di lasciare l'apparecchio, bloccare il freno di stazionamento.
- Estrarre la chiave d'accensione.

Spingere apparecchi con trasmissione idrostatica

Figura 6

Spingere l'apparecchio solo dopo avere spento il motore.

- Sbloccare il freno di stazionamento.
- Sbloccare la trasmissione: estrarre la leva e spingerla in alto.

Prima di avviare il motore riportare indietro la leva di sblocco della trasmissione.

Consigli per la cura del prato

Falciare

Il prato è costituito da diversi tipi di erbe. Falciandolo spesso, crescono di più[1] le erbe che sviluppano molte radici e formano una solida cotica erbosa. Se si falcia raramente, si sviluppano prevalentemente erbe alte ed altre erbe selvatiche (per es. trifoglio, margherite ...).

L'altezza normale di un prato è ca. 4–5 cm. È consigliabile falciare solo $^1/_3$ dell'altezza totale; tagliare dunque da 7–8 cm ad altezza normale.

Se possibile, non tagliare il prato a meno di 4 cm altrimenti, in caso di siccità, si danneggia la cotica erbosa.

Falciare l'erba alta (per es. dopo le vacanze) un poco alla volta fino all'altezza normale.

Pacciamatura con accessorio (opzione)

Nella falciatura l'erba viene tagliata a pezzettini (di ca. 1 cm) e resta sul terreno. Al prato si conservano cosài molte sostanze nutritive.
Osservare le avvertenze:

- Non falciare erba bagnata.
- Non falciare mai oltre max. 2 cm della lunghezza totale dell'erba.
- Avanzare lentamente.

- Utilizzare il massimo numero di giri del motore.
- Pulire regolarmente la piastra di falciatura.

Avvertenza

Montare l'accessorio di pacciamatura a seconda della versione. Esempio di montaggio nella Figura 15.

Trasporto

Per cambiare luogo d'impiego percorrere con l'autofalciatrice solo tratti brevi. Per le maggiori distanze usate un veicolo per il trasporto.

Avvertenza

l'apparecchio non è dotato di omologazione secondo il codice della strada.

Percorsi brevi

Pericolo

Oggetti possono essere colpiti e proiettati dall'apparato falciante in rotazione e così provocare danni.

- Prima di mettere in marcia l'apparecchio disinserire l'apparato falciante.

Percorsi lunghi

Attenzione

Danni di trasporto

I mezzi di trasporto utilizzati (per es. veicolo di trasporto, rampa di carico e simili) devono essere impiegati secondo le norme (vedi il relativo libretto d'istruzioni per l'uso).

Per il trasporto l'apparecchio deve essere fissato contro lo spostamento accidentale.

Pericolo d'inquinamento ambientale da perdita carburante

Non trasportate l'apparecchio in posizione ribaltata.

- Preparare il veicolo di trasporto.
- Fissare la rampa di carico al veicolo di trasporto.
- Spingere a mano l'apparecchio a folle sulla superficie di carico (negli apparecchi con trasmissione idrostatica, sbloccare la trasmissione).
- Bloccare il freno di stazionamento.
- Fissare l'apparecchio contro lo spostamento accidental.

Pulizia/Manutenzione

Pericolo

Pericolo di lesioni personali da avviamento involontario del motore.

Proteggetevi dalle ferite.

Prima di eseguire interventi di qualsiasi tipo sulla macchina

- *spengere il motore,*
- *estrarre la chiave d'accensione,*
- *bloccare il freno di stazionamento,*
- *attendere che tutte le parti mobili siano completamente ferme, il motore deve essersi raffreddato,*
- *per impedire un avviamento accidentale del motore, estrarre il cappuccio della candela d'accensione sul motore.*

Pulizia

Pulizia della macchina

Attenzione

Per la pulizia non usare pulitrici ad alta pressione.

- Pulire l'apparecchio possibilmente sempre subito dopo la falciatura.
- Disporre l'apparecchio su un suolo solido e piano.
- Bloccare il freno di stazionamento.

Avvertenza

In caso d'impiego dell'apparecchio per il lavoro invernale sussiste un pericolo di ossidazione e corrosione particolarmente alto. Pulire accuratamente l'apparecchio dopo ogni impiego.

Pulire l'apparato falciante

Pericolo

Pericolo di lesioni personali a causa di lame taglienti.

Indossare guanti da lavoro.

Negli apparecchi con più attrezzi di taglio, il movimento di un attrezzo di taglio può comportare il movimento degli altri attrezzi di taglio. Pulire con precauzione gli utensili di taglio.

Attenzione

Danni al motore

Non ribaltare l'apparecchio oltre 30°. Il carburante può scorrere nella camera di combustione e provocare danni al motore.

- Sollevare completamente l'apparato falciante.
- Pulire il vano di taglio con una spazzola, uno spazzolone o straccio.

Apparato falciante con ugello di lavaggio (accessorio)

Figura 16

Disporre l'apparecchio su una superficie piana, priva di ciottoli, pietre ecc. ed azionare il freno di stazionamento.

1. Collegare un tubo flessibile dell'acqua, per mezzo di un giunto rapido commerciale, all'ugello di lavaggio. Aprire il rubinetto dell'acqua.
2. Avviare il motore.
3. Abbassare l'apparato falciante ed inserirlo per qualche minuto.
4. Disinserire l'apparato falciante e spegnere il motore.
5. Staccare il tubo dell'acqua.

Ripetere le operazioni 1–5 con il secondo ugello di lavaggio (se disponibile).

Terminata l'operazione di lavaggio (operazioni 1–5):

- Sollevare l'apparato falciante.
- Avviare il motore ed inserire per qualche minuto l'apparato falciante, per asciugarlo.

Pulizia dell'accessorio

- Vedi istruzioni nel manuale dell'accessorio.

Manutenzione

Osservare le istruzioni per la manutenzione nel manuale del motore. Alla fine della stagione, fare controllare e sottoporre a manutenzione l'apparecchio da un'officina specializzata.

Attenzione

Pericolo per l'ambiente da olio motori

Consegnate l'olio usato risultante da un cambio olio ad un centro di raccolta olio usato, oppure ad un'impresa di smaltimento.

Pericolo per l'ambiente da batterie

Non gettare le batterie esauste nei rifiuti domestici.
Consegnare le batterie esauste al proprio fornitore oppure ad un'impresa di smaltimento.
Smontare la batteria, prima di rottamare l'apparecchio.

Uso di un cavo ausiliario di avviamento

⚠ ***Pericolo***

Non aggirare mai una batteria difettosa o congelata con un cavo ausiliario di avviamento.
Prestare attenzione che gli apparecchi ed i morsetti di cavi non siano in contatto, le accensioni siano disinserite.

- Collegare il cavo ausiliario di avviamento rosso al polo positivo (+) della batteria scarica e della batteria di erogazione.
- Collegare il cavo ausiliario di avviamento prima al polo negativo (–) della batteria di erogazione. Collegare l'altra pinza al telaio del blocco motore del trattore con la batteria scarica (quanto più lontano possibile dalla batteria).

Avvertenza

Se la batteria di erogazione è montata in un veicolo, non avviare questo veicolo durante l'operazione di avviamento ausiliario.

- Avviare il trattore con la batteria scarica ed azionare il freno di stazionamento.
- Staccare i cavi ausiliari di avviamento nell'ordine inverso.

Pressione dei pneumatici

⚠ ***Attenzione***

Non superare mai la massima pressione dei pneumatici ammessa (vedi fianchi dei pneumatici).
Quando si gonfiano i pneumatici non mettersi avanti o sopra il pneumatico.

La pressione di lavoro dei pneumatici consigliata è:
– avanti: 0,8 bar
– dietro: 0,7 bar

Una pressione eccessiva dei pneumatici riduce la loro durata.
La pressione dei pneumatici deve essere controllata prima di ogni corsa.

Dopo 5 ore di funzionamento

- Primo cambio dell'olio motore. Intervalli successivi, vedi manuale del motore.
- Per scaricare l'olio usare lo scarico rapido (Figura 17) (opzione).

Dopo 10 ore di funzionamento

- Lubrificare tutti i punti di rotazione e di supporto dei pedali di marcia e del freno con una goccia di olio leggero.
- Pulizia dei poli della batteria.
- Prima sostituzione del filtro dell'olio del cambio/olio motore. Fare eseguire questi lavori da un'officina specializzata.

Ogni 25 ore di funzionamento

- Lubrificare con grasso tipo 251H EP tutti gli alberi delle lame, i rullini tenditori e supporti dei rullini tenditori tramite gli ingrassatori a nipplo. Fare eseguire questi lavori da un'officina specializzata.
- Lubrificare con un grasso tipo 251H EP i cuscinetti delle ruote e gli assi delle ruote anteriori tramite gli ingrassatori a nipplo.
- Lubrificare le ruote dell'apparato falciante con un grasso multiuso tramite gli ingrassatori a nipplo.
- Lubrificare con grasso tipo 251H EP il piantone dello sterzo e la scatola dello sterzo. Fare eseguire questi lavori da un'officina specializzata.

Ogni 50 ore di funzionamento

- Fare rimuovere da un'officina specializzata lo sporco ed i residui d'erba dal meccanismo di trasmissione.
- Sostituzione dell'olio del cambio/olio motore. Fare eseguire questi lavori da un'officina specializzata.

Ogni 2 mesi

- Solo per la batteria tipo 2: rabboccare le celle della batteria con acqua distillata fino a 1 cm sotto l'apertura di riempimento.

Se necessario

Caricare la batteria

Se si lascia l'apparecchio inutilizzato per lungo tempo, consigliamo di smontare la batteria dall'apparecchio e di caricarla prima di conservarla, ogni 2 mesi durante il magazzinaggio e prima di rimetterla in servizio.

Avvertenza

Osservare le avvertenze nelle istruzioni per l'uso del caricabatterie.

Sostituzione dei fusibili

- Sostituire i fusibili difettosi solo con fusibili di uguale potenza.

Una volta ogni stagione

- Lubrificare i denti della scatola di guida con un grasso universale.
- Lubrificare gli snodi dello sterzo con alcune gocce di olio leggero.
- Lubrificare tutti i punti di rotazione e supporto (leve di comando, regolazione dell'altezza dell'apparato falciante...) con alcune gocce di olio leggero.
- Pulire la candela d'accensione e regolare la distanza tra gli elettrodi, oppure cambiare la candela, vedi manuale del motore.
- Fare lubrificare gli assi delle ruote posteriori da un'officina specializzata con grasso speciale (idrorepellente).
- Fare affilare o sostituire la lama di taglio in un'officina specializzata.

Avvertenza

Ad intervalli regolari (quando si va in officina) fare controllare lo stato della cinghia dell'apparato falciante.

Montaggio/smontaggio e regolazione dell'apparato falciante

⚠ ***Pericolo***
Pericolo di lesioni personali da avviamento involontario del motore.
Proteggetevi dalle ferite.
Prima di eseguire interventi di qualsiasi tipo sulla macchina
- *deporre l'apparecchio su una superficie piana,*
- *spengere il motore,*
- *estrarre la chiave d'accensione,*
- *disinserire il PTO,*
- *bloccare il freno di stazionamento,*
- *attendere che tutte le parti mobili siano completamente ferme, il motore deve essersi raffreddato,*
- *per impedire un avviamento accidentale del motore, estrarre il cappuccio della candela d'accensione sul motore.*

⚠ ***Pericolo***
Pericolo di lesioni personali a causa di lame taglienti.
Indossare guanti da lavoro.

Montaggio

Avvertenza
L'aiuto di una seconda persona facilita questa procedura.

Montare l'apparato falciante sul trattore

- Mettere la leva di regolazione dell'altezza di taglio nell'arresto più alto (HI/16).

oppure
- Negli apparecchi con sollevamento elettrico dell'apparato falciante: portare la leva per la regolazione in alto/basso nella posizione inferiore (LO/1) e spingere indietro l'interruttore per il sollevamento elettrico.
- Spingere l'apparato falciante dal lato destro sotto il trattore.

Figura 19
- Allineare l'apparato falciante in modo che i supporti posteriori dell'apparato (1) siano sotto i fori di montaggio (2) dei bracci di sollevamento (3).
- Abbassare i bracci di sollevamento (3):
  – Mettere la leva di regolazione dell'altezza di taglio nell'arresto inferiore (LO/1).

  oppure
  – Negli apparecchi con sollevamento elettrico dell'apparato falciante: spingere in avanti l'interruttore per il sollevamento elettrico.

Figura 20
- Estrarre la staffa a J (1) sul supporto sinistro dell'apparato falciante (2). Per spingere la leva a J nel foro di montaggio del braccio di sollevamento (3), sollevare un poco l'apparato falciante sul lato posteriore. Attenzione all'arresto corretto.
- Ripetere questa operazione sul lato destro dell'apparato falciante.

Figura 21
- Rimuovere i due dadi sulla staffa di sostegno (1).
- Agganciare la staffa di sostegno (1) ai supporti di montaggio (2) dell'apparato falciante.
- Inserire le estremità della staffa di sostegno nei fori di montaggio del supporto (3) del trattore.
- Rimontare i due dadi sulla staffa di sostegno.
  Attendere prima di stringere completamente i dadi.

Montaggio della cinghia di trasmissione

Avvertenza
Il lato a «V» della cinghia di trasmissione deve entrare nelle pulegge.

Figura 22
- Mettere la cinghia di trasmissione (1) sulla puleggia del giunto del motore (2) (PTO).
- Guidare la cinghia di trasmissione in basso e passarla sulle due pulegge di rinvio (3).
  Avvertenza: Per montare la cinghia trasmissione, piegare leggermente verso l'esterno la guida della cinghia di trasmissione (4) sulla puleggia di rinvio destra. Dopo averla montata, ripiegarla indietro!
- Guidare la cinghia di trasmissione verso dietro, per montarla sull'apparato falciante.

Figura 23
- Spingere indietro il supporto della puleggia (1) dell'apparato falciante, la puleggia si sposta in avanti. Passare la cinghia di trasmissione sulla puleggia (1, figura 24). Riportare lentamente indietro il supporto della puleggia.

⚠ ***Pericolo di ferite***
Il supporto della puleggia è sotto forte pressione elastica – procedere con molta cautela!
- Controllare che la cinghia di trasmissione sia correttamente in sede su tutte le pulegge.

Montaggio del distanziatore (arresto per il sollevamento dell'apparato falciante

Figura 25

Avvertenza
Provvedere al montaggio prima dei lavori di regolazione dell'apparato falciante.
- Montare i due supporti (1) con le viti (2) sul lato destro e sinistro del telaio del trattore.

Avvertenza
Per l'apparato falciante con una larghezza di taglio di 107 cm si monta solo <u>un</u> distanziatore sul lato <u>sinistro</u> del telaio del trattore.

Rimuovere il fermo di trasporto della valvola di espulsione

Figura 18
Rimuovere la lamiera di sicurezza o il serracavo (a seconda della versione). La valvola d'espulsione si richiude automaticamente.

Regolazione del livello dell'apparato falciante

⚠ ***Attenzione***
Dopo il montaggio, regolare il livello dell'apparato falciante.

ⓘ **Avvertenza**
Prima di livellare l'apparato falciante, controllare la pressione dei pneumatici dell'apparecchio.

Regolare il livello da avanti verso dietro

Figura 26

- Portare l'apparato falciante in una posizione di sollevamento intermedia.
- Ruotare con precauzione (pericolo di ferite) le lame di taglio esterne in posizione parallela alla direzione di marcia.
- Misurare la distanza dal suolo della lama destra (estremità rispetto al suolo). L'estremità della lama avanti deve essere ca. 6–10 mm più bassa dell'estremità della lama dietro. Se necessario regolare la staffa di arresto (1) anteriore. Regolare il livello corretto mediante l'uniforme spostamento dei dadi di regolazione (2).

Regolare il livello laterale

Figura 27

- Portare l'apparato falciante in una posizione di sollevamento intermedia.
- Ruotare con precauzione (pericolo di ferite) le lame di taglio esterne nella posizione trasversale alla direzione di marcia.
- Misurare la distanza dal suolo delle due lame esterne (estremità delle lame dal suolo).
  Il risultato deve essere uguale.
  Se necessario, regolare il livello corretto mediante rotazione del segmento di regolazione (2) sul lato sinistro dell'apparato falciante. A tal fine allentare prima la vite (1) (senza rimuoverla) e stringerla di nuovo dopo la regolazione.

Smontaggio

Per smontare nuovamente l'apparato falciante, eseguire le operazioni sopra indicate (montaggio dell'apparato falciante) nell'ordine inverso.
L'aiuto di una seconda persona facilita questa procedura.

Messa fuori servizio

⚠ ***Attenzione***
Danni materiali all'apparecchio
Conservare l'apparecchio, dopo il raffreddamento del motore, solo in locali puliti ed asciutti.
Proteggere comunque l'apparecchio contro la ruggine in caso di messa a deposito durevole, per es. durante l'inverno.

Alla fine della stagione, oppure se l'apparecchio non viene usato per oltre un mese:

- Pulire l'apparecchio e il raccoglierba.
- Strofinare tutte le parti metalliche con uno straccio unto d'olio, oppure spruzzarle con olio spray, per proteggerle dalla ruggine.
- Caricare la batteria con un caricabatterie.
- Per una messa fuori servizio invernale, smontare la batteria, caricarla e conservarla in un luogo asciutto e fresco (proteggerla dal gelo). Ricaricarla ogni 4–6 settimane e prima di rimontarla.
- Scaricare il carburante (solo all'aperto), e conservare il motore come descritto nel manuale del motore.
- Controllare la pressione dei pneumatici
- Conservare l'apparecchio in un locale pulito asciutto.

Garanzia

In ogni paese sono valide le norme di garanzia pubblicate dalla nostra società o dall'importatore.
Nei limiti della garanzia, eliminiamo gratuitamente guasti alla vostra macchina, se originati da difetti di materiale o di fabbricazione.
In caso di garanzia siete pregati di rivolgervi al Vostro rivenditore o alla filiale pià[1] vicina.

Informazione sul motore

Il produttore del motore risponde di tutti i problemi relativi al motore in riferimento a prestazioni, misura delle prestazioni, dati tecnici, garanzia e service. Le relative informazione si trovano nel manuale del proprietario/utente fornito a parte dal produttore del motore.

Aiuto in caso di guasti

⚠ ***Pericolo***
Pericolo di lesioni personali da avviamento involontario del motore.
Proteggetevi dalle ferite.
Prima di eseguire interventi di qualsiasi tipo sulla macchina

- *spengere il motore,*
- *estrarre la chiave d'accensione,*
- *bloccare il freno di stazionamento,*
- *attendere che tutte le parti mobili siano completamente ferme; il motore deve essersi raffreddato,*
- *estrarre il cappuccio della candela d'accensione dal motore, per rendere impossibile un avviamento accidentale del motore.*

All'origine dei difetti di funzionamento dell'apparecchio vi sono spesso cause semplici, che voi dovreste conoscere ed in parte poter eliminare da soli. In caso di dubbio la vostra officina specializzata è pronta a prestarvi aiuto.

Problema	Causa possibile	Rimedio
Il motorino d'avviamento non gira.	Si è attivato il sistema blocco di sicurezza.	Per l'avviamento sedersi sul sedile del conducente, premere fino in fondo il pedale del freno e bloccare il freno di stazionamento. Disinserire il PTO.
	La batteria non è collegata correttamente.	Collegare il cavo rosso sul polo (+) della batteria ed il cavo nero sul polo (–) della batteria.
	Batteria scarica o debole.	Controllare, caricare o sostituire la batteria.
	Il fusibile si è bruciato.	Sostituire il fusibile. Se il fusibile si brucia di nuovo, cercare la causa (solitamente cortocircuito).
	Cavo di massa allentato fra motore e telaio.	Collegare correttamente il cavo di massa.
Il motorino d'avviamento gira, ma il motore non s'avvia.	Posizione errata di starter e leva dell'acceleratore.	Azionare lo starter. Disporre la leva dell'acceleratore nella posizione intermedia (fra e).
	Al carburatore non giunge carburante, serbatoio carburante vuoto.	Rifornire carburante.
	Candela di accensione difettosa o sporca.	Controllare la candela d'accensione, vedi libretto d'istruzioni del motore.
	Manca la scintilla d'accensione.	Fare controllare l'accensione in un'officina specializzata.
Il motore fa fumo.	Troppo olio nel motore.	Spegnere subito l'apparecchio. Controllare il livello dell'olio.
	Motore guasto.	Spegnere subito l'apparecchio. Fare controllare il motore in un'officina specializzata.
Forti vibrazioni.	Albero della lama danneggiato o lama di taglio difettosa.	Spegnere subito l'apparecchio. Fare sostituire i pezzi difettosi in un'officina specializzata.
L'apparato falciante non espelle erba, oppure il taglio non è regolare.	Bassa velocità di rotazione del motore.	Accelerare di più.
	Velocità di marcia troppo alta.	Regolare ad una minore velocità di marcia.
	La lama di taglio è consumata.	Fare affilare o sostituire la lama di taglio in un'officina specializzata.
Il motore funziona, l'apparato falciante non falcia.	Cinghia trapezoidale spezzata.	Fare sostituire la cinghia trapezoidale in un'officina specializzata.