Cub Cadet®

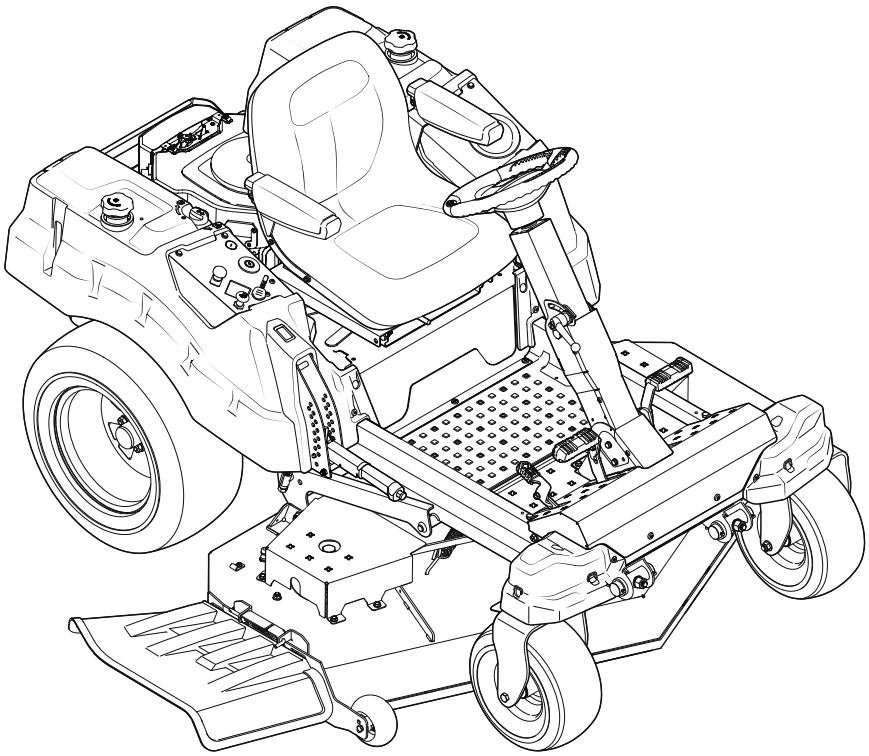

E 15
FORM NO. 769-10224A

MTD Products Aktiengesellschaft • Saarbrücken • Germany

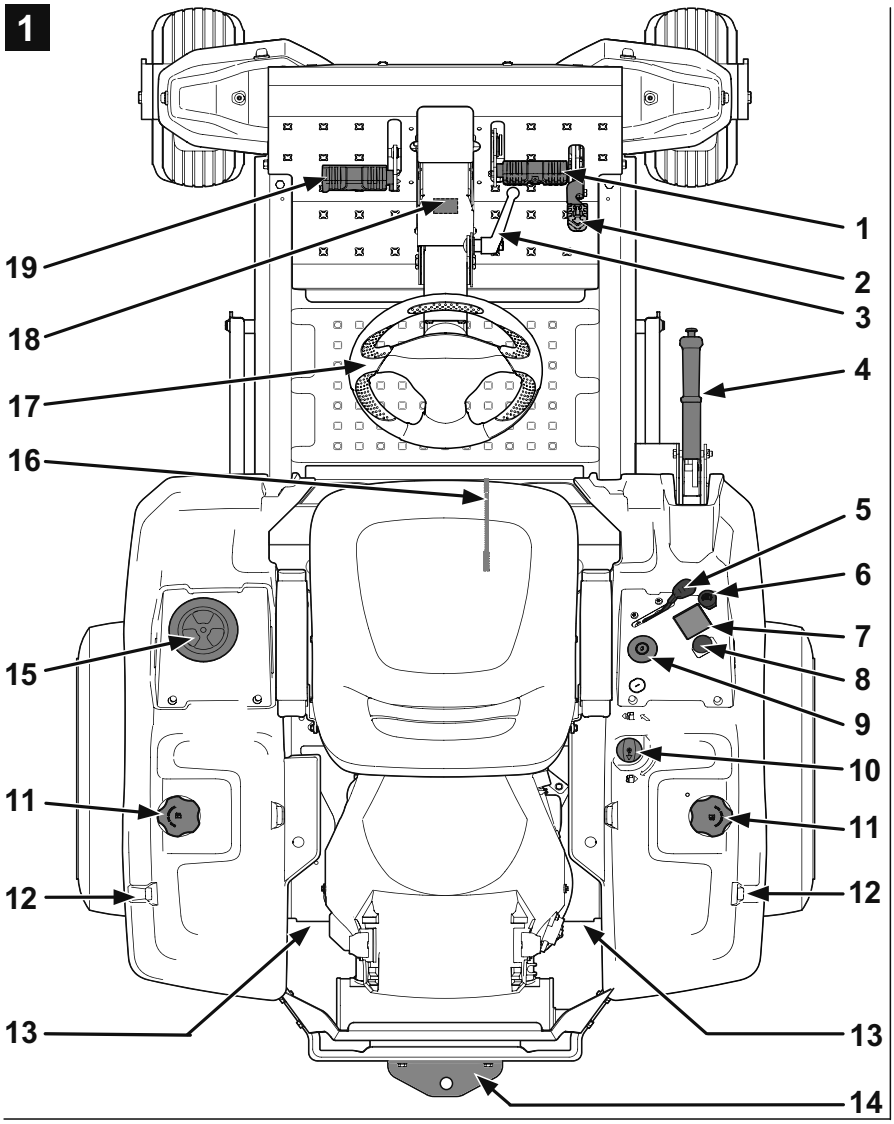
1
19
18
17
16
15
11
12
13
14
1
2
3
4
5
6
7
8
9
10
11
12
13

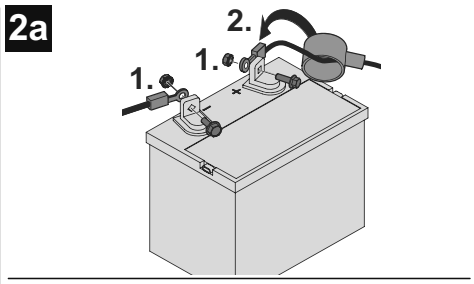
2a
2.
1.
1.

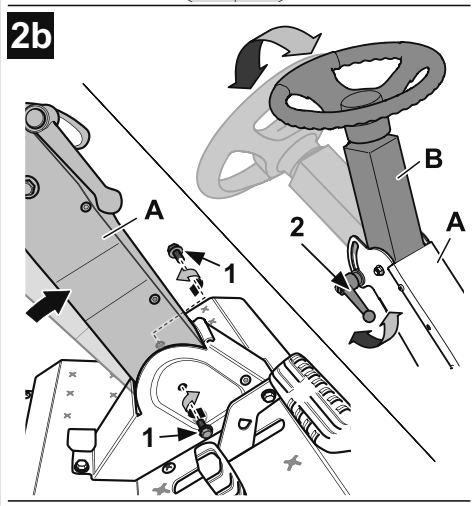
2b
A
B
A
1
2
1

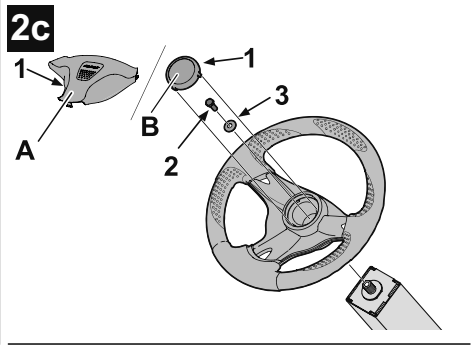
2c
1
A
1
B
3
2

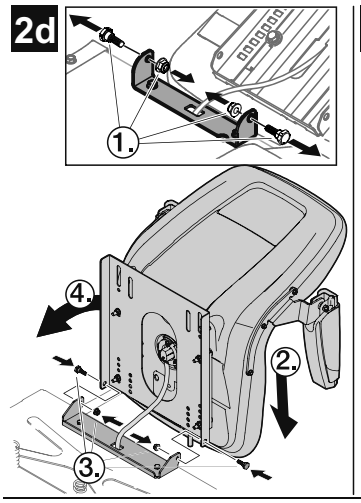
2d
1.
4.
2.
3.

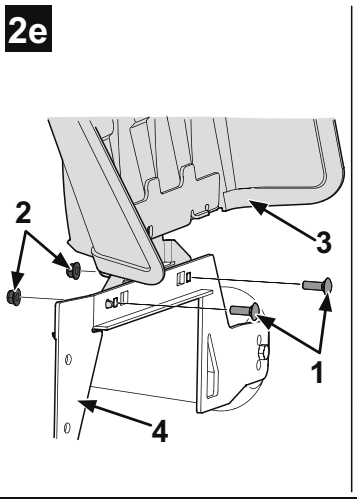
2e
2
3
1
4

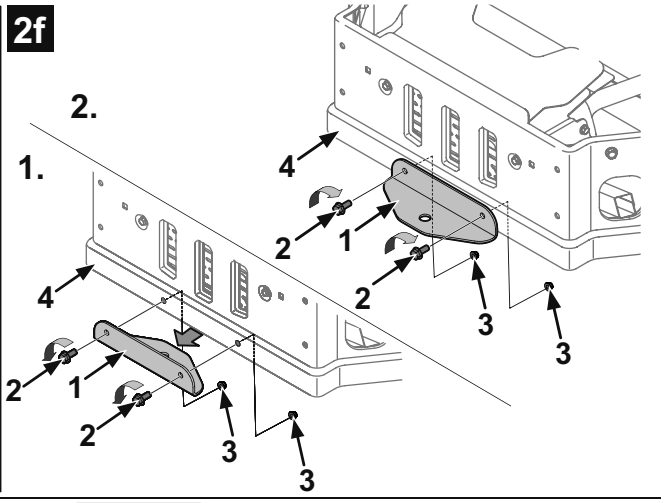
2f
2.
1.
4
2
1
2
3
3
4
2
1
2
3
3

3a
STOP

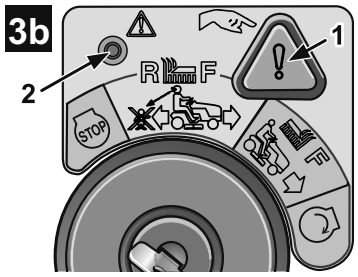
3b
1
2
R
F
STOP
F

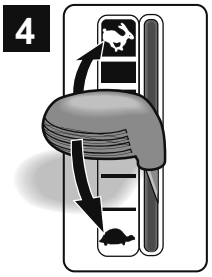
4

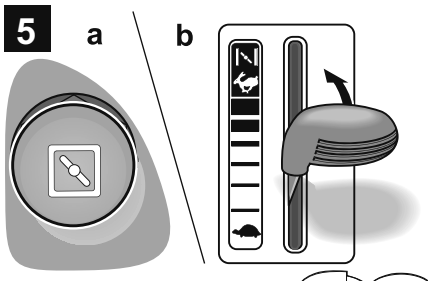
5
a
b

6

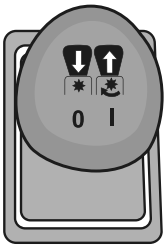

7

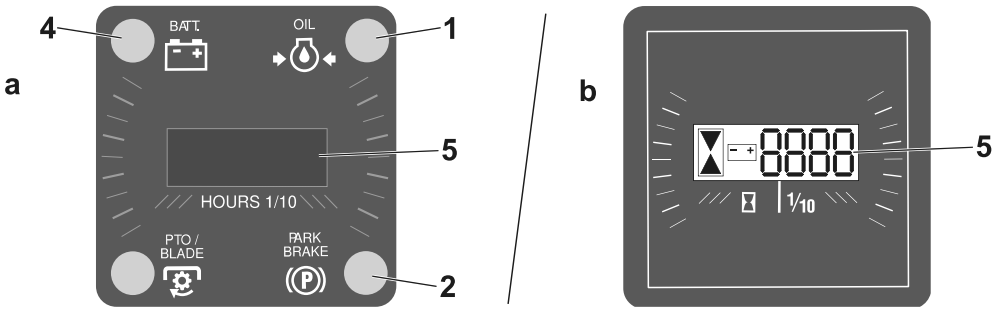

8

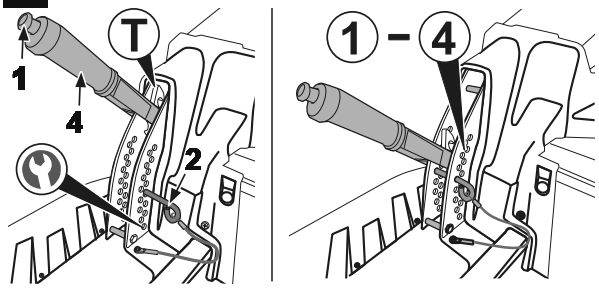

9

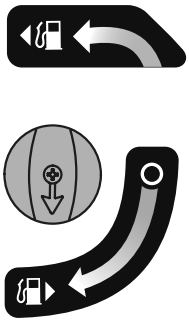

10

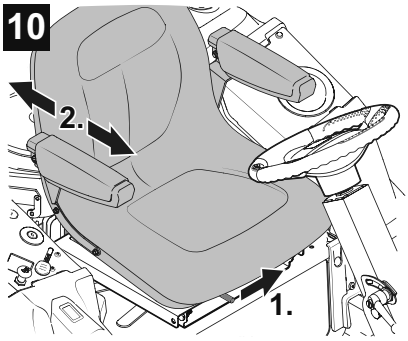

11

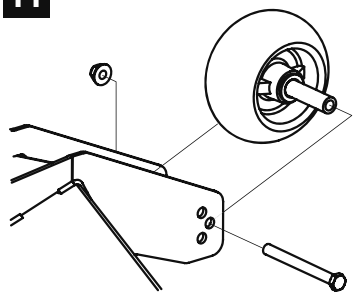

12

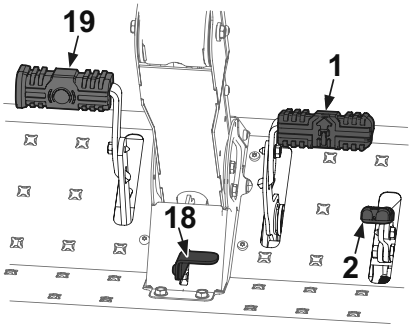

13

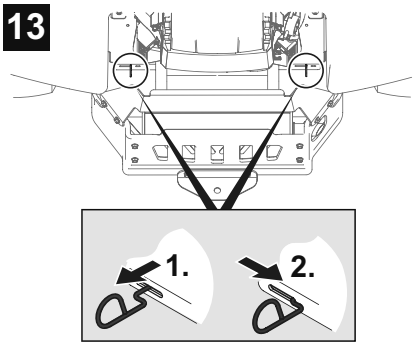

14

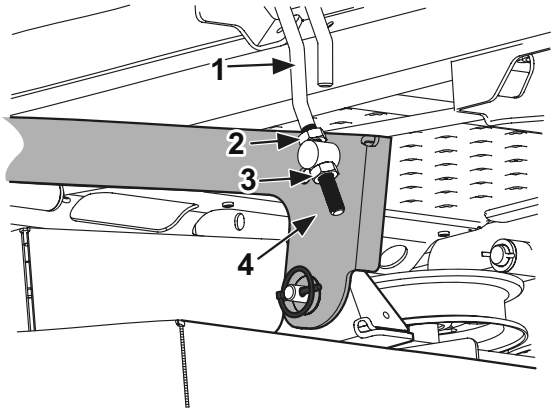

15

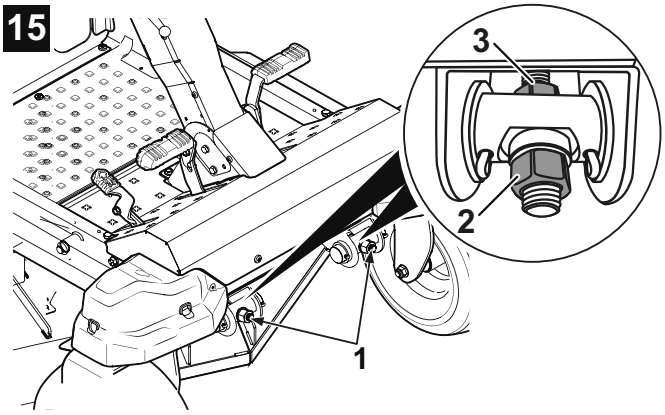

16

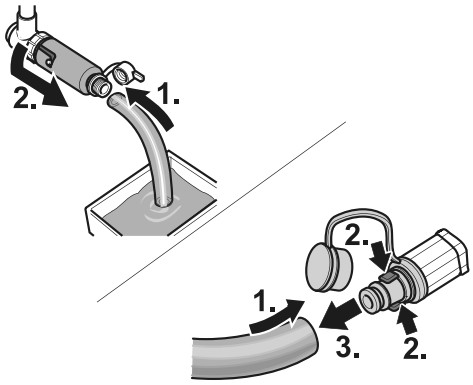

17

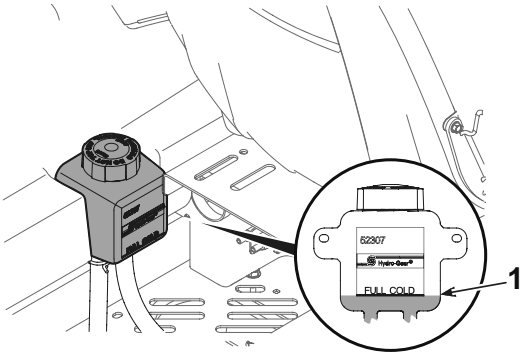

18

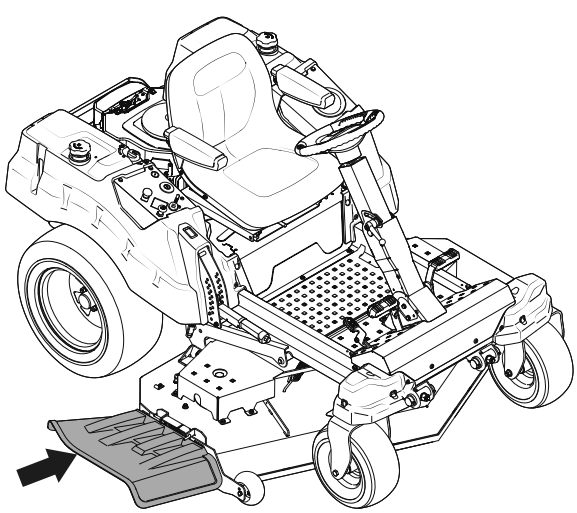

19

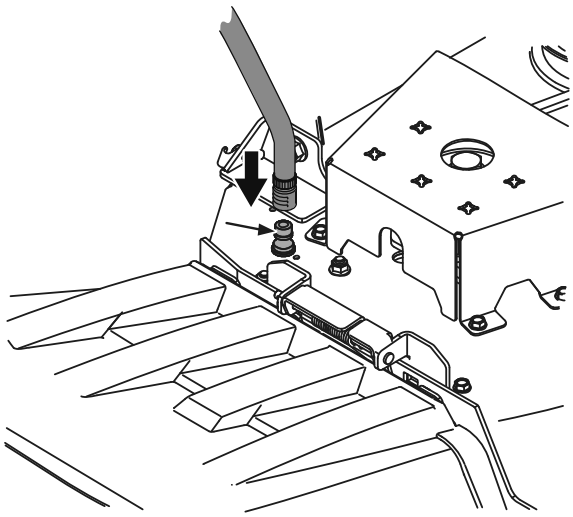

20

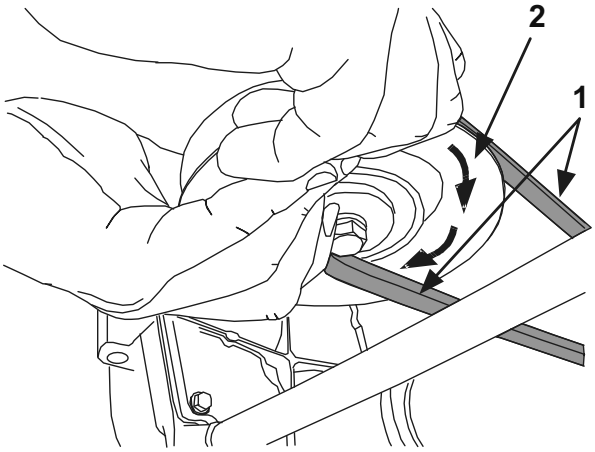

21

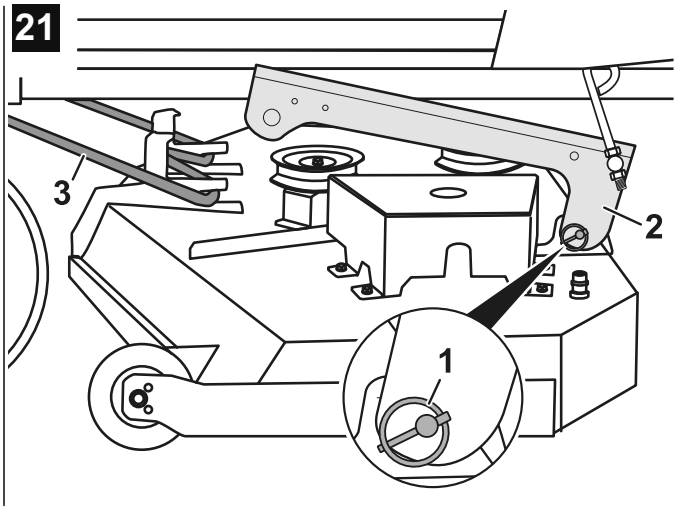

22

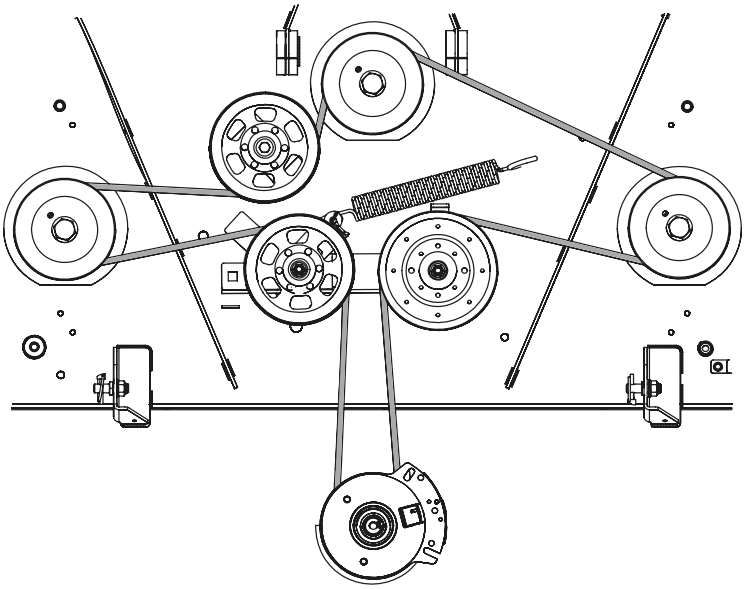

English 4
(Original operating instructions)
Français 16
(Notice d’instructions d’origine)
Deutsch 30
(Originalbetriebsanleitung)
Italiano 43
(Istruzioni per l’uso originali)
Svenska 57
(Originalbruksanvisning)
Dansk 69
(Originale driftsvejledning)
Norsk 81
(Originale driftsanvisningen)
Suomi 93
(Alkuperäinen käyttöohjekirja)
Eesti 106
(Originaalkasutusjuhend)

Sisukord

Teie ohutuse jaoks 106
Monteerimine 108
Juhtimisseadmed ja näidikud . 109
Juhtimine 111
Nõuandeid muru hooldamiseks 113
Transportimine 113
Puhastamine/hooldus 114
Lõikemehhanismi mahamonteerimine/ paigaldamine ja seadistamine 115
Hoiustamine 116
Müügigarantii 116
Informatsioon mootori kohta . 116
Abi häirete korral 116

Andmed andmeplaadil

Need andmed on väga olulised hiljem seadmele varuosade tellimise ja klienditeeninduse jaoks. Andmeplaadi leiate juhi istme alt. Kandke kõik andmed, mis on kirjas seadme andmeplaadil, järgmisse välja.

_____

_____

_____

Need andmed ja lisateave seadme kohta on kirjas CE-vastavusavalduses, mis kuulub käesoleva kasutusjuhendi juurde.

Joonised

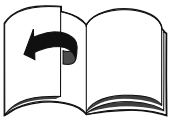

Võtke lahti kasutusjuhendi alguses olevad piltidega lehed.
Graafilised kujutised võivad erineda ostetud seadme detailidest.

Teie ohutuse jaoks

Seadme õige kasutamine

Seade on ette nähtud ainult
- traktor-muruniidukina muru niitmiseks maja ümber ja koduaedades,
- kasutamiseks tarvikutega, mis on vaid selle seadme jaoks ette nähtud,
- käesolevas kasutusõpetuses antud kirjelduste ja ohutusjuhendite kohaselt.

Igasugune muu kasutamine loetakse mittesihipäraseks. Mittesihipärase kasutamise korral kaotab garantii kehtivuse ja igasugune tootjapoolne vastutus on välistatud.
Kasutaja vastutab kolmandale isikule ja tema varale tekitatud kahju eest.
Seadme omavolilise muutmise tagajärjel tekkinud kahju eest tootja ei vastuta.
Seade ei ole ette nähtud avalikel teedel sõitmiseks ja inimeste veoks.

Üldised ohutusjuhised

Enne seadme esimest korda kasutamist lugege õpetus hoolikalt läbi ja tegutsege selle järgi.
Informeerige teisi kasutajaid õigest kasutamisest.
Kasutage seadet ainult tootja poolt ette nähtud ja tarnitud tehnilises seisundis.
Hoidke kasutusjuhend hoolikalt alal, see peab olema kasutamise jaoks alati kättesaadaval.
Andke seade koos kasutusjuhendiga edasi järgmisele omanikule. Varuosad ja tarvikud peavad vastama tootja poolt kindlaks määratud nõuetele. Sellepärast kasutage ainult originaalvaruosi ja originaaltarvikuid või tootja poolt heaks kiidetud varuosi.
Laske seadet remontida ainult spetsiaalses töökojas.

Enne seadmega töötamist

Väsinuna ja haigena ei tohi seadet kasutada.
Isikud, kes seadmega töötavad, ei tohi olla narkootiliste ainete (nt alkohol, droogid või ravimid) mõju all. Käesolev seade ei ole mõeldud kasutamiseks füüsiliste, sensoorsete või vaimsete puuetega või väheste kogemuste ja teadmistega inimestele (lapsed kaasa arvatud), välja arvatud nende ohutuse eest vastutava isiku järelevalve all või juhul, kui neile on seadme kasutamist õpetatud.
Lapsed peavad olema järelevalve all tagamaks, et nad seadmega ei mängi.
Alla 16-aastastel isikutel on keelatud seadmega töötada või teha seadme juures muid vajalikke töid, nagu näiteks seadet hooldada, puhastada, reguleerida – kohalikud määrused võivad sätestada kasutajale minimaalse vanusepiiri.
Tutvuge enne tööde alustamist kõigi juhtelementidega, seadistega ja nende funktsiooniga.
Hoidke kütust ainult selleks ettenähtud anumates ning mitte kunagi kütteallikate (nt ahjud või soojaveebolerid) läheduses.
Vahetage kahjustunud väljalase, kütusepaak või paagikaas välja.
Ühendage haagis või külge paigaldatavad seadmed nõuetekohaselt. Külge paigaldatud seadmetega, haagistega, vastukaaludega ning täis rohukoguriga reageerib sõiduk teisiti, eriti mõjustab see juhitavust, pidurdamist ja ümberkukkumist.

Seadmega töötamise ajal

Kandke seadmega või seadme juures töötamisel sobivat tööriietust (nt turvajalatseid, pikki pükse, tihedalt vastu keha hoidvat riietust, kaitseprille ja kuulmiskaitset).
Kasutage seadet ainult tehniliselt korras seisundis.
Seadet ei tohi kunagi kasutada ilma lõikemehhanismita.
Ärge muutke kunagi tootja poolt eelseadistatud mootori seadistusi.
Ärge tankige seadet kunagi, kui mootor on sisse lülitatud või kuum.
Tankige seadet ainult vabas õhus.
Vältige lahtist tuld, sädemeid ning ärge suitsetage.
Kontrollige, et tööpiirkonnas ei oleks inimesi, eriti aga lapsi ja loomi.
Kontrollige üle territoorium, kus hakatakse seadmega töötama ning eemaldage kõik esemed, mis võivad seadmele ette jääda või mida seade võib üles paisata. Nii väldite inimeste ohustamist ning seadme kahjustamist.

Ärge niitke nõlvadel, mille kalle on üle 20%. Nõlvadel töötamine on ohtlik; seade võib ümber kukkuda või libiseda. Liikuge alati nõlva kaldega risti, mitte kunagi üles- või allamäge.
Nõlvadel alustada sõitu aeglaselt ning pidurdada. Allasõidul peab mootor olema sidurdatud, sõita aeglaselt.
Ärge minge seadmega, mille külge on ühendatud rasked lisaseadmed (näiteks rohukogur, haagis või valts) nõlvaku või kallaku peale, kui kalle on üle 9%.
Ärge niitke üle 25 cm kõrgust muru.
Töötage seadmega ainult päevavalgusel või piisava valgustuse käes.
Seade ei ole ette nähtud inimeste veoks. Ärge võtke peale kaassõitjaid.

Enne kõiki töid seadme juures

Kaitske end vigastuste eest. Enne kõiki töid seadme juures
- lülitada mootor välja,
- tõmmata süütevõti eest ära,
- rakendada seisupidur,
- oodata, kuni kõik seadme liikuvad osad on täielikult seiskunud; mootor peab olema maha jahtunud.
- tõmmata mootoril süüteküünla pistik välja, et takistada mootori tahtmatult käivitamist.

Pärast seadmega töötamist

Lahkuge seadme juurest alles siis, kui te olete mootori välja lülitanud, seisupiduri sisse lülitanud ning süütevõtme eest ära võtnud.

Kaitseseadised

Kaitseseadised on teie ohutuse tagamiseks ning peavad olema alati töökorras.
Te ei tohi muuta kaitseseadiste konstruktsiooni ega nende funktsiooni eirata.
Kaitseseadised on:

Väljaviskeklapp

Joon. 18
Väljaviskeklapp kaitseb teid lõikenoaga või väljapaiskuvate esemetega vigastamise eest. Seadet tohib kasutada ainult koos paigaldatud väljaviskeklapiga.

Ohutuse blokeerimissüsteem

Ohutuse blokeerimissüsteem võimaldab mootorit käivitada ainult siis, kui
- kui juht on istunud oma kohale,
- piduripedaal on lõpuni alla vajutatud või seisupidur on parkimisasendis,
- PTO-lüliti on asendis „Off”,

Turvasüsteem lülitab mootori automaatselt välja, kui seadme kasutaja tõuseb istme pealt püsti ilma seisupidurit sisse lülitamata.
Turvasüsteem lülitab lõikemehhanismi (PTO) automaatselt välja, kui seadme kasutaja tõuseb istme pealt püsti ilma seisupidurit sisse lülitamata.
Kui seadmel puudub OCR funktsioon või OCR funktsioon on välja lülitatud, ei lase turvasüsteem tagurpidi sõita, kui lõikemehhanism on sisse lülitatud (lõikemehhanismi automaatne väljalülitamine).

i PTO-lüliti

Kui väljalülitamine toimus automaatselt ohutuse blokeerimissüsteemiga (nt sisselülitatud lõikemehhanismiga tagurpidi sõitmisel), tuleb lüliti kõigepealt välja lülitada ja siis uuesti sisse, et vabastada siduri blokeering.

Sümbolid seadme peal

Seadmele on kinnitatud erinevate sümbolitega kleebiseid. Sümbolite selgitused:

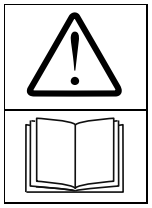
Tähelepanu! Enne kasutamist lugeda kasutusjuhend läbi!

Hoida kõrvalised isikud ohualast eemal!

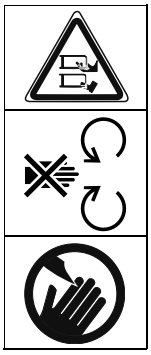
Vigastusoht pöörlevate nugade või osadega. Ära pane kätt ega jalga masina töötamise ajal avadesse.

Vigastusoht pöörlevate nugade või osadega.

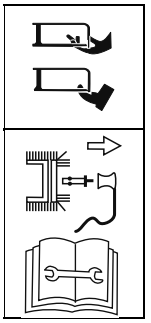
Enne töid lõikemehhanismi juures eemaldada süüteküünla pistik. Hoida sõrmed ja jalad lõikemehhanismidest eemal! Enne seadme seadistamist, puhastamist või kontrollimist lülitada seade välja ja eemaldada süüteküünla pistik.

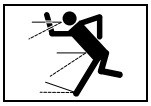
Niidetud muru või muude kõvade esemete väljumisel seadmest võib tekkida vigastusoht. Tööpiirkonnas ei tohi olla inimesi, eriti aga lapsi ja loomi.

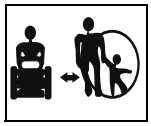

Töötamine järskudel nõlvadel võib olla ohtlik.

Liikuge alati nõlva kaldega risti, mitte kunagi üles- või allamäge.

Rohukogurit (lisavarustus) kasutada alati koos ette paigaldatava tasakaalustava raskusega.

Tähelepanu! Plahvatusoht.

Elektrolüüt/ söövitusoht.

Ettevaatust, kuum pind!

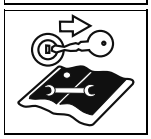

Enne kõiki töid seadme juures tõmmata süütevõti välja ning pidada kinni käesolevas õpetuses antud juhenditest.

Peale- ja mahaminekul ei tohi kunagi astuda lõikemehhanismi peale!

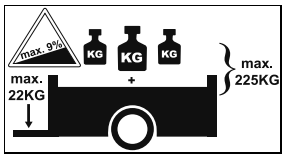

Haagisega sõitmisel ei tohi ületada järgmisi maksimaalväärtusi:
Max nõlvaku kalle ..... 9 %
Max haagise ühenduse tugikoormus .....22 kg
Max ühendatav koormus (haagis ja koorem) ..... 225 kg

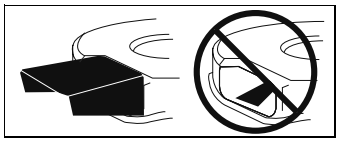

Seadet tohib kasutada ainult siis, kui väljaviskeklapp või multšikate on peale pandud.
Hoidke seadme peal olevad sümbolid alati hästi loetavana.

Käesoleva õpetuse sümbolid

Käesolevas õpetuses kasutatakse järgmisi sümboleid:

⚠ *Oht*

Viitab ohtudele, mis on seotud kirjeldatud tegevusega ning mis võivad ohustada inimesi.

⚠ *Tähelepanu*

Viitab ohtudele, mis on seotud kirjeldatud tegevusega ning millega võib kaasneda materiaalse kahju teke.

i Nõuanne

Viitab olulisele informatsioonile ja annab kasutajale nõuandeid.

Asukoha andmed

Asukoha (nt vasakul, paremal) osas seadmel lähtume alati juhiistmest töösuunas vaadatuna.

Teave jäätmete kõrvaldamise kohta

Pakend, vanad seadmed vms tuleb kõrvaldada kohalike eeskirjadega sätestatud korras.

Monteerimine

i Nõuanne

Traktori käega liigutamiseks peab ülekande lahtilukustuse hoob olema selleks ette nähtud asendis. Vaata lõiku „Juhtimisseadmed ja näidikud – Ülekande lukustuse vabastus”.

Akupatarei kasutusele võtmine

⚠ *Oht*

Mürgitus- ja vigastusoht elektrolüüdiga

Kandke kaitseprille ja kaitsekindaid. Vältige elektrolüüdi sattumist nahale.
Kui elektrolüüdi pritsmed peaks sattuma näole või silma, pesta kiiresti külma veega puhtaks ning minna arsti juurde. Elektrolüüdi tahtmatu allaneelamise korral tuleb juua rohkesti vett ja minna kohe arsti juurde. Hoiustage patareisid lastele kättesaamatus kohas. Ärge kunagi kallutage patareid, elektrolüüt võib välja voolata. Viige järelejäänud elektrolüüt tagasi müügikohta või kogumispunkti.

⚠ *Tähelepanu*

Elektrolüüt ja elektrolüüdi gaasid võivad plahvatada ja tekitada korrosiooni, tuleoht

Seadme osad, millele on sattunud elektrolüüti, tuleb kohe ära puhastada. Elektrolüüt tekitab korrosiooni.
Ärge suitsetage, hoidke põlevad ning kuumad esemed eemal. Hoiustage patareisid ainult hästi ventileeritud ja kuivades ruumides. Patarei juures tööde teostamisel võib tekkida lühis. Ärge asetage patarei peale tööriistu ega metallist esemeid.

i Nõuanne

Aku asub juhiistme all.
Joon. 2a
Aku on täidetud elektrolüüdiga ja tehases kinni pitseeritud. Kuid ka „hooldusvaba” aku vajab teatud kasutusea saavutamiseks hooldust.

- Hoidke aku puhas.
- Vältige aku kallutamist. Kallutamisel tuleb ka „pitseeritud” akust elektrolüüti välja.
- Enne akupatarei esimest korda kasutamist laadida seda akulaadijaga (maksimaalne laadimisvool 12 volti, 6 amprit) 1–2 tundi. Pärast laadimist tõmmata kõigepealt laadimisseadme pistik pesast välja ja siis ühendada aku lahti (vaata ka laadimisseadme kasutusjuhendit).

⚠ *Tähelepanu*

Pidage kinni patarei lahti- ja kokkuühendamisel monteerimistööde järjestusest.

Paigaldamine:

- Kõigepealt ühendada kokku punane kaabel (+/plusspoolus), siis must kaabel (–/miinuspoolus).

Mahamonteerimine:

- Kõigepealt ühendada lahti must kaabel (–/miinuspoolus), siis punane kaabel (+/plusspoolus).

Roolisamba paigaldamine

Joon. 2b

Roolisamba alumine osa (A)

- Vajutada roolisamba alumine osa (A) transpordiasendist ette ja kinnitada mõlema kaasasoleva kruvi ja seibi (1) abil.

Roolisamba ülemine osa (B)

- Võtta hoob (2) vastupäeva lahti.
- Nihutada roolisammast (B) ettepoole ja seada see soovitud asendisse.
- Roolisamba selles asendis fikseerimiseks keerata hoob (2) päripäeva kinni.

Rooli monteerimine

Joon. 2c

- Eemaldada roolilt kate (1, vastavalt mudelile). Eemaldada kruvi (2) ja seib (3).
- Kui rattad on otse, asetada rool roolivõllile.
- Seib (3) panna kumerusega ülespoole ning keerata rool kruviga (2) kinni.
- Panna peale kate (1, vastavalt mudelile).

Istme monteerimine

Joon. 2d

Nõuanne

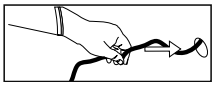

Istme paigaldamisel ärge vigastage istme lüliti kaablit! Kui kaabel on liiga pikk, lükata see läbi augu istme aluse sisse.

Väljaviskeklapi paigaldamine lõikemehhanismi juurde

Joon. 2e

- Eemaldada poltidelt (2) mutrid (1).
- Tõsta väljaviskeklapp (3) poltidele (2) ja kinnitada mutrite (1) abil.

Haakeseadise paigaldamine (lisavarustus)

Joon. 2f

- Võtta haakeseadis (1) koos kruvide (2) ja mutritega (3) seadme tagumise külje (4) küljest lahti.
- Keerata haakeseadist (1) horisontaalsuunas 180° ning kinnitada kruvide (2) ja mutritega (3) seadme tagumise külje (4) külge tagasi

Juhtimisseadmed ja näidikud

Tähelepanu.
Kahjustused seadmel.

Siin kirjeldatakse juhtimiselementide ja indikaatorite funktsioone. Ärge tööfunktsioone veel käivitage!

Joon. 1

1 Edaspidisõidu gaasipedaal
2 Tagurpidisõidu gaasipedaal
3 Roolisamba hoob
4 Lõikekõrguse seadistamise hoob
5 Gaasihoob/õhuklapp *
6 Õhuklapp *
7 Kombineeritud indikaator *
8 PTO-lüliti
9 Süütelukk *
10 Bensiinikraan
11 Kütusepaak
12 Kütusepaagi indikaator *
13 Ülekande lahtilukustuse hoob
14 Haakeseadis *
15 Purgihoidja
16 Istme reguleerimishoob *
17 Rool
18 Seisupiduri/püsikiirusehoidja pedaal
19 Piduripedaal

(* vastavalt mudelile)

Edaspidisõidu gaasipedaal (1)

Joon. 12

Pedaal reguleerib sõidukiirust edaspidi sõitmisel.

Tagurpidisõidu gaasipedaal (2)

Joon. 12

Pedaal reguleerib sõidukiirust tagurpidi sõitmisel.

Teave edasi- ja tagasisõidu gaasipedaali kohta

Seiskamiseks (peatamiseks) ja sõidusuuna muutmiseks vabastada vastav pedaal.

Roolisamba hoob (3)

Joon. 1

Reguleeritava roolisamba kinnitamiseks.

Lõikekõrguse seadistamise hoob (4)

Joon. 8

Lõikekõrguse seadistamise hoob lõikemehhanismi kõrguse reguleerimiseks.

Transpordiasend: hoob on kõige ülemises asendis „T" ja on fikseeritud.

Lõikemehhanismi mahamonteerimise ja paigaldamise asend: polt (2) on kõige alumises asendis „", lõikekõrguse seadistamise hoob on ülevalt vastu polti ja on fikseeritud.

Niitmise asend: polt (2) on augus tähistusega „1" kuni „4", lõikekõrguse seadistamise hoob on ülevalt vastu polti ja on fikseeritud.

Nõuanne

– Kui polt on sisse pandud, keerata see alla, et see august välja ei tuleks. „Niitmise" ja „mahamonteerimise/paigaldamise" asendis peab polt olema alati lõikekõrguse seadistamise hoovast allpool, hoob peab olema vastu polti ja peab olema korralikult fikseeritud.
– „Transpordiasendis" ja „mahamonteerimise/paigaldamise" asendis ei tohi niita, kuna see võib kahjustada lõikemehhanismi kiilrihma.

- Vajutada nuppu (1) lõikekõrguse seadistamise hooval ja tõmmata hoob üles, kuni see fikseerub transpordiasendis/„T".
- Valida lõikekõrgus ja torgata polt (2) sobivasse auku.

Nõuanne

Iga augu vahe muudab lõikemehhanismi kõrgust umbes ca 6,4 mm. Kõige madalam lõikekõrgus on ca 3,2 cm ja kõige kõrgem ca 10 cm.

- Vajutada nuppu (1) lõikekõrguse seadistamise hooval ja lasta hoob alla soovitud asendisse. Nupu (1) lahtilaskmisega fikseerida hoob vastu polti (2).

Gaasihoob (5)

Joon. 4
Mootori pöördeid saab reguleerida sujuvalt.
Kiired mootori pöörded = .
Aeglased mootori pöörded = .

Õhuklapp (6/5, sõltub mudelist)

Joon. 5
Kui mootor on külm, tõmmata õhuklapp välja (Joon. 5a) või lülitada gaasihoob asendisse , (Joon. 5b).

Kombineeritud indikaator (7) (lisavarustus)

Joon. 7
Kombineeritud indikaator koosneb järgmistest elementidest (sõltuvalt mudelist):
Õlirõhk (1):
Kui indikaatorlamp süttib mootori töötamise ajal, tuleb mootor koheselt seisata ja kontrollida õlitaset. Vajadusel kontakteeruda töökojaga.
Pidur (2):
Märgutuli süttib, kui mootori käivitamisel on piduripedaal alla vajutamata või seisupidur fikseerimata.
Lõikemehhanism (PTO) (3):
Indikaatorlamp süttib, kui mootori käivitamise ajal ei ole lõikemehhanism (PTO) välja lülitatud.
Aku laadimine (4):
Kui indikaatorlamp süttib mootori töötamise ajal, ei laadita patareid piisavalt. Vajadusel kontakteeruda töökojaga.
Töötundide loendur (5):
Näitab näidikul töötunde tundides ja $^{1}/_{10}$ tunde.
Ampermeeter (6):
Näitab generaatoril patarei laadimisvoolu.

Lisafunktsioonid (sõltub mudelist)

Joon. 7a: Tüüp 1
Joon. 7b: Tüüp 2

Töötundide loendur (tüüp 1, tüüp 2):

Süüte sisselülitamisel ilmub näidikule lühikeseks ajaks patarei pinge, seejärel kuvatakse näidikule töötundide näit.
Töötunde loendatakse alati, välja arvatud siis, kui süütevõti on „Stopp” peal võti on eest ära.

Õlivahetuse näit (tüüp 1):

Iga 50 töötunni järel (sõltub mudelist) ilmub näidikule õlivahetuse näit „CHG/OIL”, näit kuvab korraga 5 minutit. Teade kuvatakse näidikule järgneva 2 töötunni jooksul. Õlivahetuse intervallid on kirjas mootori käsiraamatus.

Hooldusnäit (tüüp 2):

Hooldusnäidik teavitab kasutajat mootoriõli ja õhufiltri vahetamisest ja seadmel on õlitaseme ja akupinge hoiatussignaalid.
Õlivahetus: CHG
Iga 50 töötunni (õli vahetamise intervall) järel süttivad näidikul järgemisi tähed CHG – OIL – SOON – TIME ja põlevad 7 minutit.
Vahetada mootoriõli kohe ära, vt mootori kasutusjuhendit.
Õlitase:
Näidikul süttivad järgemisi tähed LO – OIL – TIME, kui mootoriõli tase on liiga madal.
Lülitada kohe mootor välja ja kontrollida mootoriõli taset, vt mootori kasutusjuhendit. Vajaduse korral lisada õli.
Akupinge: BATT
Võtme keeramisel asendisse , kuvatakse näidikule hetkeks akupinge ja seejärel töötundide koguarv.
Kui näidikul süttivad järgemisi tähed LO – BATT – TIME, on akupinge liiga madal (< 11,5 volti).
Laadida aku esimesel võimalusel kasutaja käsiraamatus lõigus „Hooldus” antud juhiste järgi.
Vajaduse korral võib lasta laadimissüsteemi töökojas kahjustuste suhtes üle kontrollida.
Õhufiltri hooldus: CLn
Iga 25 töötunni (õlifiltri vahetamise intervall) järel süttivad näidikul järgemisi tähed CLN – AIR – FILT – TIME ja põlevad 7 minutit.
Vahetada õlifilter kohe ära, vt mootori kasutusjuhendit.
Nõuanne:
– TIME tähendab: kogu töötundide kuvamist (vt eestpoolt).

Kui õli ja õhufiltri vahetamise intervallid juhtuvad samale ajale, süttib esmalt õlivahetuse ja siis õhufiltri näit.

PTO-lüliti (8)

Joon. 6
PTO-lülitiga lülitatakse lõikemehhanism elektromehaanilise siduri abil sisse ja välja.
Siselülitamine = tõmmata lülitit.
Väljalülitamine = vajutada lülitit.

Nõuanne

Kui väljalülitamine toimus automaatselt ohutuse blokeerimissüsteemiga (nt sisselülitatud lõikemehhanismiga tagurpidi sõitmisel), tuleb lüliti kõigepealt välja lülitada ja siis uuesti sisse, et vabastada siduri blokeering.

Süütelukk (9, sõltub mudelist)

Süütelukk

Joon. 3a
Käivitamine:
keerata võtit paremale kuni mootor käivitub ja lasta lahti. Võti on asendis .
Seadme peatamine:
keerata võtit vasakule asendisse STOP.

OCR-funktsiooniga süütelukk

Joon. 3b
Süütelukk on varustatud OCR-funktsiooniga (= kasutajapoolt kontrollitav niitmine tagurpidikäigul).
Käivitamine:
keerata võtit paremale kuni mootor käivitub ja lasta lahti. Võti on asendis F (normaalasend) ning võimaldab niita edaspidisõidul.
OCR-asend:
keerata võti vasakule normaalasendist tagurpidikäigul niitmise asendisse R F ning vajutada lülitile (1).
Komtroll-lamp (2) süttib ning annab kasutajale märku selle kohta, et seadmega saab nüüd niita nii tagurpidikäigul kui edaspidikäigul.
Seadme peatamine:
keerata võtit vasakule asendisse STOP.

Nõuanne
Kasutage OCR-funktsiooni ainult erilisel vajadusel, tavaliselt kasutage normaalasendit. OCR-funktsioon lülitatakse automaatselt välja, kui võti keeratakse normaalasendisse või mootor lülitatakse välja (stopp asendis või ohutuse blokeerimissüsteem lülitab mootori välja).

Bensiinikraan (10)

Joon. 9
Kütusetoite avamiseks vasakust või paremast kütusepaagist või kogu kütusetoite sulgemiseks.
O=kütusetoide mõlemast paagist on suletud.
=kütusetoide paremast paagist on avatud.
=kütusetoide vasakust paagist on avatud.

Kütusepaak (11)

Joon. 1
Kummalgi pool seadet on üks kütusepaak.

Kütusepaagi näidik (12)

Joon. 1
Vaateaknast saab vaadata kütusepaagi täitetaset.

Ülekande lukustuse vabastus (13)

Joon. 13

Seadme lükkamiseks, kui mootor on välja lülitatud. Tõmmata mõlemad hoovad (kummagi tagaratta juures) välja ja vajutada paremale.

Sõitmiseks lükata hoob vasakule ja vajutada sisse.

Haakeseadis (14)

Joon. 1
Tarvikute (nt haagise, valtsi jne) kinnitamiseks.

Purgihoidja (15)

Joon. 1

Reguleeritav iste (16; lisavarustus)

Joon. 10
Tõmmata hoovast ja reguleerida istet.

Rool (17)

Joon. 1

Seisupidur/Tempomaat (18)

Joon. 12
Pedaalil on kaks funktsiooni:

Seisupiduri sisselülitamine:
Vajutada piduripedaal (19) lõpuni alla ja vajutada pedaali.
Vabastada seisupidur:
Vajutada piduripedaal (19) lõpuni alla ja lasta pedaal lahti.

Püsikiirusehoidja sisselülitamine
Pedaali tuleb vajutada sõitmise ajal.
Hoiab stabiilsena hetkel valitud aktuaalse edaspidi sõidukiiruse (mitte maksimaalse kiiruse); jala võib gaasipedaalilt ära võtta.
Edasisõidu gaasipedaalile või piduripedaalile vajutamisel lülitatakse püsikiirusehoidja automaatselt välja.

Piduripedaal (19)

Joon. 12
Piduripedaali kasutatakse kiiresti pidurdamiseks, seisupiduri sisse- ja väljalülitamiseks või tempomaadi väljalülitamiseks.

Nõuanne
Piduripedaalile vajutamisel ei tohi vajutada edasi- ja tagasisõidu gaasipedaali. See võib kahjustada ülekannet.

Juhtimine

Järgige juhendeid mootori käsiraamatus!

Oht
Vigastusoht
Niitmisel ei tohi seadme läheduses olla inimesi, eriti aga lapsi ja loomi. Seadmega õhku visatud kivi vms võib neid vigastada. Lapsed ei tohi kunagi seadet kasutada.
Tagurpidikäigul niitmisel olge eriti ettevaatlik (OCR-lülitiga seadmed).
Seadme tööpiirkonnas ei tohi viibida inimesi.
Ärge tühjendage kunagi rohukogurit lõikemehhanismi töötamise ajal.
Rohukoguri tühjendamisel võivad välja paiskuvad murutükid vms teid vigastada.
Järskudel nõlvadel niitmisel võib seade ümber kukkuda ja te võite end vigastada. Liikuge alati nõlva kaldega risti, mitte kunagi üles- või allamäge. Ärge niitke nõlvadel, mille kalle on üle 20 %.
Nõlva peal ei tohi ümber pöörata.
Niiske muru niitmisel ei ole nake pinnasega nii hea ning seade võib libiseda ja ümber kukkuda. Niitke ainult kuiva muru.
Suurema kiirusega sõitmisel võib kergemini tekkida õnnetus.
Ärge minge niitmisel järskudele nõlvadele, põõsastele, hekkidele ja puudele liiga lähedale.
Eriti ettevaatlik tuleb olla tagurpidi sõitmisel.
Kontrollige üle territoorium, kus hakatakse seadmega töötama ning eemaldage kõik esemed, mis võivad seadmele ette jääda või mida seade võib üles paisata.
Kui lõikemehhanism läheb millegi vastu (nt kivi) või seade hakkab ebatavaliselt vibreerima: seisata kohe mootor. Enne seadme edasist kasutamist lasta seade töökojas üle kontrollida, et seadmel ei oleks kahjustusi.
Pöörleva niiduteraga seadmete korral ei tohi kunagi seista muru väljaviskeava ette.
Ärge pange kunagi käsi või jalgu pöörlevate osade lähedusse.
Enne blokeeringute või ummistuste kõrvaldamist väljaviskes seisake mootor, eemaldage süütevõti ja süütekküünla pistik.
Ärge kasutage seadet halbades ilmastikuoludes, näiteks vihma- või äikeseohu korral.

Lämbumisoht süsinikmonooksiidiga
Laske sisepõlemismootoril töötada ainult vabas õhus.

Plahvatus- ja tuleoht
Kütuse- ja bensiiniaurud on plahvatusohtlikud, kütus on ülikergesti süttiv.
Valage kütust sisse enne mootori käivitamist.

Hoidke kütusepaak kinni, kui mootor töötab või on veel kuum. Kütust lisada ainult siis, kui mootor on välja lülitatud või see on maha jahtunud. Vältige lahtist tuld, sädemeid ning ärge suitsetage. Tankige seadet ainult vabas õhus. Kui kütust valgub üle ääre, ärge käivitage mootorit.
Lükake seade sellelt kohalt ära, kus kütust maha valgus ja oodake seni, kuni kütuseaurud on haihtunud.
Tuleohtu vältimiseks hoidke mootor, summuti, aku ja kütusepaak rohust ning välja jooksnud õlist puhtad.

⚠ *Oht*
Vigastusoht defektse seadme tõttu
Kasutage seadet ainult töökorras seisundis.
Enne kasutamist kontrollige alati korrasolekut vaatluse teel. Kontrollige eriti kaitseseadiseid, lõikemehhanismi koos hoidjaga, juhtnuppe ja kruviühendusi ja vaadake, kas neil ei ole kahjustusi ning kas need on kõvasti kinni. Enne kasutamist vahetage kahjustunud osad välja.

i Tööajad
Pidage kinni seadme kasutamiseks kehtestatud siseriiklikest/ kommunaalsetest eeskirjadest (teavet annab pädev ametkond).

Alati enne kasutamist

Kontrollige:
- kõiki kaitseseadiseid,
- mootoriõli taset (vt mootori käsiraamatut),
- kütuse olemasolu paagis,
- rehvirõhku,
- küljevooderdisi, külge ühendatud lisaseadmeid, õhufiltri piirkonda mustuse ja rohu osas.

Tankimine ja õlitaseme kontrollimine

i Nõuanne
Mootor on tehases õliga täidetud – palun kontrollida üle ning vajadusel lisada juurde.
- Tankida „pliivaba bensiini". Vt mootori käsiraamatut.
- Kallata kütus paaki, jättes täiteavani vähemalt 2 cm vabaks.
- Keerata kütusepaak kõvasti kinni.
- Kontrollida õlitaset. Õlitase peab jääma markeeringu „Full/Max." – ja „Add/Min." Vahele (vt ka mootori käsiraamatut).

Rehvirõhu kontrollimine

- Rehvirõhku (vt rehvi küljelt) tuleb kontrollida kõikidel rehvidel. Vajadusel korrigeerida.

Seadistused enne sõitmist

- Seade paigaldada kõvale, tasasele pinnale ja lukustada seisupidur.
- Töid teostada seisatud mootoriga.
- Võtta süütevõti eest ära.

Kõigi liikuvate osade juures tehtavate tööde puhul:
- lisaks eemaldada süüteküünlal süüteküünla pistik.

Juhiistme reguleerimine

Joon. 10
- Istuda juhiistmele.
- Seada iste soovitud asendisse.

Roolisamba reguleerimine

Joon. 2b
- Võtta hoob (2) vastupäeva lahti.
- Nihutada roolisammast (B) soovitud asendisse.
- Roolisamba selles asendis fikseerimiseks keerata hoob (2) päripäeva kinni.

Lõikemehhanismi rataste seadistamine

Joon. 11
Lõikemehhanismi rattad peaksid kõige madalamas lõikemehhanismi asendis alati olema vähemalt 6–12 mm maapinnast kõrgemal. Lõikemehhanismi rattad ei ole konstrueeritud kandma lõikemehhanismi raskust. Vajaduse korral korrigeerida.

i Nõuanne
Lõikemehhanismi rataste arv sõltub mudelist.

Mootori käivitamine

- Istuda juhi kohale.
- Avada bensiinikraan (paremale või vasakule kütusepaagile).
- Lõikemehhanismi väljalülitamine: lülitada PTO välja ja tõsta lõikemehhanism üles.
- Vajutada piduripedaal täiesti alla ja hoida all või fikseerida seisupidur.
- Mitte vajutada gaasipedaali (= keskmine asend, N-asend).
- Lülitada gaasihoob peale.
- Kui mootor on külm, tõmmata välja õhuklapp või lülitada gaasihoob asendisse.
- Keerata süütevõti peale, kuni mootor käivitub (maksimaalselt 5 sekundit, enne järgmist katset oodata 10 sekundit). Kui mootor töötab, keerata süütevõti / F peale.
- lükata õhuklapi hoob aeglaselt tagasi.
- Lükata gaasihoob tagasi, kuni mootor töötab rahulikult.

Mootori seiskamine

- Viia gaasihoob gaasi keskmise asendi peale.
- Lasta mootoril umbes 20 sekundit töötada.
- Keerata süütevõti asendisse STOP.
- Võtta süütevõti eest ära.
- Enne seadme juurest lahkumist lukustada seisupidur.

Sõitmine

⚠ *Oht*
Järsk sõidu alustamine ja peatamine ning liiga suure kiirusega sõitmine suurendab õnnetusohtu ning võib põhjustada seadme kahjustumist.
Sõitmise ajal ei tohi roolisammast ja juhiistet seadistada/reguleerida.

i Nõuanne
Olge tagurpidi sõitmisel ettevaatlik. Ärge muutke kunagi sõidusuunda enne selleks seadet peatamata.
- Käivitada mootor kirjeldatud viisil.
- Vabastada seisupidur: vajutada piduripedaal lõpuni alla ja lasta lahti.
- Vajutada aeglaselt gaasipedaali kuni soovitud sõidukiirus on saavutatud.

i Nõuanne
Piduripedaalile vajutamisel ei tohi vajutada edasi- ja tagasisõidu gaasipedaali. See võib kahjustada ülekannet.

Seadme peatamine

- Lasta gaasipedaal lahti.
- Vajutada piduripedaali kuni seade jääb seisma.

Niitmine

Nõuanne

– Normaalsel niitmisrežiimil /F (vaata süüteluku kasutamist):
  Enne tagurpidi sõitmist lülitada lõikemehhanism välja ja tõsta üles.
– Tagurpidikäigul niitmisrežiimil RF (vaata süüteluku kasutamist): Tagurpidikäigul niitmisel olla eriti ettevaatlik, kasutada ainult erilisel vajadusel.
– Mitte muuta sõidusuunda seadme liikumise ja sõitmise ajal.

- Käivitada mootor kirjeldatud viisil.
- Vajaliku võimsuse tagamiseks lülitada gaasihoob asendisse .
- Lõikemehhanismi sisselülitamine.
- Lasta lõikemehhanism alla.
- Vabastada seisupidur: vajutada piduripedaal lõpuni alla ja lasta lahti.
- Edaspidisõidu gaasipedaaliga valida edaspidisõidu suund ja kiirus (aeglase vajutamisega). Seade hakkab liikuma.

PTO-lüliti

Kui väljalülitamine toimus automaatselt ohutuse blokeeri-missüsteemiga (nt sisselülitatud lõikemehhanismiga tagurpidi sõitmisel), tuleb lüliti kõigepealt välja lülitada ja siis uuesti sisse, et vabastada siduri blokeering.

Üldist

Lõikekõrguse ja sõidukiiruse valimisel jälgida, et see ei koormaks seadet üle.
Sõltuvalt muru pikkusest, liigist ja niiskusest tuleb valida lõikekõrgus ja sõidukiirus nii, et niidetud muru transportimisel rohukogurisse ei tekiks probleeme.
Ummistumise korral alandada sõidukiirust ning valida pikem lõikekõrgus.

Muruplatsi optimaalne niitmine

Niitke kaks esimest niidurida nii, et niidetud rohi langeb küljelt keskele kokku.

- Ärge laske kunagi rohtu liiga pikaks kasvada.
- Ärge lõigake kunagi rohtu liiga lühikeseks.
- Hoidke niidurea sirged
- Ärge kunagi niitke suure sõidukiirusega, eriti siis, kui paigaldatud on multskate või rohukogur.

Peenestamine

Vastava lisatarvikuga saab erinevate seadetega ka peenestada. Küsige lisatarvikuid aiatööriistade müüjalt.

Nõuanne

Seade on ette nähtud muru niitmiseks. Ärge niitke sellega rägastikku, umbrohtu või kõrget heina.

Seadme väljalülitamine

- Seadme peatamine: Laske gaasipedaal lahti ja vajutage piduripedaali, kuni seade seisma jääb.
- Lülitada lõikemehhanismi välja.
- Pange gaasihoob keskmisse asendisse.
- Tõsta lõikemehhanism üles.
- Keerata süütevõti 20 sekundi pärast STOP peale.
- Enne seadme juurest lahkumist lukustada seisupidur.
- Sulgeda bensiinikraan.
- Võtta süütevõti eest ära.

Seadme lükkamine

Joon. 13

Seadet lükata ainult siis, kui mootor on välja lülitatud.

- Vabastada seisupidur.
- Võtta mõlemad ülekanded lukust lahti:

tõmmata mõlemad ülekande hoovad välja ja vajutada paremale.

Enne mootori käivitamist lükata mõlemad ülekande lahtilukustuse hoovad tagasi.

Nõuanne

Seadet ei tohi pukseerida. See võib ülekannet tõsiselt kahjustada.

Nõuandeid muru hooldamiseks

Niitmine

Muru koosneb erinevat sorti murutaimedest. Kui te niidate sageli, kasvavad rohkem tugevamalt juurduvad heintaimed, mis moodustavad tugeva rohukamara.
Kui te niidate harva, tekib rohkem kõrgemaid heintaimi ja muid kõrrelisi (nt ristik, kirikakar jne ...).
Tavaline muru kõrgus on ca 4–5 cm. Muru kõrgusest tuleks niita ainult $^1/_3$; see tähendab 7–8 cm kõrguse muru parajaks lõikamist.
Muru ei tohiks niita madalamaks kui 4 cm, muidu kahjustub murukamar kuiva ilmaga. Kõrge muru (nt pärast puhkust) lõigata parajaks etapiliselt.

Peenestamine lisatarvikuga (suvand)

Rohi lõigatakse niitmisel väikesteks tükkideks (ca 1 cm) ja jääb murupinnale maha. Nii jäävad alles paljud toitained. Viiteid tuleb järgida:

- muru ei tohi niitmisel olla märg;
- ärge niitke kogupikkusest korraga rohkem kui 2 cm maha;
- niitke aeglaselt;
- niitke maksimaalse pöörete arvuga
- Puhastage muruniiduki pinda regulaarselt.

Transportimine

Uude kohta niitmiseks tohib masinaga sõita ainult siis, kui sinna on vaid natukene maad. Pikkade vahemaade puhul kasutage transpordivahendit.
Nõuanne.
Liikluseeskirja (s.k. StVO) kohaselt on tänaval seadmega sõitmine keelatud.

Lühikesed vahemaad

Oht

Lõikemehhanism võib minna vastu esemeid, need üles paisata ning tekitada kahju.

- Lülitage lõikemehhanism enne seadmega sõitmist välja.

- Enne sõitmise alustamist viia lõikemehhanism kõige kõrgemasse asendisse või transpordiasendisse „T".

Pikad vahemaad

⚠ *Tähelepanu*

Transpordikahjustused

Transpordivahendeid (transport-sõidukit, laadimisplatvormi jne) tuleb kasutada nõuetekohaselt (vt lisatud kasutusjuhendit). Transportimiseks kindlustada seade libisemise vastu.

Keskkonna ohustamine välja voolanud kütusega

Ärge transportige seadet kallutatud asendis.

- Seada valmis transportimisvahend.
- Paigaldada laadimisplatvorm transportimisvahendi juurde.
- Lükata seade käsitsi tühikäigul laadimispinnale. Võtta enne ülekanne lukust lahti. Selleks tõmmata mõlemad ülekande hoovad (13, joon 1; kummagi tagaratta juures) välja ja vajutada paremale.
- Lukustada seisupidur.
- Kindlustada seade libisemise vastu.

Puhastamine/hooldus

⚠ *Oht*

Vigastusoht mootori tahtmatult käivitamisega

Kaitske end vigastuste eest. Enne kõiki töid seadme juures

– lülitada mootor välja,
– tõmmata süütevõti eest ära,
– rakendada seisupidur,
– oodata, kuni kõik seadme liikuvad osad on täielikult seiskunud; mootor peab olema maha jahtunud.
– eemaldada mootoril süüteküünla pistik, et takistada mootori tahtmatut käivitumist.

Puhastamine

Puhastada seade

⚠ *Tähelepanu*

Ärge kasutage puhastamiseks kõrgsurvepesurit.

- Puhastada kohe pärast niitmist (kui võimalik).
- Parkida seade tugevale ja tasasele pinnale.
- Lukustada seisupidur.

Lõikemehhanismi puhastamine

⚠ *Oht*

Vigastusoht teravate lõikenugadega

Kandke töökindaid.
Mitme lõiketeraga seadmetel võib ühe lõiketera liigutamine panna pöörlema ka teised lõiketerad. Puhastage lõikemehhanisme ettevaatlikult.

⚠ *Tähelepanu*

Mootori kahjustamine

Ärge kallutage seadet üle 30°. Kütus võib lekkida põlemiskambrisse ning põhjustada mootorile kahjustusi.

- Tõsta lõikemehhanism täiesti üles.
- Puhastada lõikemehhanismi ümbrus harja, käsiharja või lapiga.

Puhastusdüüsiga lõike-mehhanism (lisavarustus)

Joon. 19

Parkige seade tasasele aluspinnale, kus ei ole prahti, kive jms ja rakendage seisupidur.

1. Kinnitage veevoolik tavalise kiirühendusega puhastusdüüsi külge.
2. Käivitage mootor.
3. Laske lõikemehhanism alla ja lülitage mõneks minutiks sisse.
4. Lülitage lõikemehhanism ja mootor välja.
5. Võtke veevoolik ära.

Korrake samme 1–5 teise puhastusdüüsi juures (kui on olemas).

Kui puhastamine on lõppenud (sammud 1–5):

- Tõstke lõikemehhanism üles.
- Käivitage mootor ja lülitage lõikemehhanism mõneks minutiks sisse, et kuivatada lõikemehhanism.

Hooldus

Pidage kinni hoolduseeskirjadest mootori käsiraamatus. Laske hooaja lõppedes seade spetsiaaltöökojas üle vaadata ja hooldada.

⚠ *Tähelepanu*

Keskkonna ohustamine mootoriõliga

Viige õlivahetusel saadud vana õli ettenähtud kogumispunkti või jäätmekäitusettevõttesse.

Keskkonna ohustamine patareidega

Kasutatud patareid ei kuulu majapidamisprügi hulka. Viige kasutatud patareid tagasi müügipunkti või jäätmekäitusettevõttesse.
Võtke patarei enne välja, kui annate seadme vanarauaks.

Käivituskaabli kasutamine

⚠ *Oht*

Ärge kunagi sillake defektset või külmunud akut käivituskaabliga. Jälgige, et seadmed ja kaabli-klemmid ei puutuks kokku ning süüted oleksid välja lülitatud.

- Punane käivituskaabel kinnitada tühja ja abistava aku plusspooluse (+) külge.
- Must käivituskaabel kinnitada esmalt abistava aku miinuspooluse (–) külge. Teine klemm kinnitada traktori mootoriploki raamil tühja akupatarei külge (võimalikult kaugele akupatareist).

ℹ Nõuanne

Kui abistav aku on paigaldatud sõidukisse, ei tohi seda sõidukit käivitusabi andmise ajal käivitada.

- Käivitada tühja akupatareiga traktor ja panna peale seisupidur.
- Ühendada käivituskaablid vastupidises järjekorras lahti.

Rehvirõhk

⚠ *Tähelepanu*
Maksimaalselt lubatavat rehvirõhku (vt rehvi küljelt) ei tohi kunagi ületada. Ärge seiske rehvidesse õhku pumbates rehvi ees ega olge rehvi kohal.
Suurem rehvirõhk lühendab rehvide eluiga. Enne kasutamist tuleb rehvirõhku alati kontrollida.

Pärast 5 töötundi

- Esimene mootoriõli vahetus. Edaspidised intervallid on kirjas mootori käsiraamatus.
- Õli väljalaskmiseks kasutada Quick-õliväljalaset (joon. 16) (lisavarustus).

Pärast 10 töötundi

- Kõiki gaasi- ja piduripedaali pöörde- ja laagrikohti määrida paari tilga kergõliga.
- Puhastada aku poolused ja klemmid.

Iga 25 töötunni tagant

- Pritsida kõigisse lõiketerade võllide, pingutusrullide ja pingutusrullihoidjate määrdeniplitesse määret (tüüp 251H EP). Laske tööd teostada töökojas.
- Pritsida esirataste rattalaagrite ja telgede määrdeniplitesse määret 251H EP.
- Eemaldada rohi ja mustus lõiketerade võllide juurest katete all. Laske tööd teostada töökojas.
- Rooli määrimiseks lasta rooli toe määrdeniplitesse määret (251H EP). Laske tööd teostada töökojas.

Iga 50 töötunni tagant

- Laske ülekanne spetsiaaltöökojas mustusest ja rohujääkidest puhastada.

Vastavalt vajadusele

Aku laadimine

Kui te seadet pikemat aega ei kasuta, on soovitav aku seadmest välja võtta ja laadida enne hoiule panekut, samuti hoiustamise ajal iga 2 kuu tagant ning enne uuesti käikuvõtmist.

Kontrollige voltmeetriga akupinget. Kui pinge on alla 12,6 voldi (DC), laadida akulaadijaga, vt tabelit (maksimaalne laadimisvool on 12 volti, 6 amprit).

Voltmeetri näit	Aku laadimisolek	Vajalik laadimisaeg
12,7 volti	100 %	–
12,4 volti	75 %	ca 90 min
12,2 volti	50 %	ca. 180 min.
12,0 volti	25 %	ca. 280 min.

ℹ Nõuanne
Järgige juhiseid oma laadimisseadme kasutusjuhendis.

Kaitsmete vahetamine

- Defektsed kaitsmed vahetage välja ainult sama tugevusega kaitsmete vastu.

Hüdraulika paisupaak

Joon. 17
Hüdraulikaõli paisumiseks seadmega töötamise ajal.
Hooldust ja kontrolli lasta teostada ainult töökojas iga-aastasel ülevaatusel.

ℹ Nõuanne
– Kontrollida ainult siis, kui hüdraulikaõli on täielikult maha jahtunud.
– Õlitase peaks olema vähemalt põhja ja tähistuse (1) vahel.

Kord hooaja jooksul

- Panna pööratavatele ja laagri kohtadele (juhthoob, lõikemehhanismi kõrguse regulaator) mõned tilgad kergõli.
- Puhastada süüteküünal ja seadistada elektroodide vahemaa või vahetada süüteküünal välja, vt mootori käsiraamatut.
- Lasta tagaratta teljed määrida spetsiaalses töökojas spetsiaalse määrdega (vett tõrjuv).
- Lasta lõikemehhanismi spetsiaalses töökojas teritada või see välja vahetada.

ℹ Nõuanne
Laske regulaarsete ajavahemike tagant (töökoda külastades) kontrollida niiduki kiilrihma seisukorda.

Lõikemehhanismi maha-monteerimine/paigaldamine ja seadistamine

⚠ *Oht*
Vigastusoht mootori tahtmatult käivitamisega
Kaitske end vigastuste eest. Enne kõiki töid seadme juures
– asetada seade tasasele pinnale,
– lülitada mootor välja,
– tõmmata süütevõti eest ära,
– lülitada PTO välja,
– rakendada seisupidur,
– oodata, kuni kõik seadme liikuvad osad on täielikult seiskunud; mootor peab olema maha jahtunud.
– eemaldada mootoril süüteküünla pistik, et takistada mootori tahtmatut käivitumist.

⚠ *Oht*
Vigastusoht terava noaga.
Kandke töökindaid.

Eemaldamine

⚠ *Tähelepanu*
Ettevaatust! Kinnitusel/süvendis on vedru, mis võib lõikemehhanismi süvendist lahtivõtmisel hooga üles viskuda. Kontrollige, et lõikekõrguse seadistamise hoob on vastu polti ja on fikseeritud.
Kui lõikemehhanism on maha võetud, võib lõikekõrguse seadistamise hoob vabastamisel vedrust tingituna kontrollimatult üles viskuda.

- Paigaldada lõikemehhanismi rattad kõige kõrgemasse asendisse.
- Tõsta lõikemehhanismi nii, et kiilrihm oleks lõikemehhanismi ja PTO-siduri vahel võimalikult horisontaalselt.
- Võtke kiilrihm (1) PTO-sidurilt/mootori rihmarattalt (2) maha – joon 20.
  Selleks tõmmata kiilrihm vasakule või paremale poole taha alla, pöörates mootori rihmaratast samal ajal käega vastupidises suunas.
  Nõuanne: Olge ettevaatlik, et sõrmed vahele ei jääks.

- Seada lõikekõrguse seadistamise hoob kõige alumisse asendisse .
- Lõikemehhanismi kinnituse lahtivõtmiseks tõmmata lõhised 1) lõikemehhanismi tagumise kinnituse (2) juurest paremalt ja vasakult poolt välja – joonis 21. Hoida lõikemehhanismi kinni, et see maha ei kukuks.
- Eesmisest kinnitusest lahtivõtmiseks (3) lükata lõikemehhanismi ettepoole – joonis 21.
- Tõmmake lõikemehhanism seadme alt välja.

Paigaldamine

⚠ *Tähelepanu*

Kui lõikemehhanism on maha võetud, võib lõikekõrguse seadistamise hoob vabastamisel vedrust tingituna kontrollimatult üles viskuda.

Lõikemehhanismi tagasi paigaldamiseks teostage ülalnimetatud sammud (lõikemehhanismi mahavõtmine) vastupidises järjekorras. Abiline lihtsustab protseduuri.

ℹ Nõuanne

Kontrollige pärast paigaldamist, et kiilrihm on õigesti peal ega ole keerdus – joonised 22.

Lõikemehhanismi taseme seadistused

Kui lõikemehhanism näib lõikavat ebaühtlaselt, võib teha külgmise joondamise.

ℹ Nõuanne

Enne lõikemehhanismi joondamist kontrollige seadme rehvirõhku.

Külgmise taseme seadistamine

Joon. 14

- Panna lõikemehhanism keskmisele kõrgusele.
- Pöörake ettevaatlikult (vigastusoht) välimisi nugasid sõidusuunaga risti.
- Mõõtke mõlema välimise noa kaugust maapinnast (noaotsad maapinna suhtes). Tulemus peaks olema ühesugune. Vajaduse korral seadistada kõrgus seadistamise segmendi (1) abil lõikemehhanismi poolel õigeks.

Kõrgemale:

- Keerata mutter (2) vastupäeva lahti ja seada kõrgus mutrit (3) päripäeva keerates õigeks.
- Keerata mutter (2) kinni.

Madalamale:

- Keerata mutrit (3) vastupäeva, kuni kõrgus on paras.
- Keerata mutter (2) päripäeva kinni.

Tase seadistada eestpoolt tahapoole

Joon. 15

ℹ Nõuanne

Enne seda seadistamist seadistada/kontrollida külgmist taset.

- Panna lõikemehhanism keskmisele kõrgusele
- Pöörake välimisi nugasid ettevaatlikult (vigastusoht) paralleelselt sõidusuunaga.
- Mõõtke parempoolse noa kaugust maapinnast (noaotsad maapinna suhtes). Noaots ees peaks olema ca 3,2–6 mm allpool kui noaots taga. Vajaduse korral reguleerida eesmist hoideklambrit (1) ühtlaselt.

Kõrgemale:

- Keerata mõlemad mutrid (3) vastupäeva lahti.
- Keerata mõlemat mutrit (2) ühtlaselt päripäeva, kuni kõrgus on paras.
- Keerata mõlemad mutrid (3) päripäeva kinni

Madalamale:

- Keerata mõlemat mutrit (2) ühtlaselt vastupäeva, kuni kõrgus on paras.
- Keerata mõlemad mutrid (3) päripäeva kinni.

Hoiustamine

⚠ *Tähelepanu*

Materjali kahjustused seadmel

Hoiustage seadet, mootor peab olema maha jahtunud, puhtas ja kuivas ruumis. Pikaajalisel hoiustamisel (nt talvel) kaitseke seadet tingimata rooste eest.

Pärast hooaega või kui seadet pole kasutatud kauem kui kuu aega:

- Puhastada seade ja rohukogur.
- Pühkida kõik metallosad üle õlitatud lapiga või pihustada õliga.
- Laadida aku laadimisseadmega.
- Enne talve tulekut võtta aku välja, laadida ja panna kuiva/jahedasse kohta (külma eest kaitstult). Laadida iga 4–6 nädala tagant ning enne paigaldamist.
- lasta kütus välja (ainult õues) ning hoiustada mootor nagu mootori käsiraamatus kirjeldatud,
- Rehvirõhu kontrollimine.
- Hoiustada seadet puhtas, kuivas ruumis.

Müügigarantii

Igas riigis kehtivad meie äriühingu või importööri poolt väljastatud garantiitingimused.

Kõrvaldame häireid seadme juures garantiiteenuste raames tasuta, kui põhjuseks on materjali- või tootmisviga. Garantiijuhtumi puhul pöörduge müüja või lähima filiaali poole.

Informatsioon mootori kohta

Mootori tootja vastutab kõigi probleemide eest, mis on seotud võimsuse, andmete, garantii ja teenindusega. Teavet lugege palun eraldi kaasasolevast mootori tootja kasutaja käsiraamatust.

Abi häirete korral

⚠ *Oht*

Vigastusoht mootori tahtmatult käivitamisega

Kaitske end vigastuste eest. Enne kõiki töid seadme juures

- *lülitada mootor välja,*
- *tõmmata süütevõti eest ära,*
- *rakendada seisupidur,*
- *oodata, kuni kõik seadme liikuvad osad on täielikult seiskunud; mootor peab olema maha jahtunud.*
- *tõmmata mootoril süüteküünla pistik välja, et takistada mootori tahtmatult käivitamist.*

Kui tekivad häired seadme töös, võib sellel olla sageli lihtne põhjus, sellepärast on oluline neid teada, et võimalusel viga ise kõrvaldada. Kahtluse korral abistab teid teie töökoda.

Probleem	Võimalik(ud) põhjus(ed)	Lahendus
Starter ei pöörle.	Ohutuse blokeerimissüsteem lülitub sisse.	Istuda käivitamiseks juhiistmele, vajutada piduripedaal lõpuni alla või lukustada seisupidur. Lülitada PTO välja.
	Aku ei ole korralikult ühendatud.	Ühendada aku punane kaabel (+) plusspoolusega ja aku must kaabel (–) miinuspoolusega.
	Patarei on nõrk või tühi.	Kontrollida akupatareid, laadida või vahetada välja.
	Kaitse on väljas.	Vahetada kaitse välja. Kui kaitse tuleb uuesti välja, otsida põhjust (tavaliselt lühis).
	Maandusjuht mootori ja raami vahel ei ole korralikult ühendatud.	Ühendada maandusjuht.
Starter pöörleb, aga mootor ei käivitu.	Õhuklapi või gaasihoova asend on vale.	Tõmmata Choke’t Lülitada gaasihoob peale.
	Karburaator ei saa kütust, kütusepaak on tühi.	Lisada kütust.
	Süüteküünal on defektne või määrdunud.	Kontrollida süüteküünalt, vaata mootori käsiraamatut.
	Süütesädet ei ole.	Lasta süüteküünal spetsiaalses töökojas üle kontrollida.
Mootor suitseb.	Mootoris on liiga palju mootoriõli.	Lülitada seade kohe välja. Kontrollida mootoriõli taset.
	Mootor on defektne.	Lülitada seade kohe välja. Lasta mootor spetsiaalses töökojas üle kontrollida.
Tugevad vibratsioonid.	Noavõll on kahjustunud või lõikenuga on defektne.	Lülitada seade kohe välja. Lasta defektsed osad töökojas välja vahetada.
Lõikemehhanism ei heida muru välja või lõige pole puhas.	Mootori pöörded on madalad.	Anda rohkem gaasi.
	Sõidukiirus on liiga suur.	Valida väiksem sõidukiirus.
	Lõikenoad on nürid.	Lasta lõikenugasid spetsiaalses töökojas teritada või need välja vahetada.
Mootor töötab, aga lõikemehhanism ei lõika.	Kiilrihm on rebenenud.	Lasta kiilrihm spetsiaalses töökojas välja vahetada.