Cub Cadet®

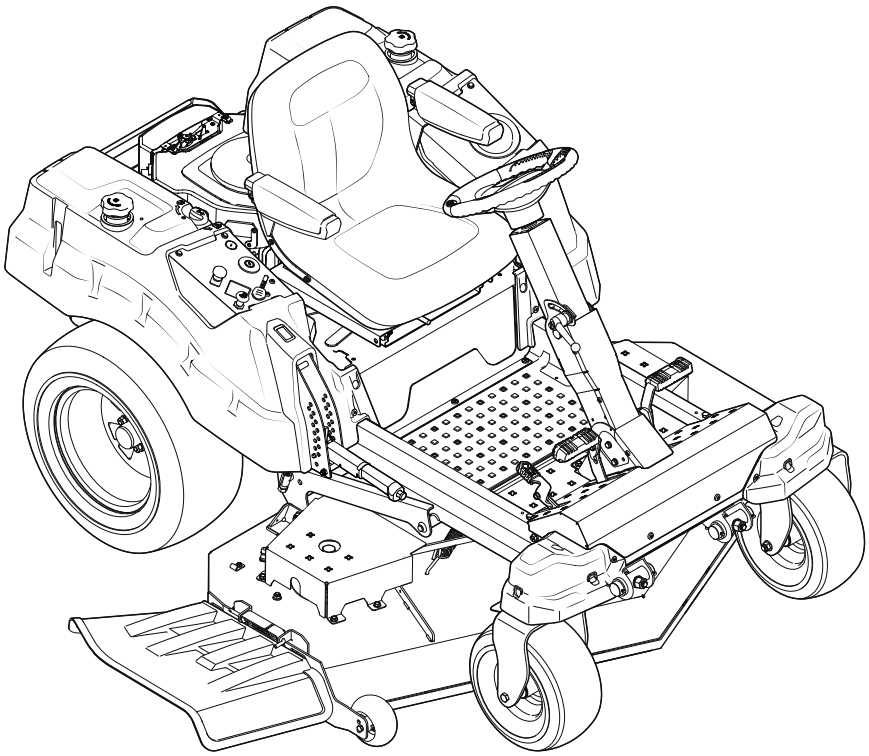

E 15
FORM NO. 769-10224A

MTD Products Aktiengesellschaft • Saarbrücken • Germany

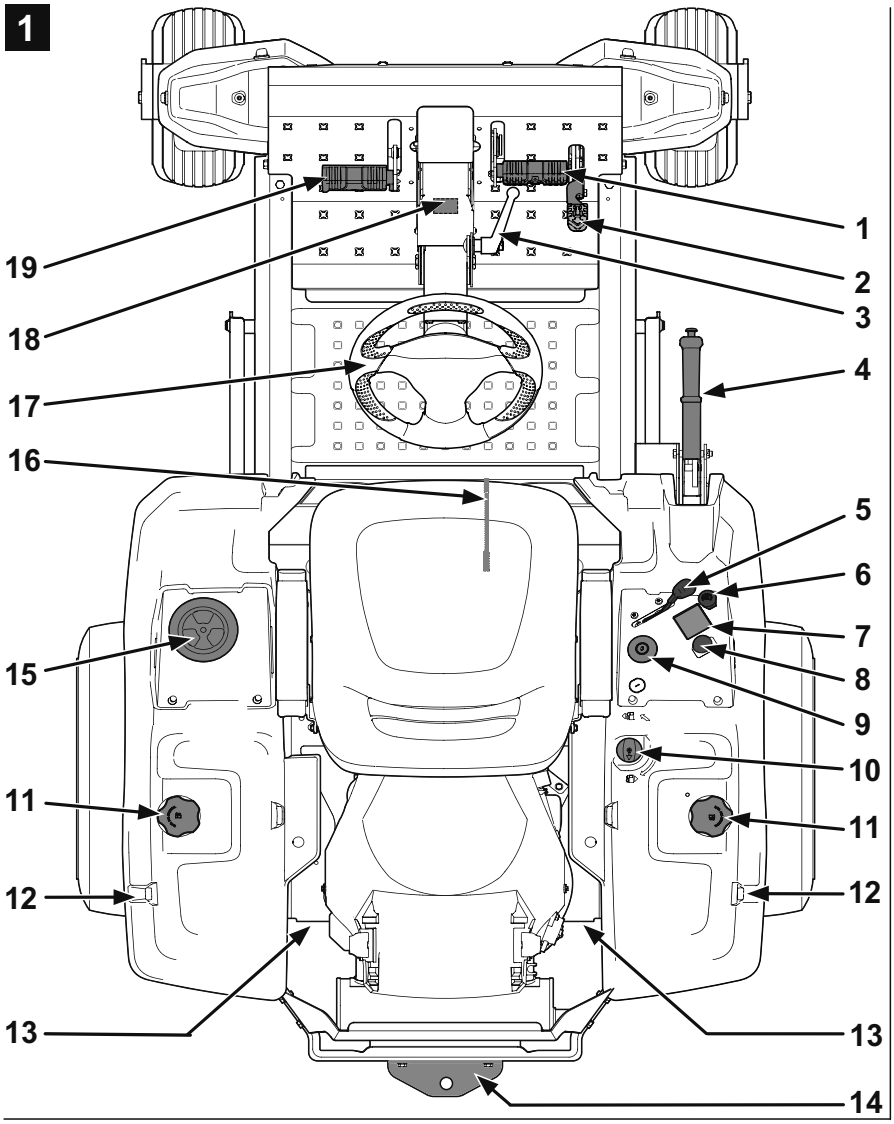
1
19
18
17
16
15
11
12
13
14
1
2
3
4
5
6
7
8
9
10
11
12
13

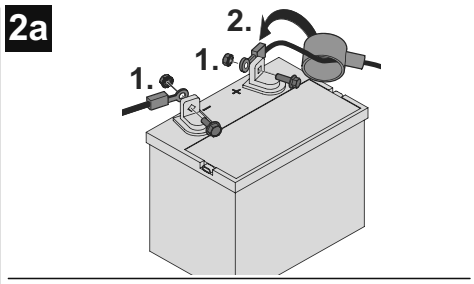
2a
2.
1.
1.

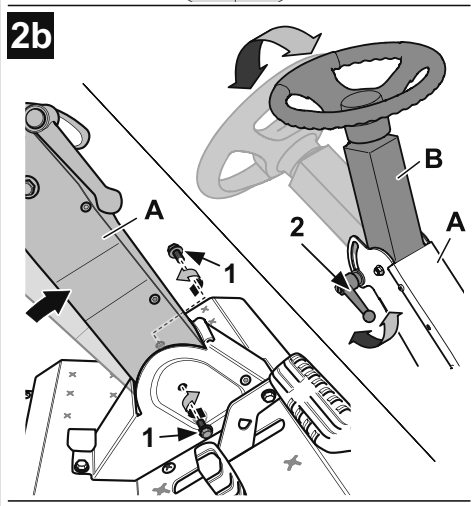
2b
A
B
A
1
2
1

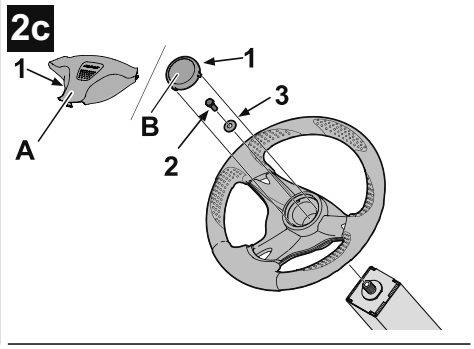
2c
1
A
1
B
3
2

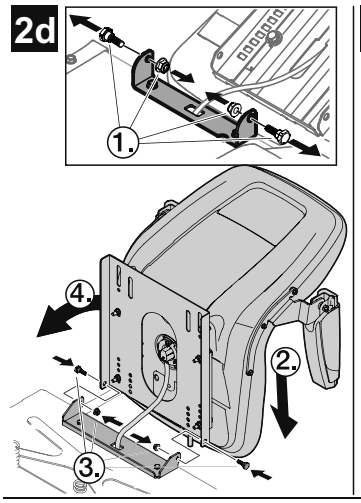
2d
1.
4.
2.
3.

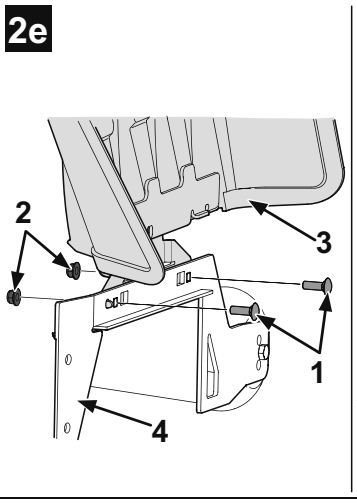
2e
2
3
1
4

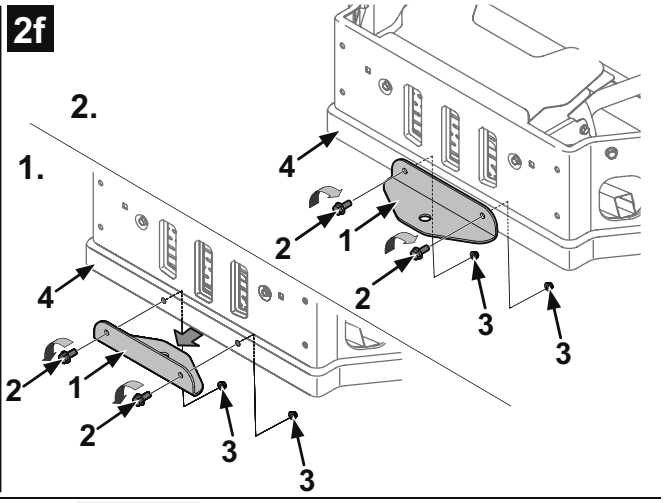
2f
2.
1.
4
2
1
2
3
3
4
2
1
2
3
3

3a
STOP

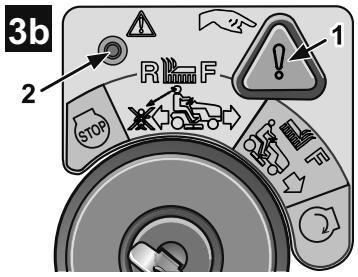
3b
1
2
R
F
STOP
F

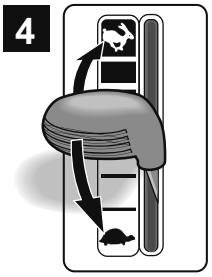
4

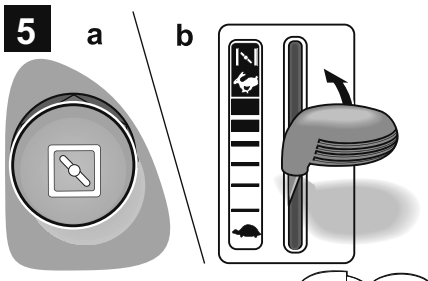
5
a
b

6

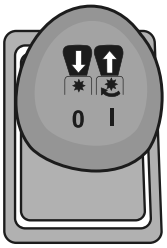

7

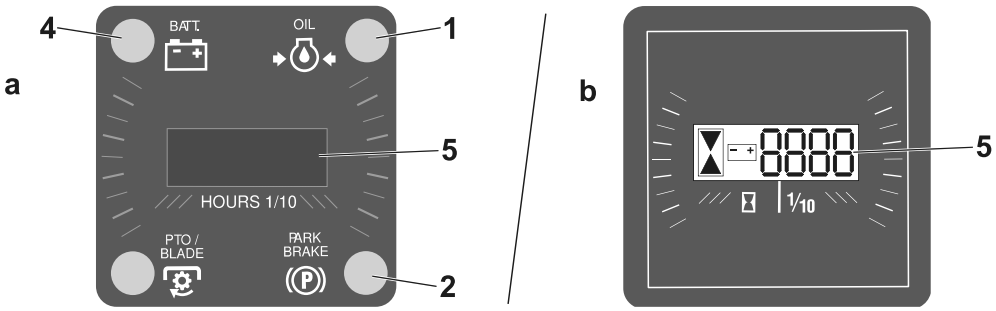

8

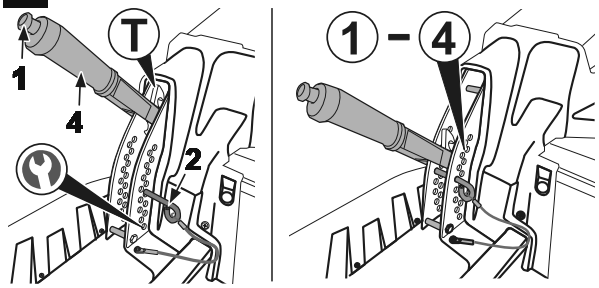

9

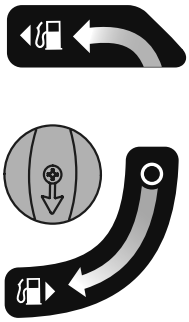

10

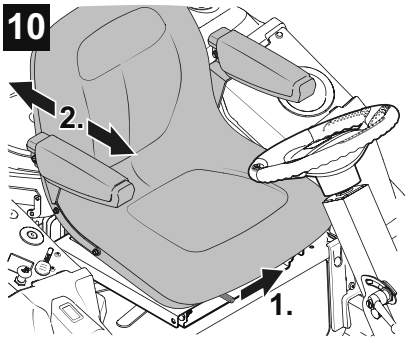

11

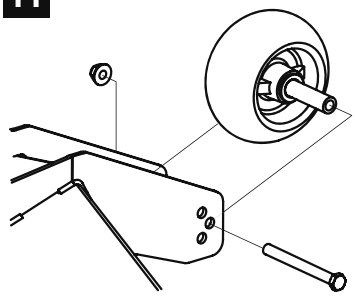

12

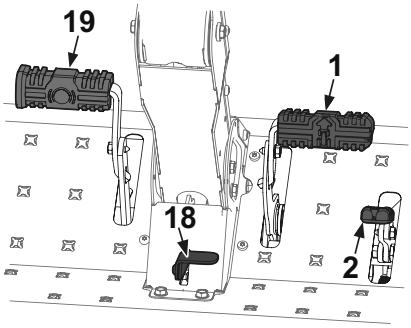

13

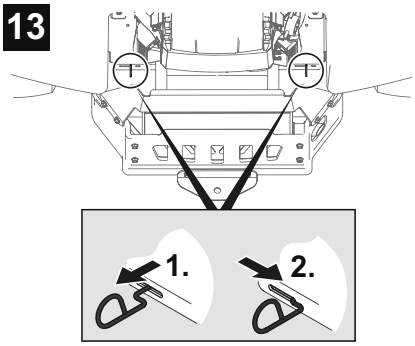

14

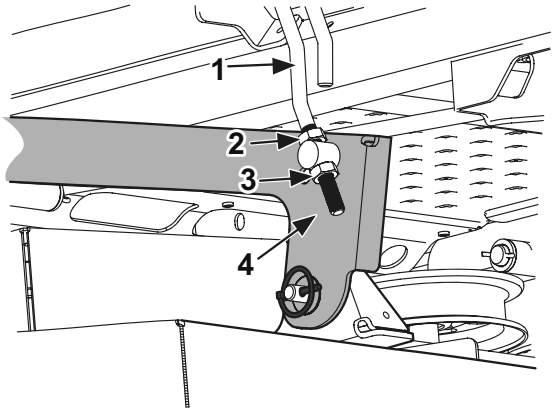

15

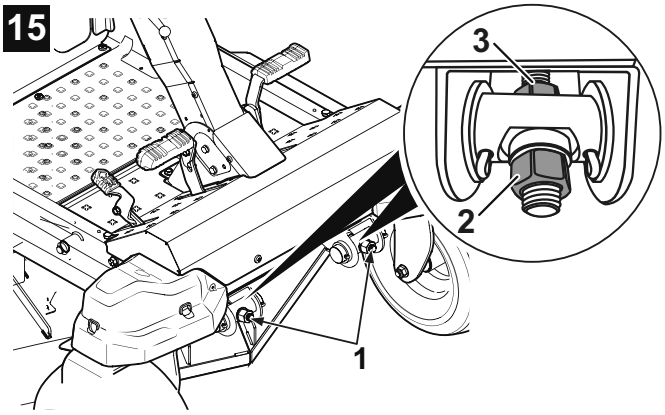

16

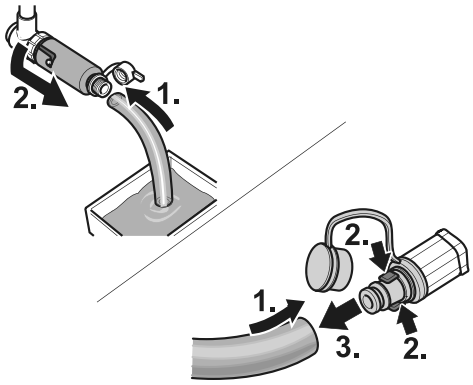

17

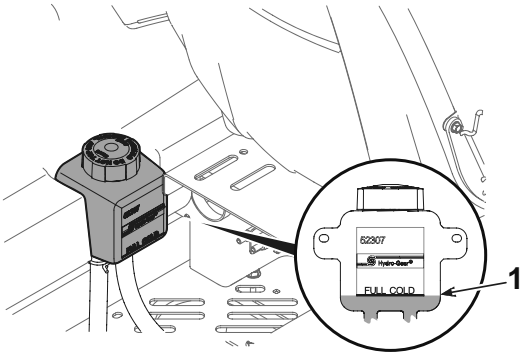

18

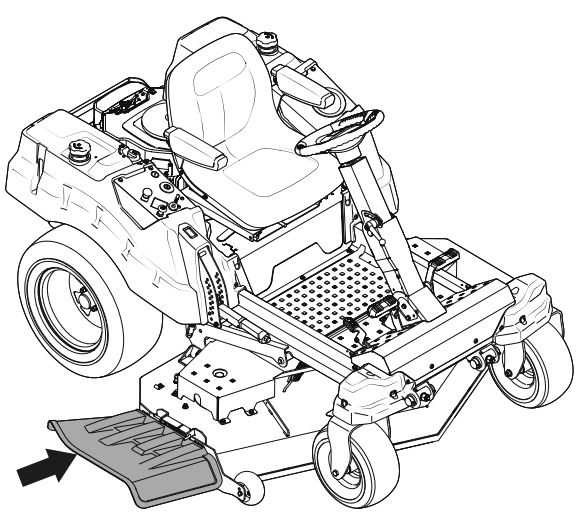

19

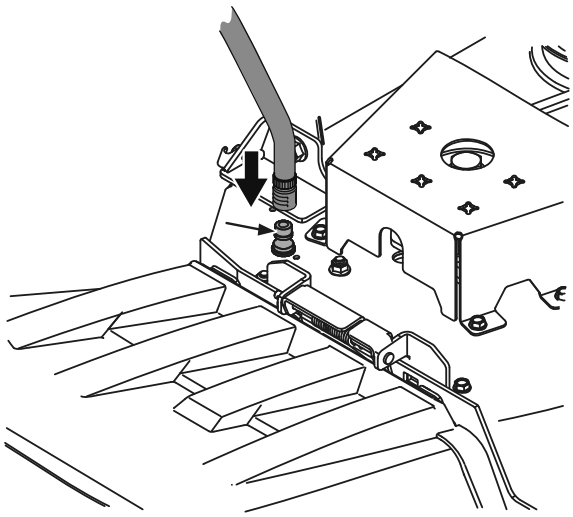

20

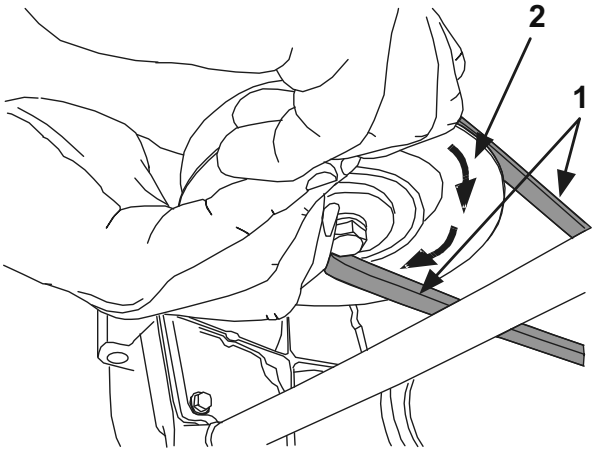

21

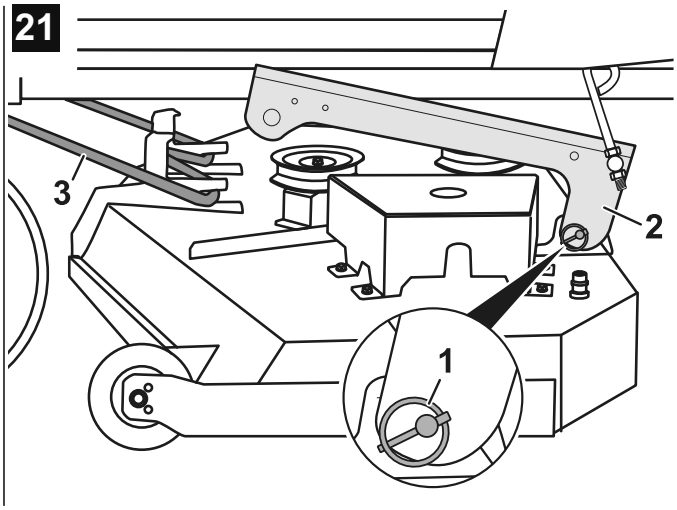

22

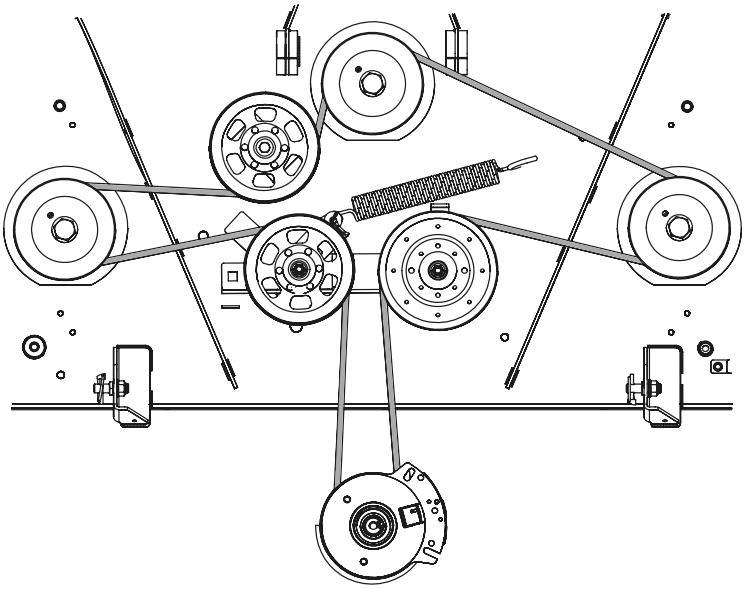

English 4
(Original operating instructions)
Français 16
(Notice d’instructions d’origine)
Deutsch 30
(Originalbetriebsanleitung)
Italiano 43
(Istruzioni per l’uso originali)
Svenska 57
(Originalbruksanvisning)
Dansk 69
(Originale driftsvejledning)
Norsk 81
(Originale driftsanvisningen)
Suomi 93
(Alkuperäinen käyttöohjekirja)
Eesti 106
(Originaalkasutusjuhend)

Innehållsförteckning

För din säkerhet 57
Montering 59
Manöver- och indikerings-organ 60
Användning 62
Tips för skötsel av grä-smattan 64
Transport 64
Rengöring/Underhåll 65
Demontering/montering liksom inställning av klipp-aggregatet 66
Driftstopp 67
Garanti 67
Information rörande motorn . . . 67
Hjälp vid störningar 67

Uppgifter på typskylten

Dessa uppgifter är mycket viktiga för senare identifiering vid beställning av reservdelar och för kundtjänsten. Typskylten sitter under förarsätet. Anteckna alla uppgifter på typskylten av din maskin i nedanstående ruta.

_____

_____

_____

Dessa och vidare uppgifter rörande maskinen återfinns i den separata CE-försäkran om överensstämmelse, som är en beståndsdel av denna bruksanvisning.

Bilder

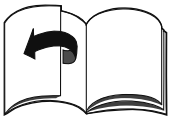

Vik ut bildsidorna i bruksanvisningens början.
Grafiska framställningar kan i detaljer avvika från den köpta maskinen.

För din säkerhet

Rätt användning av maskinen

Denna maskin är avsedd för användning
- som åkgräsklippare för klippning av gräsmattor omkring huset och i trädgårdar,
- med tillbehör som uttryckligen är godkänt för denna maskin,
- enligt beskrivningar och säkerhetsanvisningar i denna bruksanvisning.

Varje annan användning gäller som icke avsedd. Icke avsedd användning leder till att garantin upphör att gälla och tillverkaren ikläder sig inget ansvar för följderna.
Användaren är ansvarig för alla skador på tredje person och dennes egendom. Egenmäktiga förändringar på maskinen utesluter tillverkarens ansvar för skador som resulterar av detta.
Denna maskin är ej godkänd för drift på allmänna vägar och för persontransport.

Allmänna säkerhetsanvisningar

Läs igenom denna bruksanvisning noggrant och följ den innan maskinen används för första gången.
Informera andra användare om rätt användning.
Använd maskinen endast i av tillverkaren föreskrivet och levererat tekniskt tillstånd.
Förvara denna bruksanvisning på säker och lättåtkomlig plats.
Överlämna bruksanvisningen till den nya ägaren vid ägarbyte.
Reservdelar och tillbehör måste uppfylla tillverkarens fastlagda krav.
Använd därför endast original-reservdelar och originaltillbehör eller av tillverkaren godkända reservdelar och tillbehörsdelar.
Låt uteslutande fackverkstad utföra reparationer.

Före arbetet med maskinen

Vid trötthet och sjukdom får maskinen inte användas.
Personer som använder maskinen får ej vara påverkade av rusnings-medel (t.ex. alkohol, droger eller läkemedel).
Denna maskin är ej avsedd för att användas av personer (inkl barn) med begränsad fysisk, sensorisk eller psykisk förmåga eller utan erfarenhet/kunskap såvida inte de övervakas av en för deras säkerhet ansvarig person eller av denna instruerats om hur maskinen ska användas.
Barn bör övervakas för att säker-ställa att de inte leker med maskinen.
Personer under 16 år får ej använda maskinen eller utföra andra arbeten på maskinen, som t.ex. underhåll, rengöring eller inställning – lokala bestämmelser kan fastställa användarens minimiålder.
Gör dig förtrodd med alla anord-ningar och manöverorgan liksom deras funktion innan arbetet påbörjas.
Lagra bränsle endast i därför godkända behållare och aldrig i närheten av värmekällor (t.ex. ugnar eller varmvatten-behållare).
Byt ut skadad avgasrör, bränsle-tank eller tanklock.
Koppla släpvagnar eller påbyggnadsredskap på föreskrivet sätt. Påbyggnadsredskap, släp-vagnar, ballastvikter och fyllda gräsuppsamlare påverkar maskinens väghållning, särskilt styr- och bromsförmåga liksom tyngdpunkt.

Under arbetet med maskinen

Använd vid arbete med eller på maskinen motsvarande arbets-klädsel (t.ex. säkerhetsskor, långbyxor, tätsittande klädsel, skyddsglasögon och hörselskydd).
Använd maskinen endast i tekniskt felfritt tillstånd.
Använd aldrig maskinen utan monterat klippaggregat.

Ändra aldrig de på fabriken förinställda motorinställningarna.
Tanka aldrig maskinen när motorn är igång eller varm. Tanka maskinen endast utomhus.
Undvik öppen eld, gnistbildning och rök inte.
Se till att människor – särskilt barn – och djur ej uppehåller sig inom maskinens arbetsområde.
Kontrollera den areal som maskinen ska användas på och avlägsna alla föremål som kan fångas upp och slungas iväg. På så sätt reduceras risken för eventuell person- och maskinskada.
Klipp ej på sluttningar med mer än 20% lutning. Arbetet på sluttningar är farligt; maskinen kan välta eller halka. Kör aldrig uppåt och nedåt på en sluttning utan alltid på tvären.
Starta och bromsa alltid så mjukt som möjligt på sluttningar; kör långsamt och med motorn tillkopplad vid utförskörning.
Använd ej tunga påbyggnadsredskap som t.ex. gräsuppsamlare, transportsläpvagn eller gräsvalsar på sluttningar med mer än 9% lutning.
Klipp aldrig gräsmattor med gräs högre än 25 cm.
Arbeta med maskinen endast vid dagsljus eller med tillräcklig artificiell belysning.
Maskinen är ej godkänd för persontransport. Ta aldrig med passagerare.

Före alla arbeten på maskinen

Skydda dig mot skador. Före alla arbeten på denna maskin
- Stäng av motorn,
- Dra ut tändnyckeln,
- Dra åt parkeringsbromsen,
- Vänta tills alla rörliga delar står helt stilla; motorn måste ha svalnat,
- Dra av tändstiftskontakten så att motorn inte kan startas oavsiktligt.

Efter arbetet med maskinen

Lämna först maskinen efter att du har stängt av motorn, dragit åt parkeringsbromsen och dragit ut tändnyckeln.

Säkerhetsanordningar

Säkerhetsanordningarna är till för ditt skydd och måste alltid fungera. Du får ej företa några förändringar på säkerhetsanordningarna eller kringgå deras funktion.
Säkerhetsanordningar är:

Utkastarlucka

Bild 18
Utkastarluckan skyddar mot skador genom skärkniven eller utslungade föremål. Maskinen får endast användas med monterad utkastarlucka.

Säkerhetsspärrsystem

Säkerhetsspärrsystemet medger motorstart endast, när
- föraren tagit plats på sätet,
- bromspedalen är helt nedtryckt resp parkeringsbromsen står i parkeringsläge,
- PTO-omkopplaren står i läge ”Från/Off”.

Säkerhetsspärrsystemet slår automatiskt från motorn när användaren lämnar sätet, utan att ha dragit åt parkeringsbromsen.
Säkerhetsspärrsystemet slår automatiskt från klippaggregatet (PTO) när användaren lämnar sätet, oberoende av om han har dragit åt parkeringsbromsen eller ej.
Hos maskiner utan OCR-funktion resp vid deaktiverad OCR-funktion förhindrar säkerhetsspärrsystemet backning med tillkopplat klippaggregat (automatisk frånkoppling av klippaggregatet).

i Anvisning rörande PTO-omkopplare

Vid automatisk frånkoppling genom säkerhetsspärrsystemet (t.ex. backning med tillkopplat klippaggregat) måste omkopplaren först kopplas från och därefter till igen för att häva kopplingens spärr.

Symboler på maskinen

På maskinen finns klistermärken med olika symboler. Förklaring av symboler:

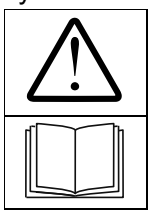

OBS! Läs bruksanvisningen före idrifttagning!

Håll tredje person borta från det farliga området!

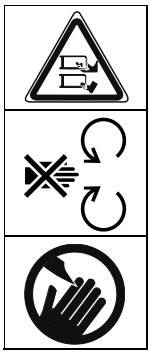

Risk för skada genom roterande knivar eller delar. Stick inte in händer eller fötter i maskinens öppningar när denna är igång.

Risk för skada genom roterande knivar eller delar.

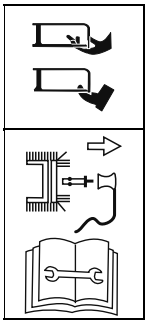

Dra av tändstiftskontakten före arbeten på klippverktygen!
Håll fingrar och fötter på avstånd från klippverktygen! Stäng av maskinen och dra av tändstiftskontakten före inställning, rengöring eller kontroll av maskinen.

Risk för skada genom utslungat gräs eller fasta föremål.

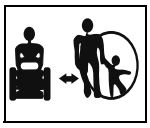

Personer, i synnerhet barn, eller djur får inte uppehålla sig inom maskinens arbetsområde.

Arbetet på branta sluttningar kan vara farligt.

Kör aldrig uppåt och nedåt på en sluttning utan alltid på tvären.

Maskinen med gräsuppsamlare (tillval) får endast användas ihop med monterad motvikt fram.

OBS! Explosionsfara.

Batterisyra/ Risk för frätskador.

Varning för varm yta!

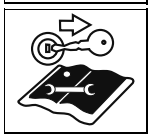

Före alla arbeten på maskinen dra ut tändnyckeln och följ anvisningarna i denna bruks-anvisning.

Stig aldrig på klipp-aggregatet när du stiger på eller av maskinen!

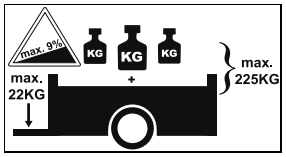

Vid körning med släpvagn får följande maxvärden ej överskridas:
Max sluttningsvinkel..... 9%
Max tillåtet kultryck på
släpvagnskopplingen .....22 kg
Max släpvagnsvikt
(släpvagn + last)..... 225 kg

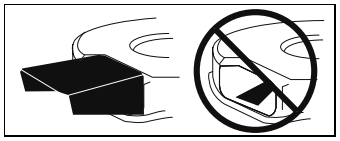

Maskinen får endast användas med monterad utkastarlucka eller bioklippförslutningsdel.

Håll alltid dessa symboler på maskinen i ett läsbart tillstånd.

Symboler i denna bruks-anvisning

I denna bruksanvisning används följande symboler:

⚠ *Fara*

Hänvisar till de risker som är förknippade med den beskrivna verksamheten vid vilken personskada kan uppstå.

⚠ *OBS*

Hänvisar till de risker som är förknippade med den beskrivna verksamheten vid vilken sakskador kan uppstå.

ⓘ Hänvisning

Markerar viktiga informationer och användningstips.

Positionsangivelser

Vid positionsangivelser på maskinen (t.ex. vänster, höger) utgår vi alltid från förarsätet sett i maskinens körriktning.

Skrotningsanvisning

Hantera förpackningsrester, gamla maskiner osv enligt lokala föreskrifter.

Montering

ⓘ Hänvisning

För att kunna röra traktorn för hand måste frikopplingsspaken för växeln stå i motsvarande läge. Se för detta avsnittet "Manöver- och indikeringsorgan – Växel-frikoppling".

Idrifttagning av batteriet

⚠ *Fara*

Fara för förgiftning och skada genom batterisyra

Använd skyddsglasögon och skyddshandskar. Undvik hudkontakt med batterisyran. Skölj genast med kallt vatten och uppsök läkare om du får stänk av batterisyra i ansiktet eller ögonen. Drick mycket vatten och uppsök genast läkare om du av misstag svalt batterisyra. Förvara batte-rierna utom räckhåll för barn. Luta aldrig batteriet, eftersom batterisyra i så fall kan rinna ut. Lämna in batterisyrarester hos din handlare eller en avfallshanterings-företag.

⚠ *OBS*

Brandfara, explosion och korrosion genom batterisyra och batteri-syrans gaser

Rengör genast maskinens delar som träffats av batterisyra. Batterisyra verkar korroderande. Rök inte och håll brännande och varma föremål borta. Ladda batterierna endast i välventilerade och torra rum. Möjlig kortslutning vid arbeten på batteriet. Lägg inga verktyg eller metallföremål på batteriet.

ⓘ Hänvisning

Batteriet sitter under förarsätet.
Bild 2a
Batteriet är fyllt med batterisyra och förseglat på fabriken. Men även ett ”underhållsfritt” batteri kräver underhåll för att kunna hålla en viss tid.

- Håll batteriet rent.
- Undvik att luta batteriet. Även ur ett ”förseglat” batteri rinner elektrolytvätska ut om det lutas för mycket.
- Ladda batteriet med en batteri-laddare (max laddningsström 12 Volt/6 Ampere) under 1–2 timmar före första idrift-tagning. Dra efter laddning först ut laddarens nätkontakt och lossa därefter batteriet (se även laddarens bruksanvisning).

⚠ *OBS*

Beakta monteringsföljden vid lossning och anslutning av batteriet.

Montering:

- Anslut först den röda kabeln (+/pluspol) och sedan den svarta kabeln (–/minuspol).

Demontering:

- Lossa först den svarta kabeln (–/minuspol) och sedan den röda kabeln (+/pluspol).

Montering av styrstång

Bild 2b

Styrstångens undre del (A)

- Tryck styrstångens undre del (A) framåt ur transportläget och fixera den med de båda medlevererade skruvarna och brickorna (1).

Styrstångens övre del (B)

- Lossa spännspaken (2) moturs.
- Fäll styrstången (B) framåt till önskat läge.
- Dra åt spännspaken (2) medurs för att fixera styrstången i detta läge.

Montering av ratt

Bild 2c

- Ta av täckkåpan (1, beroende på utförande) på ratten. Ta bort skruven (2) och mellanläggsbrickan (3).
- Sätt vid rakt framåtriktade hjul ratten på styraxeln.
- Lägg på mellanläggsbrickan (3) med den välvda sidan uppåt och lås ratten med skruven (2).
- Sätt på täckkåpan (1, beroende på utförande).

Montering av säte

Bild 2d

Hänvisning

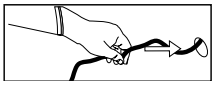

Skada inte sätesbrytarens kabel när sätet monteras! Tryck in uthängande kabel i säteshållarens öppning.

Montering av utkastarlucka på klippaggregatet

Bild 2e

- Avlägsna skruvarna (1) och muttrarna (2) vid klippaggregatets utkastaröppning (4).
- Montera utkastarluckan (3) på utkastaröppningen (4) med skruvarna (1) och muttrarna (2).

Montering av släpvagnskoppling (tillval)

Bild 2f

- Avlägsna släpvagnskopplingen (1) på maskinens baksida (4) med skruvarna (2) och muttrarna (3).
- Vrid släpvagnskopplingen (1) horisontalt 180° och montera den igen på maskinens baksida (4) med skruvarna (2) och muttrarna (3).

Manöver- och indikeringsorgan

⚠ *OBS. Skador på maskinen.*
Här beskrivs först manöver- och indikeringsorganens funktion. Utför ännu inga funktioner!

Bild 1

1 Körpedal för framåtkörning
2 Körpedal för backning
3 Spännspak för styrstång
4 Klipphöjdsinställningsspak
5 Gasspak/Choke *
6 Choke *
7 Kombiindikering *
8 PTO-omkopplare
9 Tändningslås *
10 Bensinkran
11 Bränsletank
12 Bränsleindikator *
13 Frikopplingsspak för dreven
14 Släpvagnskoppling *
15 Burkhållare
16 Ställspak för sätet *
17 Ratt
18 Pedal för parkeringsbroms/tempomat
19 Bromspedal

(* beroende på modell)

Körpedal för framåtkörning (1)

Bild 12

Med pedalen regleras körhastigheten framåt.

Körpedal för backning (2)

Bild 12

Med pedalen regleras körhastigheten bakåt.

Anvisning rörande pedalen för framåtkörning/backning

För att stanna och vid körriktningsändring måste motsvarande pedal släppas.

Spännspak för styrstång (3)

Bild 1

Används för att fixera den inställbara styrstången.

Klipphöjdsinställningsspak (4)

Bild 8

Klipphöjdsinställningsspaken används för klippaggregatets höjdinställning.

Transportläge: Spaken i det översta läget ”T” och är fixerad i detta läge.

Klippaggregatets demonterings-/monteringsläge: Inställningsbulten (2) i det understa läget ”” och klipphöjdsinställningsspaken fixerad över denna på inställningsbulten.

Klippläge: Stick in inställningsbulten (2) i de hålen med markeringen ”1” till ”4” och fixera klipphöjdsinställningsspaken över dessa på inställningsbulten.

Hänvisningar

– När inställningsbulten stuckits in måste den vridas nedåt så, att den inte kan hoppa ur hålet av sig själv. I lägena ”Klippning” resp ”Demontering/montering” måste alltid inställningsbulten ligga under klipphöjdsinställningsspaken och denna vara riktigt fixerad på inställningsbulten.
– Lägena ”Transport” såsom ”Demontering/montering” får inte användas för klippning, eftersom klippaggregatets kilrem därvid kan skadas.

- Tryck in knappen (1) på klipphöjdsinställningsspaken och dra spaken helt uppåt tills den snäpper fast i transportläget/”T”.
- Ställ in klipphöjden genom att sticka bulten (2) i ett av hålen på segmentplattan.

Hänvisning

Klippaggregatets höjd ändras med ca 6,4 mm för varje hål. Den minsta klipphöjden uppgår till ca 3,2 cm och den största till ca 10 cm.

- Tryck på knappen (1) på klipphöjdsinställningsspaken och sänk spaken ner till det önskade läget. Låt den snäppa fast på inställningsbulten (2) genom att släppa knappen (1).

Gasspak (5)

Bild 4
Steglös inställning av motorvarvtal.
Högt motorvarvtal = .
Lågt motorvarvtal = .

Choke (6/5, beroende på modell)

Bild 5
För att starta vid kall motor dra ut choken (bild 5a) eller ställ gasspaken i läge |\| (bild 5b).

Kombiindikering (7) (tillval)

Bild 7
Kombiindikeringen kan beroende på utförande bestå av följande elementer:
Oljetryck (1):
Stäng genast av motorn och kontrollera oljenivån om signallampan lyser när motorn är igång. Uppsök verkstad vid behov.
Broms (2):
Signallampan tänds när bromspedalen inte är nedtryckt resp parkeringsbromsen inte är arreterad vid motorstart.
Klippaggregat (PTO) (3):
Signallampan tänds när klippaggregatet (PTO) inte är frånkopplat vid motorstart.
Batteriladdningsindikering (4):
Om signallampan lyser när motorn är igång, laddas batteriet ej tillräckligt. Uppsök verkstad vid behov.
Drifttimmätare (5):
Visar antalet drifttimmar i timmar och $^{1}/_{10}$ timmar på displayen.
Amperemeter (6):
Visar generatorns laddningsström till batteriet:

Tillvalsfunktioner (beroende på modell)

Bild 7a: Typ 1
Bild 7b: Typ 2

Drifttimmätare (typ 1, typ 2):
När tändningen slås till visas batterispänningen under kort tid och därefter visas antalet drifttimmar.
Drifttimmarna räknas alltid, utom när tändnyckeln står på ”Stopp” eller är utdragen.

Oljebytesindikering (typ 1):
Var 50:e drifttimme (beroende på utförande) visas oljebytesindikeringen ”CHG/OIL” under 5 minuter på displayen. Detta meddelande visas under de närmaste 2 drifttimmarna.
Oljebytesintervall, se motorhandboken.

Serviceindikering (typ 2):
Serviceindikeringen påminner användaren om serviceintervallen för motoroljebyte, luftfilterbyte och varnar vid för låg oljenivå och batterispänning.
Oljebyte: CHG
Var 50:e drifttimme (oljebytesintervall) lyser efter varandra bokstäverna CHG – OIL – SOON – TIME under 7 minuter på displayen.
Byt motorolja omgående, se motorns bruksanvisning.
Oljestånd:
Om bokstäverna LO – OIL – TIME lyser efter varandra på displayen, är motoroljeståndet för lågt.
Stäng omgående av motorn och kontrollera motoroljeståndet, se motorns bruksanvisning. Fyll på olja vid behov.
Batterispänning: BATT
Om nyckeln vrids till läge , visas först batterispänningen under kort tid och därefter det sammanlagda antalet drifttimmar.
Om bokstäverna LO – BATT – TIME lyser efter varandra på displayen, är batterispänningen för låg (< 11,5 Volt).
Ladda batteriet så snabbt som möjligt, som angivits i avsnittet "Underhåll" i denna användarhandbok. Kontrollera eventuellt laddningssystemet rörande möjliga skador i en fackverkstad.
Luftfilterunderhåll: CLN
Var 25:e drifttimme (luftfilterunderhållsintervall) lyser efter varandra bokstäverna CLN – AIR – FILT – TIME på displayen under 7 minuter.
Genomför omgående luftfilterunderhåll, se motorns bruksanvisning.

Anvisningar:
– TIME betyder: Det sammanlagda antalet drifttimmar visas (se ovan).
– Om oljebyte och luftfilterunderhållsintervall sammanträffar lyser oljebytesindikeringen först och därefter luftfilterindikeringen.

PTO-omkopplare (8)

Bild 6
Med hjälp av PTO-omkopplaren kopplas klippaggregatet till och från via en elektromekanisk koppling.
Tillkoppling = dra ut omkopplaren.
Frånkoppling = tryck in omkopplaren.

Hänvisning

Vid automatisk frånkoppling genom säkerhetsspärrsystemet (t.ex. backning med tillkopplat klippaggregat) måste omkopplaren först kopplas från och därefter till igen för att häva kopplingens spärr.

Tändningslås (9, beroende på modell)

Tändningslås

Bild 3a
Starta:
Vrid nyckeln åt höger tills motorn startar och släpp den därefter. Nyckeln står på .
Stanna:
Vrid nyckeln åt vänster på STOP.

Tändningslås med OCR-funktion

Bild 3b
Detta tändningslås är utrustat med en OCR-funktion (= användarkontrollerad klippning bakåt).
Starta:
Vrid nyckeln åt höger tills motorn startar och släpp den därefter. Nyckeln står på F (normalläge) och medger klippning framåt.
OCR-läge:
Vrid nyckeln åt vänster från normalläget till backningsläget R F och tryck på omkopplaren (1).
Kontrollampan (2) lyser och visar användaren att maskinen medger klippning både framåt och bakåt.
Stanna:
Vrid nyckeln åt vänster på STOP.

Hänvisning
Använd OCR-funktionen endast om det är absolut nödvändigt och arbeta annars i normalläget. OCR-funktionen kopplas automatiskt från när nyckeln vrids till normalläget eller när motorn slås från (stoppläge eller frånslagning av motorn genom säkerhetsspärrsystemet).

Bensinkran (10)

Bild 9
För att öppna bränsletillförseln från den vänstra eller högra bränsletanken resp stänga av bränsletillförseln helt.
O= Båda tankarnas bränsletillförsel avstängd.
= Den högra tankens bränsletillförsel öppen.
= Den vänstra tankens bränsletillförsel öppen.

Bränsletank (11)

Bild 1
På maskinens båda sidor sitter en bränsletank.

Bränsleindikator (12)

Bild 1
Visar bränsletankens påfyllningsnivå i kontrollfönstret.

Växelfrikoppling (13)

Bild 13

För att skjuta maskinen vid frånslagen motor.

Dra ut båda spakarna (i närheten av bakhjulet) och tryck de därefter åt höger.

För körning skjut spaken åt vänster och tryck in den.

Släpvagnskoppling (14)

Bild 1
Används för att koppla till tillbehör som t.ex. gräsvält, transportsläpvagn osv.

Burkhållare (15)

Bild 1

Inställbart säte (16, tillval)

Bild 10
Tryck spaken åt sidan och ställ in sätet.

Ratt (17)

Bild 1

Parkeringsbroms/ tempomat (18)

Bild 12
Denna pedal har en dubbel funktion:

Dra åt parkeringsbromsen :
Tryck ner bromspedalen (19) helt och tryck på pedalen.
Lossa parkeringsbromsen:
Tryck ner bromspedalen (19) helt, pedalen spärras upp.

Koppla till tempomaten :
Tryck på pedalen under körning. Den aktuella körhastigheten framåt (men inte maxhastigheten) bibehålls och man kan ta foten från körpedalen.
Tempomaten kopplas automatiskt från när pedalen för framåtkörning eller bromspedalen trycks.

Bromspedal (19)

Bild 12
Bromspedalen kan användas för snabb bromsning, för aktivering/ deaktivering av parkeringsbromsen eller för att slå från tempomaten.

Hänvisning
Varken körpedalen framåt eller bakåt får användas när bromspedalen är tryckt. Det kan leda till växelskador.

Användning

Beakta även anvisningarna i motorhandboken!

Fara
Risk för skada
Personer – särskilt barn – eller djur får under klippning aldrig uppehålla sig i närheten av maskinen. De kan skadas av utslungade stenar eller andra föremål. Barn får aldrig använda maskinen.
Var särskilt försiktig vid klippning bakåt (maskiner med OCR-omkopplare).
Inga personer får uppehålla sig inom maskinens arbetsområde.
Töm aldrig gräsuppsamlaren när klippaggregatet är igång.
Vid tömning av gräsuppsamlaren kan du eller andra skadas av utslungat material.
Vid klippning på branta sluttningar kan maskinen välta och du kan komma till skada. Kör aldrig uppåt och nedåt på en sluttning utan alltid på tvären. Kör bara på sluttningar med max lutning på 20 %. Vänd inte på sluttningen.
Vid klippning av fuktigt gräs kan maskinen halka på grund av minskat grepp och du kan ramla. Klipp endast när gräset är torrt.
För hög hastighet kan höja risken för olyckor.
Håll tillräckligt avstånd vid klippning i gränsområdena som t.ex. i närheten av branta sluttningar eller under träd, vid buskar och häckar.
Var särskilt försiktig när du backar. Kontrollera den areal som maskinen ska användas på och avlägsna alla föremål som kan fångas upp och slungas iväg.
Om ett främmande föremål (t.ex. en sten) träffas av klippverktyget eller om maskinen börjar vibrera på ett ovanligt sätt: Stäng genast av motorn. Låt en fackverkstad undersöka maskinen avseende skador innan driften återupptas.
Stå aldrig framför gräsutkastaröppningar vid gräsklippare med skäran.
För aldrig händer eller fötter till eller under roterande delar.
Stäng av motorn och dra ut tändnyckeln och tändstiftskontakten innan du åtgärdar blockeringar eller avlägsnar tilltäppningar från utkastarkanalen.
Använd ej maskinen vid dåligt väder som t.ex. vid risk för regn eller åska.

Risk för kvävning genom kolmonoxid
Låt förbränningsmotorn endast vara igång utomhus.

Explosions- och brandfara
Bränsle-/bensinångor är explosiva och bränsle mycket lättantändligt. Fyll på bränsle före motorstart. Håll bränsletanken stängd när motorn är igång eller fortfarande varm.

Fyll endast på bränsle när motorn är avstängd och har svalnat.
Undvik öppen eld, gnistbildning och rök inte. Tanka maskinen endast utomhus.
Starta inte motorn om bränsle runnit över.
Skjut bort maskinen från det bränsleförorenade stället och vänta tills bränsleångorna avdunstat.
För att undvika brandfara ska följande delar hållas fria från gräs och utträdande olja: Motor, avgasrör, batteri och bränsletank.

⚠ *Fara*
Risk för skada genom defekt maskin
Använd maskinen endast i felfritt tillstånd.
Gör en okulärbesiktning före varje användning. Kontrollera särskilt att säkerhetsanordningarna, klippverktygen med fäste, manöverorgan och skruvförband är felfria och sitter ordentligt.
Byt ut skadade delar före användning.

ⓘ **Driftstider**
Beakta nationala/kommunala föreskrifter för användningstider (fråga ansvarig myndighet vid behov).

Före varje användning

Kontrollera:
- alla skyddsanordningar,
- motoroljenivån (se motorhandboken),
- bränslenivån,
- däcktrycket,
- sidskydd, påbyggnadsredskap, luftfilterområdet rörande smuts och klipprester.

Tankning och kontroll av oljenivå

ⓘ **Hänvisning**
Motorn har redan fyllts med olja på fabriken – kontrollera och fyll på vid behov.
- Tanka oblyad bensin. Se motorhandboken.
- Fyll bränsletanken högst upp till 2 cm under påfyllningsrörets underkant.
- Stäng bränsletanken ordentligt.
- Kontrollera oljenivån. Oljenivån måste ligga mellan ”Full/Max.”- och ”Add/Min.”-markeringen (se även motorhandboken).

Kontroll av däcktrycket

- Kontrollera däcktrycket (se däcksidan) i alla däck. Korrigera vid behov.

Inställningar före körning

- Ställ maskinen på fast, jämnt underlag och dra åt parkeringsbromsen.
- Genomför endast arbete när motorn är avstängd.
- Dra ut tändnyckeln.

Vid alla arbeten på rörliga delar:
- ta dessutom av tändstiftskontakten på tändstiftet.

Inställning av förarsätet

Bild 10
- Ta plats på förarsätet.
- Ställ sätet i önskat läge.

Styrstångsinställning

Bild 2b
- Lossa spännspaken (2) moturs.
- Fäll styrstången (B) framåt till önskat läge.
- Dra åt spännspaken (2) medurs för att fixera styrstången i detta läge.

Inställning av klippaggregatets hjul

Bild 11
Klippaggregatets hjul ska i klippaggregatets lägsta läge alltid vara minst 6–12 mm över marken. Klippaggregatets hjul är inte konstruerade för att bära klippaggregatets last. Ställ vid behov in hjulen jämnt.

ⓘ **Hänvisning**
Antalet hjul för klippaggregatet varierar beroende på modell.

Start av motorn

- Ta plats på förarsätet.
- Öppna bensinkranen (för den högra eller vänstra bränsletanken).
- Koppla från klippaggregatet: Koppla från PTO och ställ klippaggregatet uppåt.
- Tryck ner bromspedalen helt eller arretera parkeringsbromsen.
- Tryck inte på körpedalerna (= Neutralläge, N-läge).
- Ställ gasspaken på 🐇.
- Dra ut choken vid kall motor resp ställ gasspaken på |🐢|.
- Vrid tändnyckeln på ⏲ tills motorn går (startförsök max 5 sekunder, vänta 10 sekunder före nästa försök).
  När motorn är igång, ställ tändnyckeln på ⏲/🚜 → F.
- Ställ choken långsamt tillbaka.
- Ställ tillbaka gasspaken tills motorn går lugnt.

Stopp av motorn

- Ställ gasspaken i mellanläget.
- Låt motorn gå ca 20 sekunder.
- Ställ tändnyckeln på STOP.
- Dra ut tändnyckeln.
- Dra åt parkeringsbromsen innan maskinen lämnas.

Körning

⚠ *Fara*
Abrupt start, plötsligt stopp och körning med för hög hastighet höjer risken för olyckor och kan leda till skador på maskinen.
Justera/ställ in aldrig styrstången och förarsätet under körning.

ⓘ **Hänvisning**
Var särskilt försiktig när du backar. Ändra aldrig körriktning utan att först ha stoppat maskinen.
- Starta motorn enligt beskrivningen.
- Lossa parkeringsbromsen: Tryck ned bromspedalen helt och släpp upp den igen.
- Tryck långsamt på körpedalen tills önskad hastighet uppnåtts.

ⓘ **Hänvisning**
Varken körpedalen framåt eller bakåt får användas när bromspedalen är tryckt. Det kan leda till växelskador.

Stopp av maskinen

- Släpp körpedalen.
- Tryck på bromspedalen tills maskinen står stilla.

Klippning

Hänvisning

– Vid normal drift F (se bruksanvisningen för tändningslåset):
  Koppla från klippaggregatet och ställ det uppåt före backning.
– Vid klippning bakåt R F (se bruksanvisningen för tändningslåset): var särskilt försiktig vid klippning bakåt och använd denna funktion endast om det är absolut nödvändigt.
– Ändra aldrig körriktning när maskinen är i rörelse.

- Starta motorn enligt beskrivningen.
- Ställ gasspaken på för att säkerställa tillräcklig motoreffekt.
- Koppla till klippaggregatet.
- Sänk klippaggregatet
- Lossa parkeringsbromsen:
  Tryck ned bromspedalen helt och släpp upp den igen.
- Ställ in framåtkörning och hastighet med framåtkörpedalen (trycks långsamt). Maskinen kör.

Hänvisning rörande PTO-omkopplare

Vid automatisk frånkoppling genom säkerhetsspärrsystemet (t.ex. backning med tillkopplat klippaggregat) måste omkopplaren först kopplas från och därefter till igen för att häva kopplingens spärr.

Allmänt

Se till att maskinen inte överbelastas vid inställning av klipphöjd och körhastighet.

Beroende på gräsets längd, typ och fuktighet är det nödvändigt att anpassa klipphöjd och körhastighet för att kunna samla upp gräset störningsfritt med en gräsuppsamlare. Vid tilltäppningar reducera körhastigheten och höj klipphöjden.

Bästa sätt att klippa gräsmattan

Klipp de båda första banorna så att det avklippta gräset faller åt sidan mot mitten.

- Låt aldrig gräset växa för långt
- Klipp aldrig gräset för kort
- Kör i raka banor
- Klipp ej med hög körhastighet, särskilt inte med monterad bioklipputrustning eller gräsuppsamlare.

Bioklippning

Med motsvarande tillbehör kan man även bioklippa med olika maskiner. Fråga fackhandlaren efter tillbehör.

Hänvisning

Denna maskin är konstruerad för att klippa gräsmattor. Klipp ej snår, ogräs eller för högt gräs.

Parkering av maskinen

- Stopp av maskinen:
  Släpp körpedalen och tryck på bromspedalen tills maskinen står stilla.
- Koppla från klippaggregatet.
- Ställ gasspaken i mellanläget.
- Ställ klippaggregatet uppåt.
- Ställ tändnyckeln på STOP efter 20 sekunder.
- Dra åt parkeringsbromsen innan maskinen lämnas.
- Stäng bensinkranen.
- Dra ut tändnyckeln.

Skjuta maskinen

Bild 13

Maskinen får endast skjutas vid frånslagen motor.

- Lossa parkeringsbromsen.
- Frikoppla båda dreven:

Dra ut båda frikopplingsspakarna för växeln och tryck de åt höger.

Återställ de båda frikopplingsspakarna för växeln före motorstart.

Hänvisning

Bogsera aldrig maskinen. Det kan leda till svåra växelskador.

Tips för skötsel av gräsmattan

Klippning

En gräsmatta består av olika grässorter. Om du klipper ofta, växer mest grässorter med starka rötter som bildar en tät gräsmatta. Om du klipper sällan, utvecklas mest långa grässorter och vilda örter (t.ex. klöver, tusensköna ...). Gräsmattans normalhöjd är ca 4–5 cm. Klipp endast $^1/_3$ av den sammanlagda höjden, alltså vid 7–8 cm längd till normalhöjd.

Klipp gräsmattan helst inte kortare än 4 cm, eftersom den då kan ta skada vid torka. Klipp högvuxet gräs (t.ex. efter semestern) stegvis ner till normalhöjd.

Bioklippning med tillbehör (tillval)

Vid klippning skärs gräset i små bitar (ca 1 cm) och får ligga kvar på gräsmattan. På så sätt får gräsmattan många näringsämnen. Beakta följande hänvisningar:

- Klipp ej vått gräs.
- Klipp aldrig av mer än max 2 cm av gräsets sammanlagda längd.
- Kör långsamt.
- Använd högsta motorvarvtalet.
- Rengör gräsklipparen regelbundet.

Transport

Kör endast korta sträckor med maskinen för att byta användningsområde. Använd transportfordon för längre sträckor.

Hänvisning:

Maskinen är ej godkänd för körning på allmän väg.

Korta sträckor

⚠ ***Fara***

Föremål kan gripas och slungas iväg av det roterande klippaggregatet och på så sätt förorsaka skador.

- Stäng av klippaggregatet innan du kör med maskinen.
- Ställ före körning in klippaggregatet i högsta läget resp i transportläget ”T”.

Långa sträckor

⚠ ***OBS***

Transportskador

Respektive transportmedel (t.ex. transportfordon, lastramp e. l.) måste användas på avsett sätt (se tillhörande bruksanvisning). Vid transport måste maskinen säkras så, att den ej kan glida.

Miljöfara genom utläckande bränsle

Transportera inte maskinen i lutande läge.

- Förbered transportfordon.

- Montera lastrampen till transportfordonet.
- Skjut maskinen i tomgång för hand upp på lastflaket. Frikoppla först dreven. Flr detta dra ut båda frikopplingsspakarna för dreven (13, bild 1, i närheten av bakhjulet) och tryck de därefter åt höger.
- Dra åt parkeringsbromsen.
- Säkra maskinen så att den inte kan glida.

Rengöring/Underhåll

⚠ *Fara*

Risk för skada genom oavsiktlig motorstart

Skydda dig mot skador. Före alla arbeten på denna maskin

– Stäng av motorn,
– Dra ut tändnyckeln,
– Dra åt parkeringsbromsen,
– Vänta tills alla rörliga delar står helt stilla; motorn måste ha svalnat,
– Dra av tändstiftskontakten på motorn för att förhindra att motorn startar oavsiktligt.

Rengöring

Rengöring av maskinen

⚠ *OBS*

Använd ej högtryckstvätt för rengöring.

- Rengör helst maskinen direkt efter klippning.
- Ställ maskinen på ett fast och jämnt underlag.
- Dra åt parkeringsbromsen.

Rengöring av klippaggregatet

⚠ *Fara*

Risk för skada genom vassa skärknivar

Använd skyddshandskar.
Vid maskiner med flera klippverktyg kan en rörelse hos det ena klippverktyget utlösa en rörelse hos de övriga klippverktygen. Rengör klippverktygen försiktigt.

⚠ *OBS*

Motorskada

Luta inte maskinen mer än 30°. Bränsle kan rinna in i förbränningskammaren och leda till motorskada.

- Ställ klippaggregatet helt uppåt.
- Rengör klippkammaren med borste eller lapp.

Klippaggregat med rengöringsdysa (tillval)

Bild 19

Ställ maskinen på et plant underlag som är fritt från stenar och andra lösa föremål och dra åt parkeringsbromsen.

1. Montera en vattenslang med vanlig snabbkoppling på rengöringsdysan.
2. Starta motorn.
3. Sänk klippaggregatet och koppla till det ett par minuter.
4. Slå från klippaggregat och motor.
5. Avlägsna vattenslangen.

Upprepa steg 1–5 vid den andra rengöringsdysan (såvida sådan finns).

Efter rengöring (steg 1–5):

- Ställ klippaggregatet uppåt.
- Starta motorn och klippaggregatet och låt de gå ett par minuter för att torka klippaggregatet.

Underhåll

Beakta underhållsföreskrifterna i motorhandboken. Låt en fackverkstad kontrollera och underhålla maskinen efter säsongen.

⚠ *OBS*

Miljöfara genom motorolja

Vid oljebyte lämna in förbrukad olja till en insamlingsställe för spilloja eller en avfallshanteringsföretag.

Miljöfara genom battierier

Förbrukade batterier får ej kastas i hushållssoporna. Lämna in förbrukade batterier hos din handlare eller en avfallhanteringsföretag.

Demontera batteriet innan maskinen ska skrotas.

Användning av starthjälpkabel

⚠ *Fara*

Överkoppla aldrig ett defekt eller fruset batteri med en starthjälpkabel.
Se till att maskinerna och kabelklämmorna ej vidrör varandra och att tändningarna är frånslagna.

- Koppla den röda starthjälpkabeln till det urladdade batteriets och hjälpbatteriets pluspoler (+).
- Koppla den svarta starthjälpkabeln först till hjälpbatteriets minuspol (–). Koppla den andra klämman på motorblocksramen hos traktorn med det urladdade batteriet (så långt som möjligt från batteriet).

i Hänvisning

Om hjälpbatteriet är monterat i ett fordon, får detta fordon ej startas under starthjälpen.

- Starta traktorn med det urladdade batteriet och dra åt parkeringsbromsen.
- Lossa starthjälpkabeln i omvänd ordning.

Däcktryck

⚠ *OBS*

Överskrid aldrig max tillåtet däcktryck (se däcksidan). Stå aldrig framför eller över däcket när det pumpas upp.

För högt däcktryck reducerar däckens livslängd. Däcktrycket måste kontrolleras före varje körning.

Efter 5 drifttimmar

- Första motoroljebyte. Övriga intervall, se motorhandboken.
- Använd Quick-tömning (bild 16) (tillval) för att tömma ut oljan.

Efter 10 drifttimmar

- Smörj kör- och bromspedalens alla vrid- och lagerställen med några droppar lättolja.
- Rengör batteriets poler och klämmor.

Var 25:e drifttimma

- Smörj alla knivaxlar, spännrullar och spännrullhållare på smörjnipplarna med fett av typ 251H EP. Låt en fackverkstad utföra dessa arbeten.
- Smörj framhjulens lager och axlar på smörjnipplarna med fett av typ 251H EP.
- Avlägsna gräs och smuts på knivaxlarna under skydden. Låt en fackverkstad utföra dessa arbeten.
- Smörj styrningen på motsvarande smörjnipplar med fett av typ 251H EP. Låt en fackverkstad utföra dessa arbeten.

Var 50:e drifttimma

- Låt en fackverkstad avlägsna smuts och gräsrester i växellådan.

Efter behov

Batteriladdning

Om maskinen inte ska användas under längre tid, rekommenderar vi att ta ut batteriet ur maskinen och ladda det före förvaringen liksom varannan månad under förvaringen och innan det tas i drift igen.
Kontrollera batterispänningen med en voltmeter. Vid en spänning under 12,6 Volt (DC) ladda enligt tabellen med en batteriladdare (max laddningström 12 Volt, 6 Ampere).

Voltmeter-indikering	Batteriets-laddnings-status	Nödvändig laddningstid
12,7 Volt	100 %	–
12,4 Volt	75 %	ca 90 min
12,2 Volt	50 %	ca 180 min
12,0 Volt	25 %	ca 280 min

i Hänvisning
Beakta anvisningarna i batteri-laddarens bruksanvisning.

Säkringsbyte

- Ersätt defekta säkringar endast med säkringar med samma styrka.

Expansionskärl för hydraul-systemet

Bild 17
Fungerar som expansionskärl för hydrauloljan under drift. Underhåll och kontroll endast av en fack-verkstad under den årliga servicen.

i Hänvisningar
– Kontrollera endast när hydraul-oljan svalnat av helt.
– Oljenivån måste minst ligga mellan tankens botten och markeringen (1).

En gång per säsong

- Smörj alla vrid- och lagerställen (manöverspak, klippaggregatets höjdinställning, ...) med några droppar lättolja.
- Rengör tändstiftet och ställ in elektrodavståndet eller byt ut tändstift, se motorhandboken.
- Låt en fackverkstad smörja bakre hjulaxlar med specialfett (vattenavvisande).
- Låt en fackverkstad slipa eller byta skärkniven.

i Hänvisning
Låt tillståndet av klippaggregatets kilrem kontrolleras (när du besöker verkstad) med regelbundna mellanrum.

Demontering/montering liksom inställning av klipp-aggregatet

⚠ *Fara*
Risk för skada genom oavsiktlig motorstart
Skydda dig mot skador. Före alla arbeten på denna maskin
– Ställ maskinen på en jämn yta,
– Stäng av motorn,
– Dra ut tändnyckeln,
– Koppla från PTO,
– Dra åt parkeringsbromsen,
– Vänta tills alla rörliga delar står helt stilla; motorn måste ha svalnat,
– Dra av tändstiftskontakten på motorn för att förhindra att motorn startar oavsiktligt.

⚠ *Fara*
Risk för skada genom vass skärkniv.
Använd skyddshandskar.

Demontering

⚠ *OBS*
Upphängingen/påhängsredskapet är utrustat med en fjäder så, att det kan svänga tillbaka när klippaggre-gatet lossas från upphängingen – arbeta därför försiktigt. Se till att klipphöjdsinställningsspaken är riktigt fixerad på inställningsbulten. När klipphöjdsinställningsspaken lossas vid demonterat klipp-aggregat, kan den pga fjädringen svänga upp okontrollerat.

- Montera klippaggregatets hjul i överste läget.
- Ställ klippaggregatet uppåt i ett läge, i vilket kilremmen står så horisontalt som möjligt mellan klippaggregat och PTO-kopplingen.
- Ta av kilremmen (1) från PTO-kopplingen/motorremskivan (2) – bild 20.
  Dra för detta kilremmens vänstra eller högra sida bakåt och därefter nedåt medan motor-remskivan vrids i motsatt riktning för hand.
  Hänvisning: Arbeta försiktigt för att undvika att fingrarna kläms fast.
- Ställ klipphöjdsinställnings-spaken i understa läget .
- Dra ut sprinten (1) till vänster och höger på den klippaggregatets bakre upphängning (2) för att lossa klippaggregatet från upphängningen – bild 21.
  Håll därvid fast klippaggregatet så, att det inte kan falla ner på marken.
- Skjut klippaggregatet framåt för att lossa det från den främre upphängningen (3) – bild 21.
- Dra ut klippaggregatet under maskinen.

Montering

⚠ *OBS*
UNär klipphöjdsinställningsspaken lossas vid demonterat klipp-aggregat, kan den pga fjädringen svänga upp okontrollerat.
Vid återmontering av klippaggre-gatet måste ovannämnda steg (demontering av klippaggregatet) utföras i omvänd ordning.
En hjälpare underlättar arbetet.

i Hänvisning
Kontrollera efter monteringen att kilremmen ligger riktigt och inte vridits – bild 22.

Inställningar av klippaggregatshöjd

Om klippaggregatet ser ut att klippa ojämnt, kan en sidinriktning göras.

i Hänvisning
Kontrollera däcktrycket på maski-nen innan klippaggregatet riktas in.

Inställning av sidhöjden

Bild 14
- Ställ klippaggregatet i ett mellan-höjdläge.
- Vrid försiktigt (risk för skada) de yttre skärknivarna tvärs mot körriktningen.

- Mät de båda yttre knivarnas avstånd till marken (knivändarna till marken). Resultatet bör vara detsamma. Ställ vid behov in rätt höjd genom att vrida inställnings-segmentet (1) på klippaggre-gatets sida.
  Höjning:
  - Lossa muttern (2) moturs och vrid muttern (3) medurs tills höjden stämmer.
  - Dra åt muttern (2) igen.
  Sänkning:
  - Vrid muttern (3) moturs tills höjden stämmer.
  - Dra åt muttern (2) medurs.

Inställning av höjden framifrån och bakåt

Bild 15

Hänvisning

Ställ in/kontrollera sidhöjden före denna inställning.

- Ställ klippaggregatet i ett mellan-höjdläge.
- Vrid försiktigt (risk för skada) de yttre skärknivarna parallellt mot körriktningen.
- Mät den högra knivens avstånd till marken (knivändarna till marken). Den främre knivändan bör ligga ca 3,2–6 mm djupare än den bakre knivändan. Justera vid behov den främre fästbygeln (1) jämnt.
  Höjning:
  - Lossa båda muttrarna (3) moturs.
  - Vrid båda muttrarna (2) jämnt medurs tills höjden stämmer.
  - Dra åt båda muttrarna (3) medurs igen.
  Sänkning:
  - Vrid båda muttrarna (2) jämnt moturs tills höjden stämmer.
  - Dra åt båda muttrarna (3) medurs.

Driftstopp

OBS

Materialskador på maskinen

Förvara maskinen med avsvalnad motor endast i rena och torra rum. Skydda i varje fall maskinen mot rost vid längre förvaring, t.ex. under vintern.

Efter säsongen eller om maskinen inte ska användas längre än en månad:

- Rengör maskinen och gräsuppsamlaren.
- Torka av alla metalldelar med en inoljad lapp eller spreja dem med sprayolja för att skydda dem mot rost.
- Ladda batteriet med en laddare.
- Ta vid driftstopp under vintern ut batteriet, ladda det och förvara det på en torr/sval plats (frost-skyddat). Ladda det var 4–6 vecka liksom innan det monteras igen.
- Tappa av bränslet (endast utomhus) och lägg ned motorn enligt beskrivning i motorhand-boken.
- Kontrollera däcktrycket.
- Förvara maskinen i ett rent, torrt rum.

Garanti

I varje land gäller vår eller importörens garantivillkor.

Störningar på maskinen åtgärdar vi kostnadsfritt inom ramen för garantin, såvida orsaken är material- eller tillverkningsfel. Kontakta vid garantifall handlaren eller närmaste representant.

Information rörande motorn

Motortillverkaren är ansvarig för alla motorrelevanta problem när det gäller effekt, effektmätning, tekniska data, garanti och service. Information återfinns i motortill-verkarens medlevererade separata ägar-/användarhandbok.

Hjälp vid störningar

Fara

Risk för skada genom oavsiktlig motorstart

Skydda dig mot skador. Före alla arbeten på denna maskin

- *Stäng av motorn,*
- *Dra ut tändnyckeln,*
- *Dra åt parkeringsbromsen,*
- *Vänta tills alla rörliga delar står helt stilla; motorn måste ha svalnat,*
- *Dra av tändstiftskontakten så att motorn inte kan startas oavsiktligt.*

Störningar under driften av din maskin har ofta enkla orsaker som du bör känna till och delvis kan åtgärda själv. i tveksamma fall kontakta gärna din fackverkstad.

Problem	Möjlig(a) orsak(er)	Åtgärd
Startmotorn roterar inte.	Säkerhetsspärrsystemet har utlöst.	För att starta ta plats på förarsätet, tryck ned bromspedalen helt resp dra åt parkerings-bromsen. Koppla från PTO.
	Batteriet felaktigt anslutet.	Anslut den röda kabeln till batteriets (+)-pol och den svarta kabeln till batteriets (–)-pol.
	Tomt eller svagt batteri.	Kontrollera, ladda eller byt ut batteri.
	Säkringen har utlöst.	Byt ut säkring. Sök orsaken (oftast kortslutning) om säkringen utlöser upprepade gånger.
	Lös jordkabel mellan motor och ram.	Anslut jordkabeln.
Startmotorn roterar men motorn startar inte.	Choke och gasspak står i fel läge.	Använd choken. Ställ gasspaken på 🐇.
	Förgasaren får inget bränsle, bränsletanken tom.	Fyll på bränsle.
	Defekt eller smutsigt tändstift.	Kontrollera tändstiftet, se motorhandboken.
	Ingen tändgnista.	Låt tändningen kontrolleras i en fackverkstad.
Motorn ryker.	För mycket motorolja i motorn.	Stäng genast av maskinen. Kontrollera oljenivån.
	Motor defekt.	Stäng genast av maskinen. Låt fackverkstad kontrollera motorn.
Starka vibrationer.	Skadad knivaxel eller defekt skärkniv.	Stäng genast av maskinen. Låt fackverkstad byta ut defekta delar.
Klippaggregatet kastar inte ut gräs eller ojämn klippning.	Lågt motorvarvtal.	Ge mer gas.
	För hög körhastighet.	Ställ in lägre körhastighet.
	Skärkniven är slö.	Låt fackverkstad slipa eller byta ut skärkniven.
Motorn är igång, klipp-aggregatet klipper ej.	Kilremsbrott.	Låt fackverkstad byta ut kilrem.