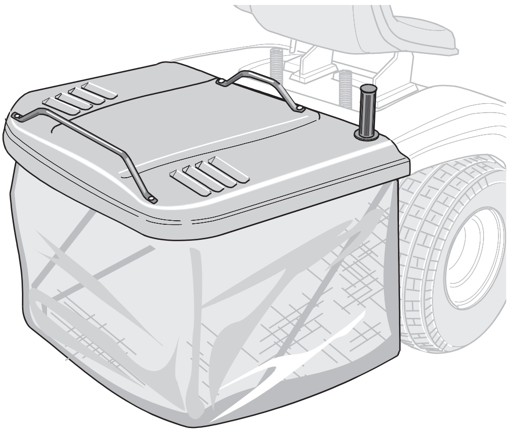

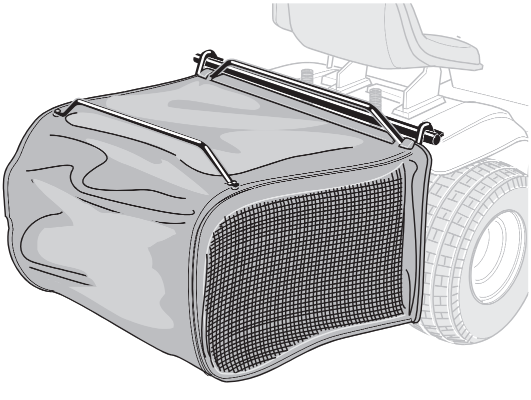

H 05
FORM NO. 770-0937J

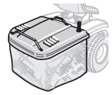 → 4

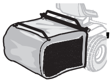 → 10

English → 15
Français → 17
Deutsch → 19
Nederlands → 21
Italiano → 23
Español → 25
Svenska → 27
Dansk → 29
Norsk → 31
Suomi → 33
Português → 35
Ελληνικά → 37
Magyar → 40
Polski → 42
Česky → 44
Slovensky → 46
Româneşte → 48
Slovensko → 50
Hrvatski → 52
Srpski → 54
Русский → 56
Български → 59
Eesti → 62
Lietuviškai → 64
Latviešu valodā → 66
Македонски → 68

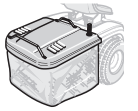

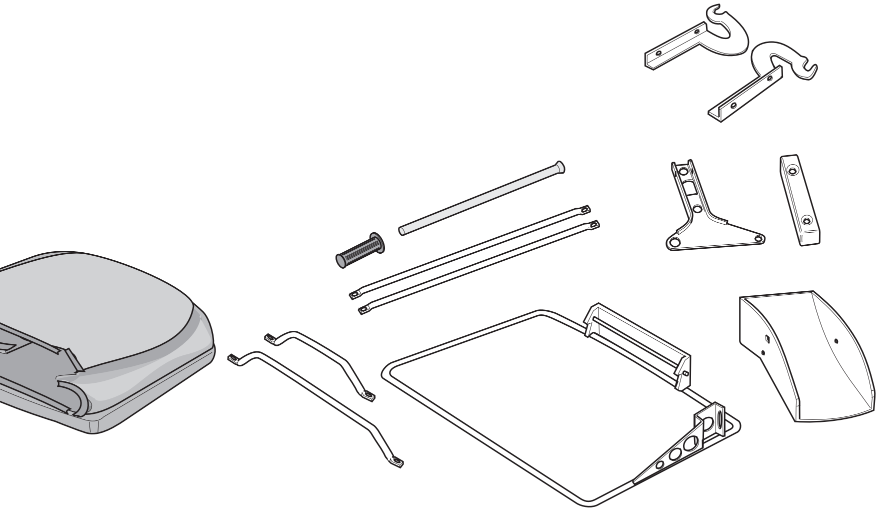

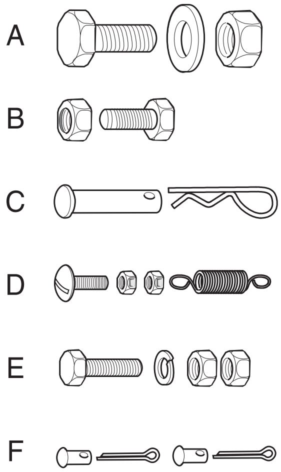
A
B
C
D
E
F

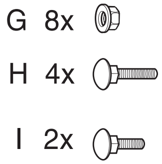
G 8x
H 4x
I 2x

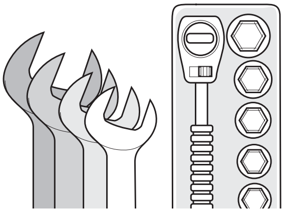

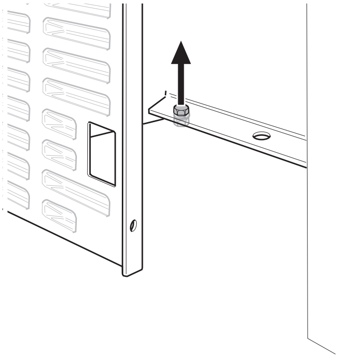

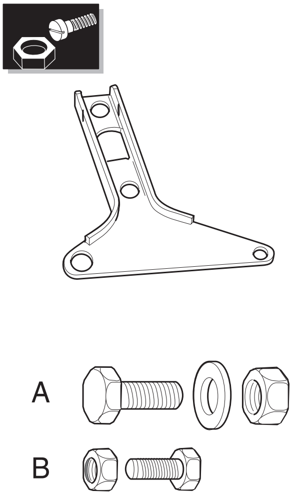
A
B

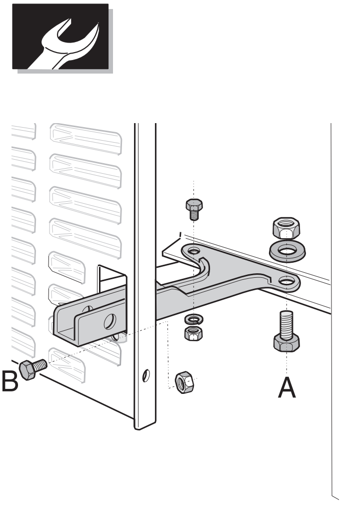
B
A

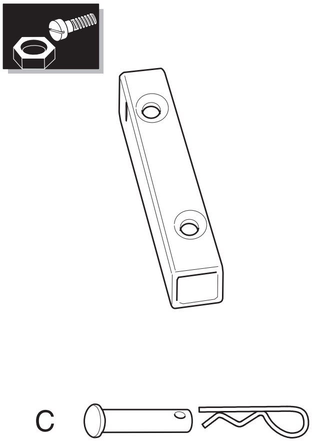
C

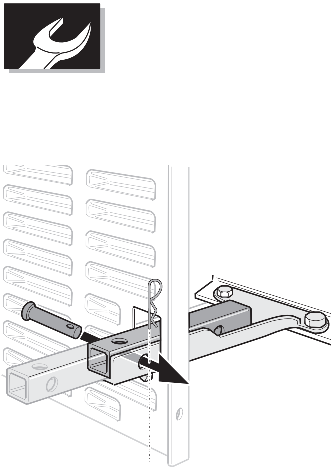

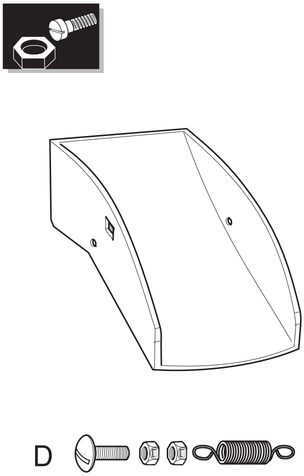
D

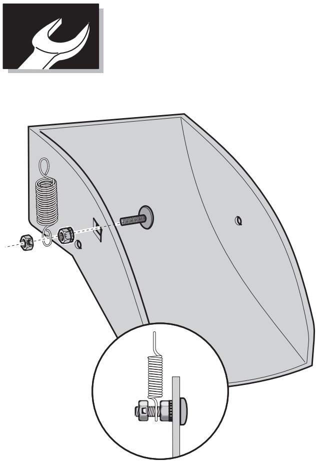

E 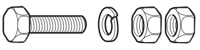

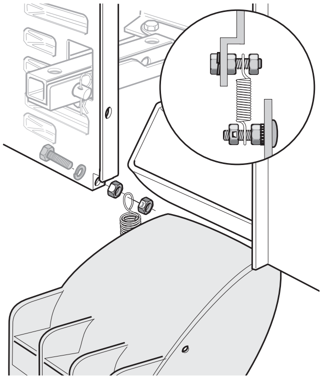

F

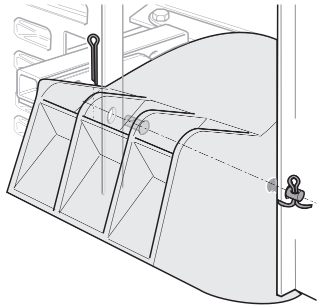

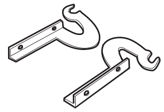

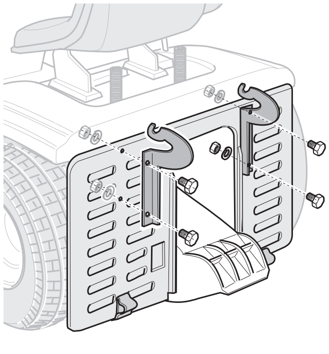

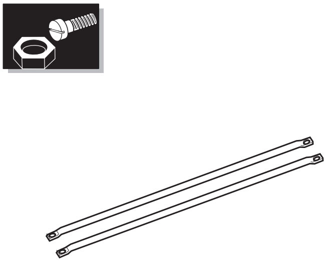

G 2x

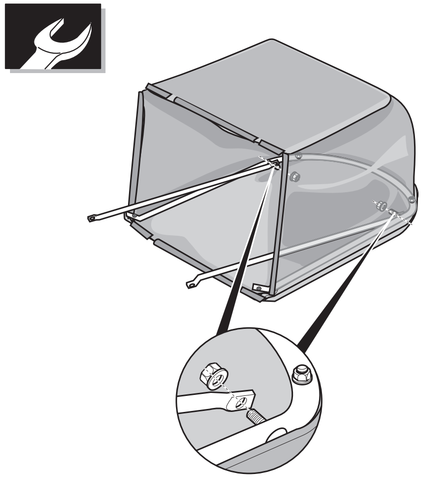

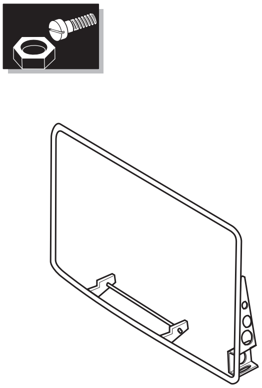

G 4x

H 4x

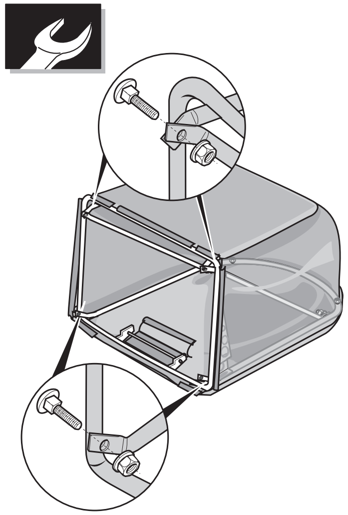

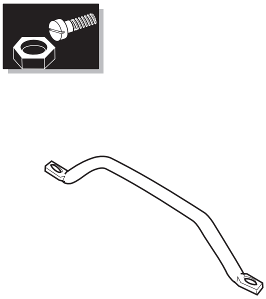

G 2x

I 2x

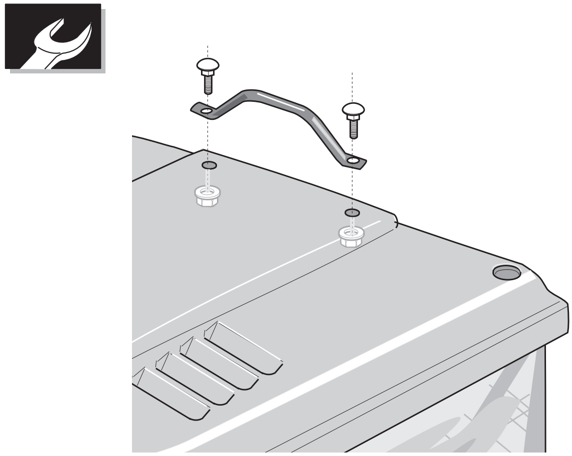

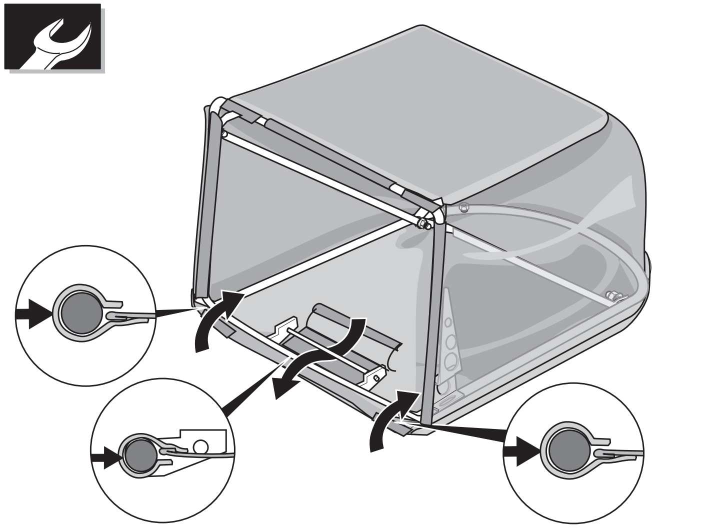

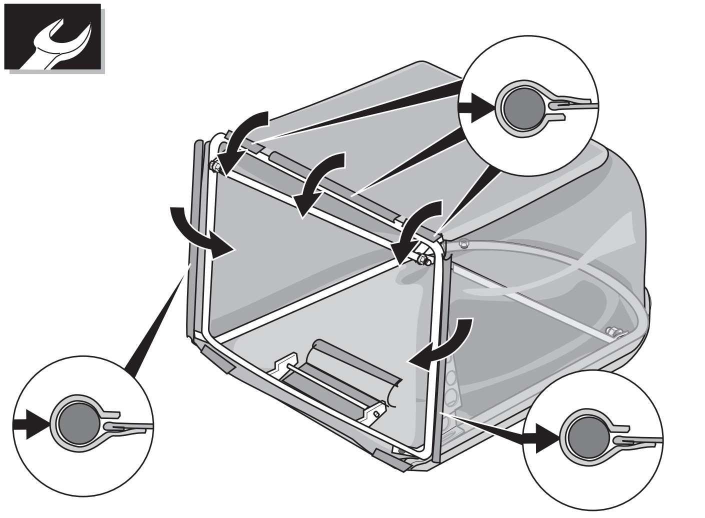

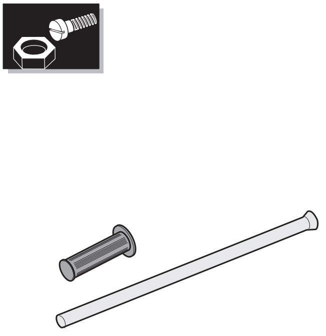

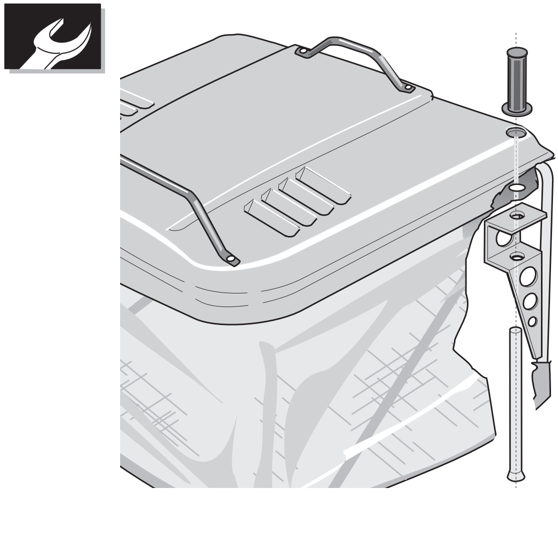

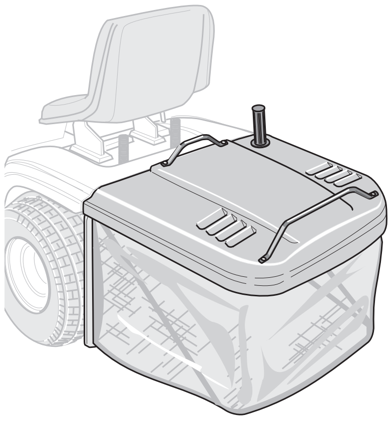

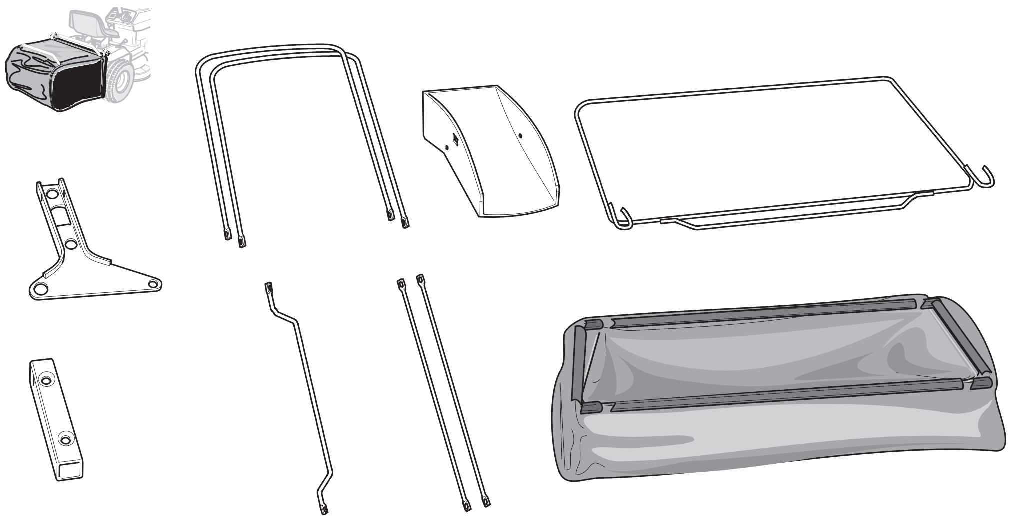

A

B

C

D

E

F

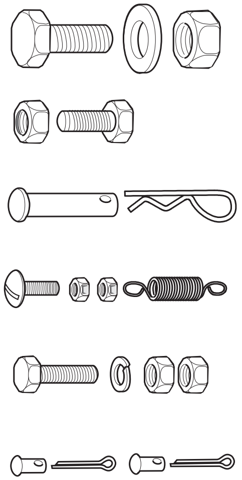

G

H

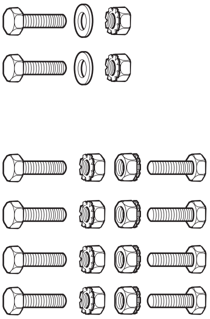

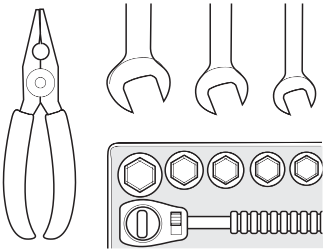

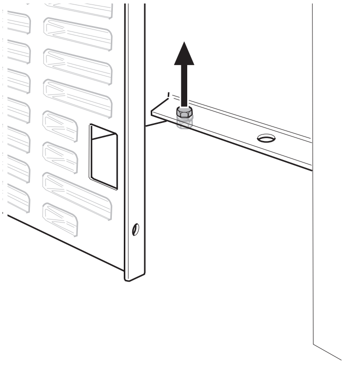

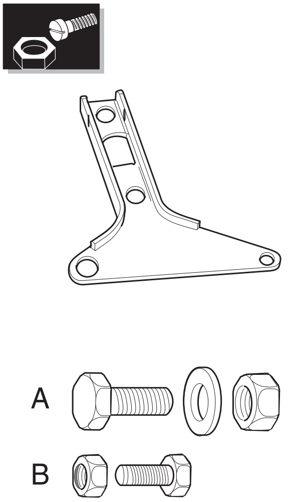
A
B

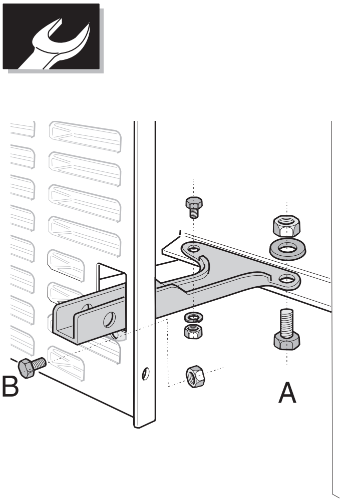
B
A

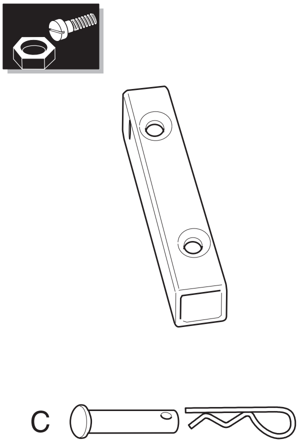
C

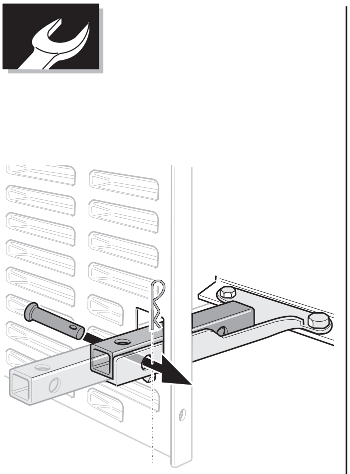

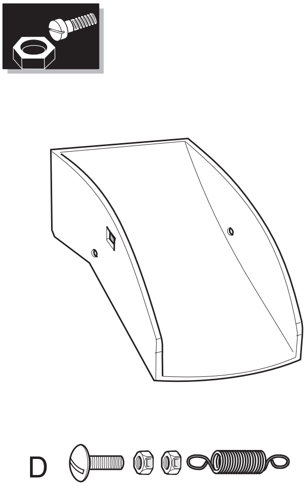
D

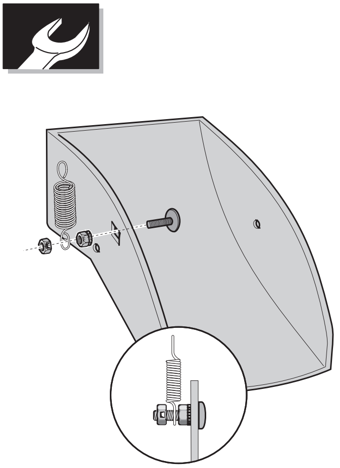

E 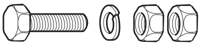

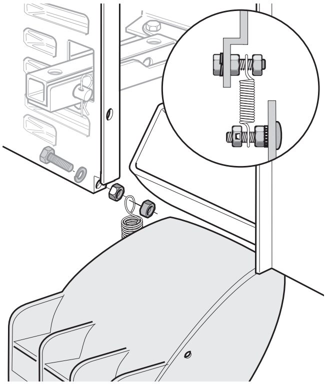

F

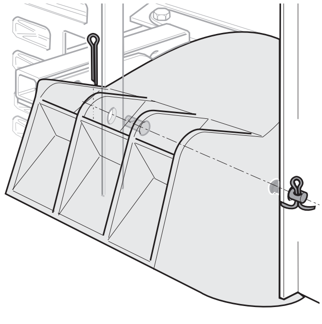

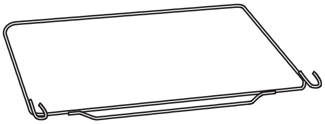

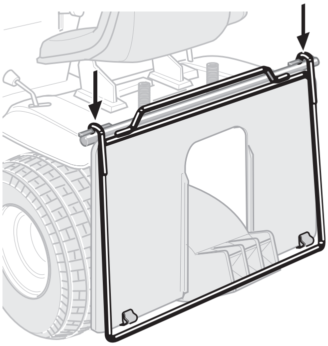

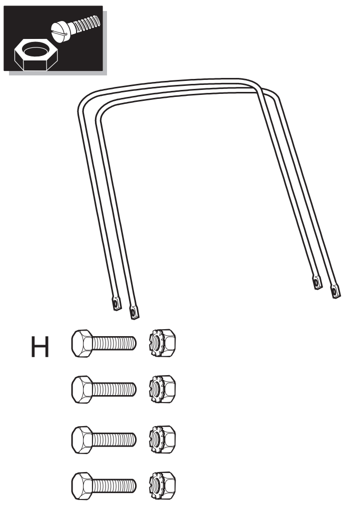
H

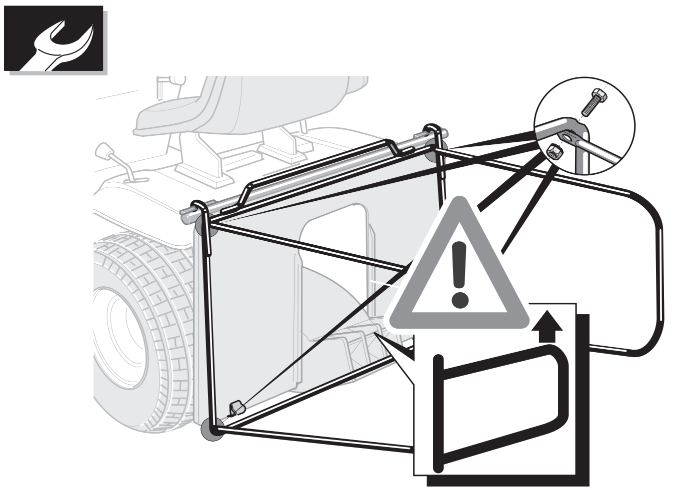

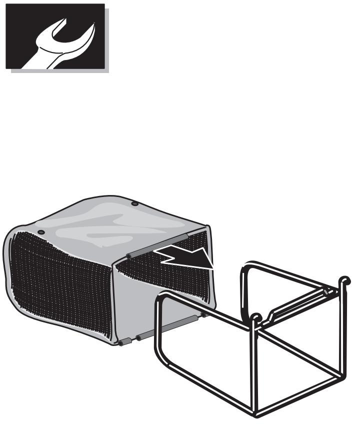

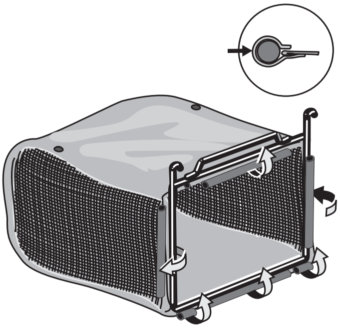

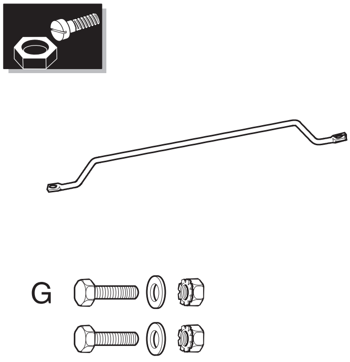
G

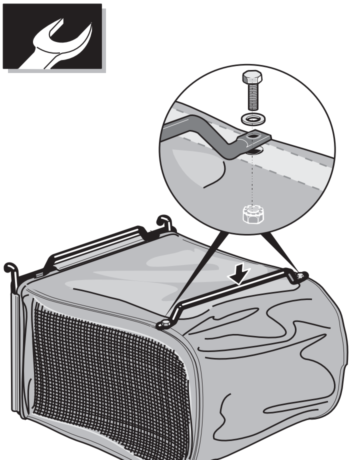

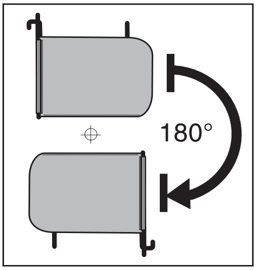
180°

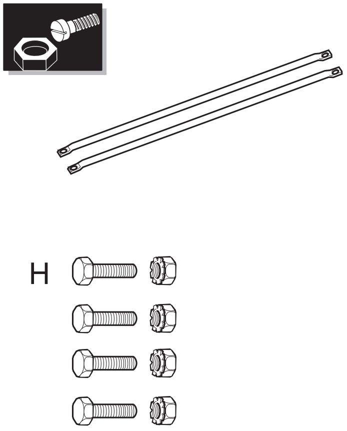
H

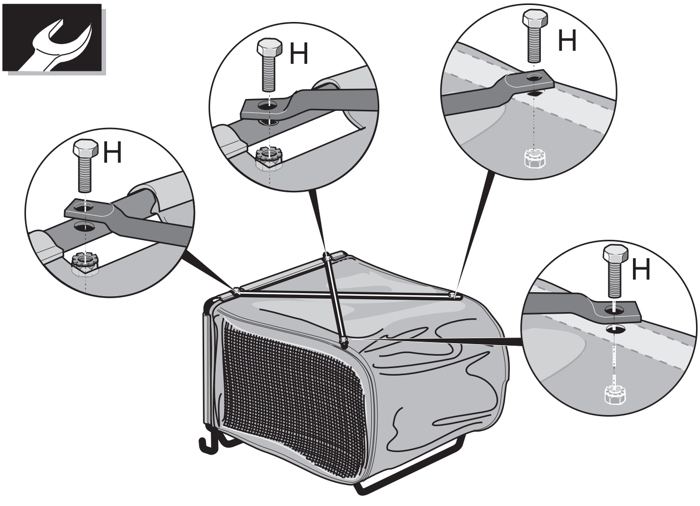
H
H
H
H

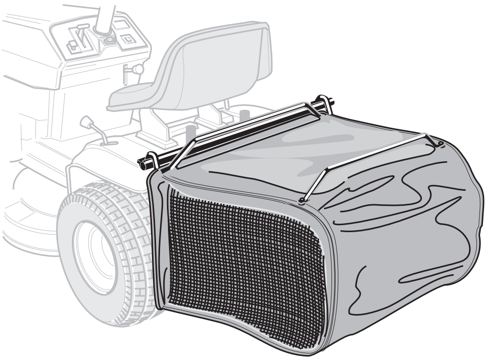

Уред за собирање трева

За Ваша безбедност

⚠ Внимавајте на безбедносните и советите за ракување

Внимателно прочитајте го ова упатство пред првото користење на уредот. За време на работата внимавајте на сите безбедносни совети.

Проверете дали
– Вие самите ги познавате сите совети;
– и сите корисници на уредот се информирани и ги разбираат советите.

Внимавајте и на безбедносните и советите за ракување во упатството на тракторот за косење, на кого што е поставен овој уред.

Појаснување на пиктограмите

На уредот ќе најдете разни поктограми како налепници.

Тука се појаснети пиктограмите:

Внимавајте на безбедносните забелешки

Опасност од повреда – држете ги дланките и стопалата подалеку од вртливите делови и подвижните ножеви.

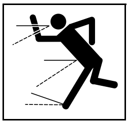
Опасност од повреда – Држете растојание од поклопецот за исфрлување и од резниот механизам.

Безбедносни забелешки

Пред секое работење на овој уред

Пред секое работење на овој уред
– изгаснете го моторот на тракторот за косење,
– почекајте сите подвижни делови целосно да дојдат во мирување,
– извлечете го приклучокот за свеќичката за палење од тракторот за косење за да се оневозможи несакано стартување на моторот.

За време на користењето

Опасност од повреда - лицата, а посебно децата, и животните нека стојат понастрана од работното подрачје на уредот.

Безбедносен механизам

Поклопецот за исфрлување (погледнете слика) е безбедносен механизам што Ве штити од повреди. Тракторот смее да работи само со поставен поклопец за исфрлување.

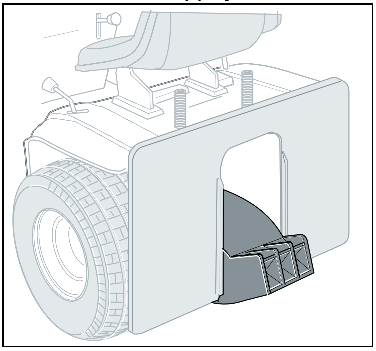

Користете го уредот правилно

Овој уред е наменет за користење
– како уред за собирање трева за градинарски трактори
– соодветно на описите и безбедносните совети наведени во ова упатство за користење.

Секое користење надвор од тоа се смета за несоодветно. Производителот не одговара за штетите што ќе произлезат од тоа; опасноста за тоа ја сноси само корисникот.

Самоволните промени на уредот ја исклучуваат одговорноста на производителот за штетите што ќе произлезат од тоа.

Функции

Уредот за сечење на тракторот за косење го пренесува искосеното во уредот преку поклопец за исфрлување. Таму искосеното се собира во вреќа за собирање трева што го пропушта воздухот.

Отпакување / Монтирање

Монтирајте го уредот како што е прикажано на сликите на почетокот на ова упатство.

Ракување

Закачување на уредот за собирање трева

Серија 400, тип 1 и 2:

■ Закачете го уредот за собирање трева во држачот во тракторот и притиснете го надолу за да се влежишти.

Серија 400, тип 1:

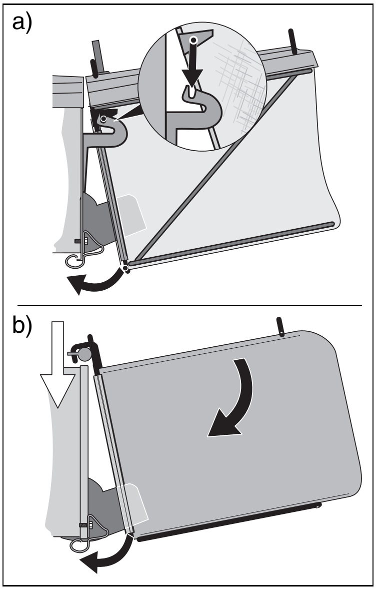

Отстранување на уредот за собирање трева

Серија 400, тип 1 и 2:

- Фатете го уредот за собирање трева за двете рачки и отстранете го нагоре.

Празнење на уредот за собирање трева

Серија 400, тип 1:

Од возачкото седиште:

- Извлечете ја рачката нагоре до граничникот од уредот за собирање трева.
- Завртете ја рачката нанапред, уредот за собирање трева се врти.

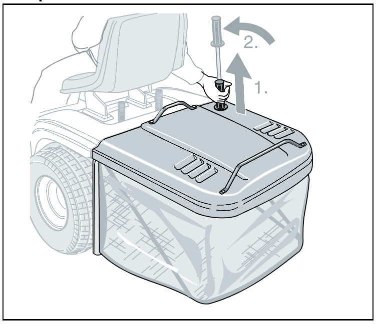

Серија 400, тип 2:

- Фатете го уредот за собирање трева за двете рачки и завртете го нанапред или извадете го нагоре.

Работење без уред за собирање трева

Кога ќе го отстраните уредот за собирање трева, поклопецот за исфрлување се превртува.

При работа без уред за собирање трева искосеното се исфрлува непосредно надолу.

Влечење приколка

- Отстранување на уредот за собирање трева
- Прицврстете ја приколката на влечната кука и обезбедете ја.

Чистење

⚠ **Опасност!**

Пред секое чистење

- *изгаснете го моторот на тракторот за косење,*
- *почекајте сите подвижни делови целосно да дојдат во мирување,*
- *извлечете го приклучокот за свеќичката за палење, за да се оневозможи случајно стартување на моторот.*

Не користете чистач под висок притисок бидејќи може да се оштети вреќата за собирање трева.

Чистењето е наједноставно веднаш по косењето.

- Отстранете го и испразнете го уредот за собирање трева.
- Вреќата за собирање трева и поклопецот за исфрлување може да се исчистат со силен воден млаз од градинарското црево.
- Поклопецот за исфрлување може да дополнително да се исчисти со четка со дршка.
- Оставете го уредот за собирање трева целосно да се исуши пред следното користење.

Ставање во мирување

На пр. по сезоната или кога уредот нема да се користи подолго од една недела

- исчистете го уредот.
- избришете ги сите метални делови со мрсна крпа (масло без смола) заради заштита од корозија или испрскајте ги со масло за прскање.

Гаранција

Во секоја земја важат од нашето претпријатие, односно од увозникот зададените гаранциски услови. Пречките на Вашиот уред во рамките на гаранцискиот рок ги отстрануваме бесплатно, доколку причината за нив може да биде грешка во материјалот или во производството.
Во случај на гаранција молиме обратете се на Вашиот продавач или на најблиската филијала.

Помош при пречки

Пречка	Можна причина	Отстранување
Искосеното повеќе не се пренесува во вреќата за собирање трева	Поклопецот за исфрлување е зачепен	Отстранете го уредот за собирање трева, исчистете го поклопецот за исфрлување (погледнете точка «Чистење»)
	Брзината на возење е превисока	Намалете ја брзината на возење
	Висината на косење е прениска	Наместете ја висината на косење повисоко
Искосеното не се пренесува целосно во вреќата за собирање трева.	Платното на вреќата за собирање трева е блокирано / залепено, проветрувањето е спречено	Отстранете го уредот за собирање трева. Исчистете ја вреќата за собирање трева (погледнете точка "Чистење")