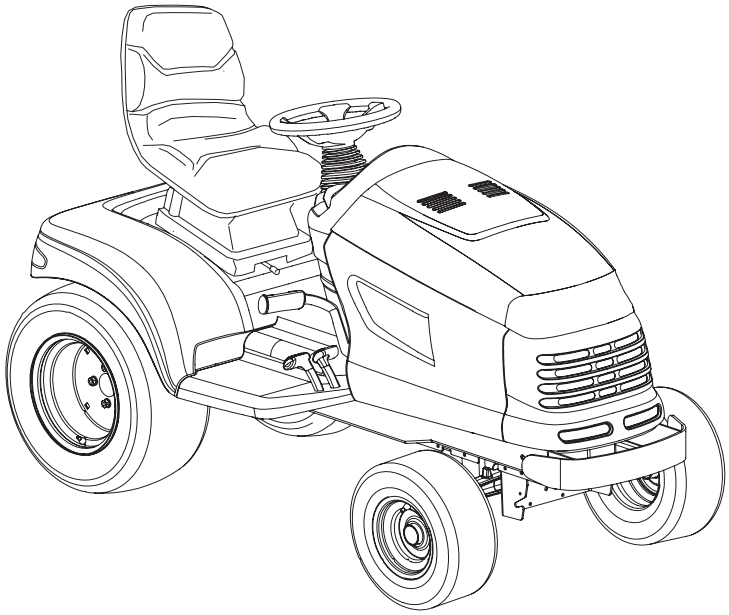

J 06
FORM NO. 770-10239C

MTD Products Aktiengesellschaft • Saarbrücken • Germany

1

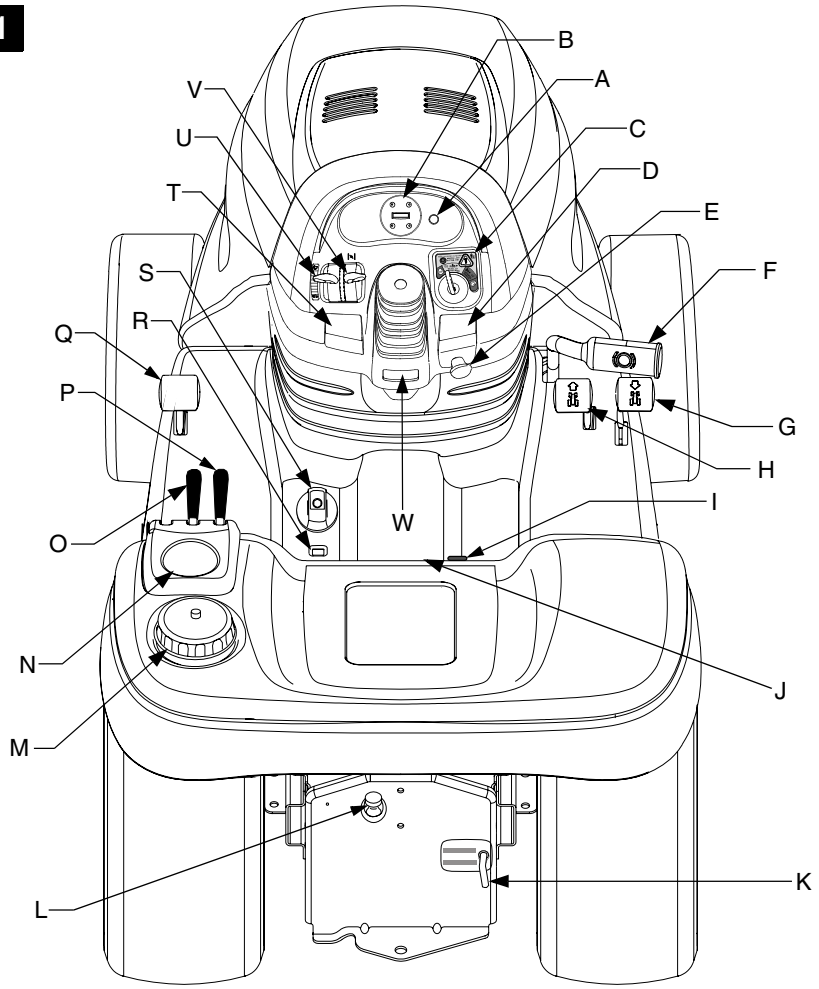

2

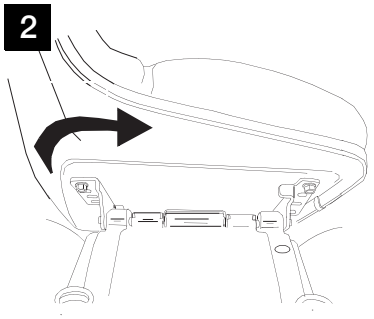

3

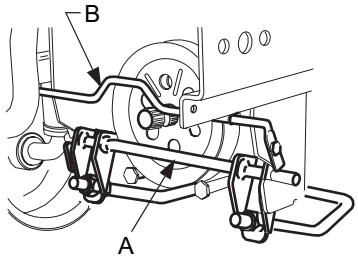

4

5

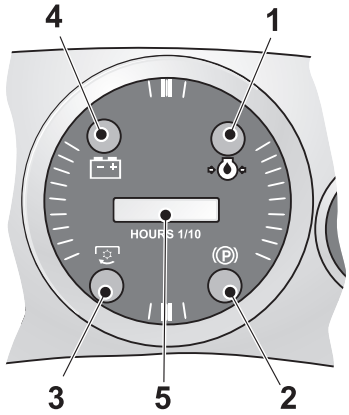

6

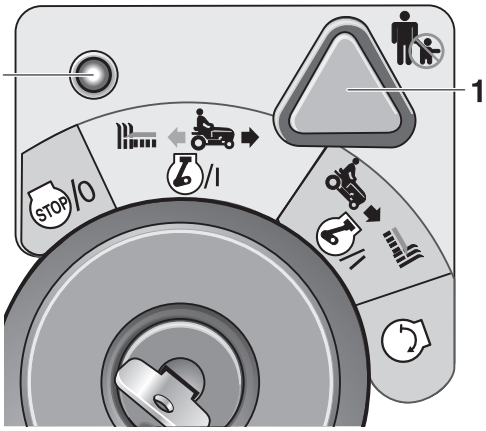

7

8

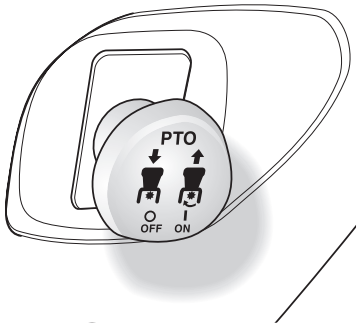

9

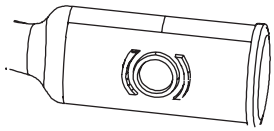

10

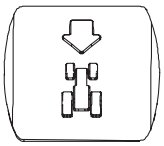

11

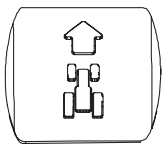

12

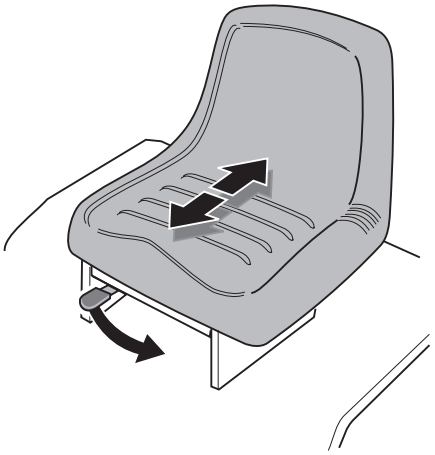

13

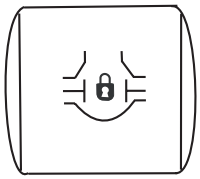

14

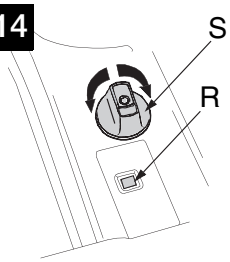

15

16

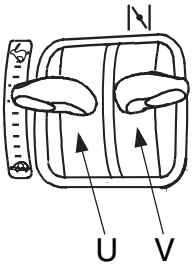

17

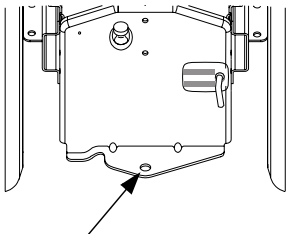

18

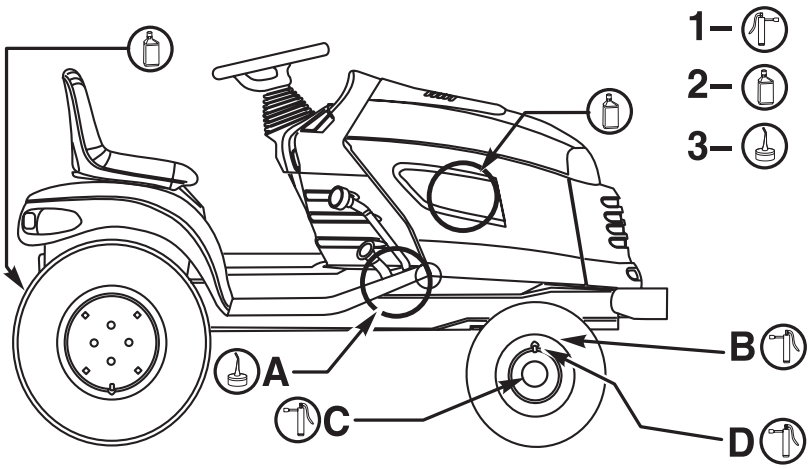

19

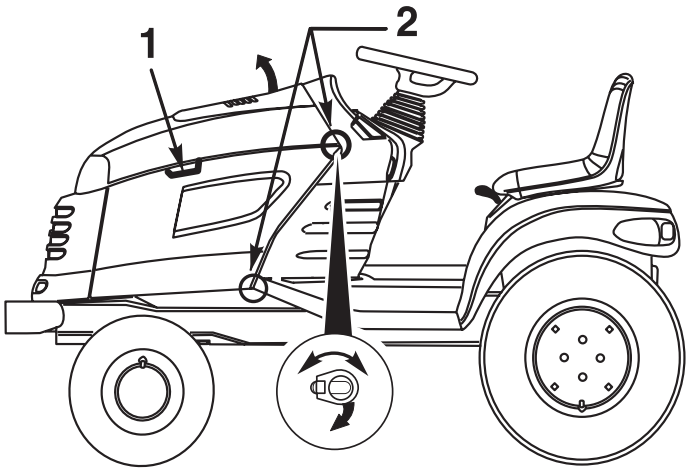

20

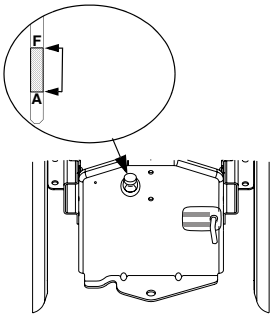

21

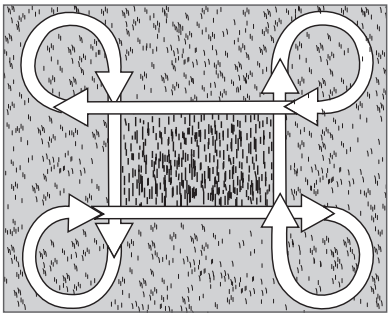

22

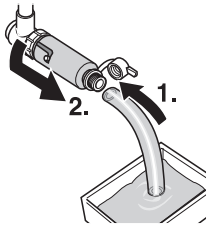

23

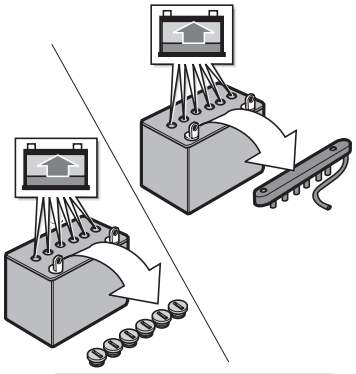

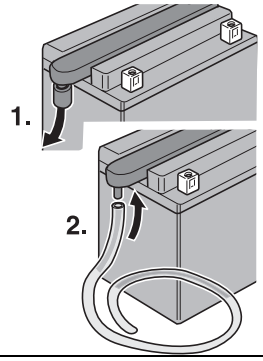

24

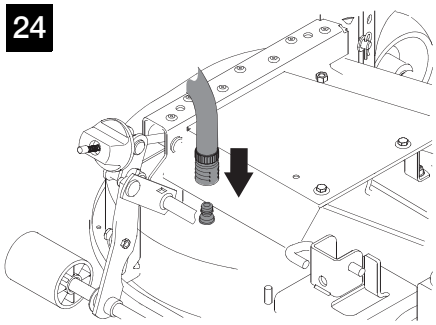

English → 4

Français → 13

Deutsch → 23

Nederlands → 32

Español → 42

Svenska → 52

Dansk → 60

MTD Products Aktiengesellschaft
Industriestraße 23
D-66129 Saarbrücken
Germany
☎ ++ 49-6 80 57 90 • ++ 49-6 80 57 94 42

AT

MTD Handelsgesellschaft mbH
Welser Straße 122
4614 Marchtrenk
☎ 07 24 26 05 55
07 24 26 05 54

DA

MTD Denmark ApS
Messingvej 30 A
8900 Randers
☎ 87 11 91 00
87 11 96 00

HU

MTD Hungária Kft
Dózsa György út 1
8248 Nemesvámos
☎ 06 88 51 55 00
06 88 50 55 20

BE NL L

MTD Benelux N.V.
Prins Albertlaan 96
B-8870 Izegem
☎ ++32-51 40 24 41
++32-51 40 37 75

FR

MTD International France
B.P. 453 Saint-Etienne du Rouvray
76806 Cedex
☎ 02 32 91 94 32
02 32 91 94 36

SV

MTD Trädgårdsmaskiner
Sätunavägen 3
52141 Falköping
☎ 0 51 51 71 00
0 51 57 11 41 4

DE

MTD Motorgeräte GmbH
Industriestraße 9–11
73054 Eislingen / Fils
☎ 0 71 61 85 05 0
0 71 61 85 05 70

EN

E.P.Barrus LTD
Launton Road
OX6 0UR Bicester, Oxfordshire
☎ 0 18 69 36 36 36
0 18 69 36 36 20

CH

MTD Schweiz AG
Allmendstraße 14
5612 Villmergen
☎ 05 66 18 46 00
05 66 18 46 09

PL

MTD Poland sp. z o.o.
UL. Ogrodnicza 1
84-252 Orle
☎ 058 57 20 701
058 57 20 699

© 2007 MTD Products AG

Índice

Para su seguridad 42
Montaje 43
Elementos de manejo
e indicadores 44
Manejo 46
Cortar el césped. 48
Transporte 48
Mantenimiento/limpieza 48
Paro por tiempo prolongado. 50
Garantía 50
Informaciones
concernientes al motor 50
Ayuda en caso de fallos 51

Indicaciones en la chapa de características

Estas indicaciones son muy importantes para la posterior identificación en el pedido de repuestos para el aparato y para el servicio técnico.

Anote todas las indicaciones de la chapa de características de su tractor en el siguiente cuadro.

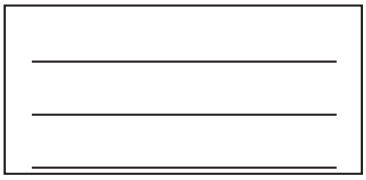

Estas y otras indicaciones referentes al equipo las encontrará en la declaración de conformidad CE que se entrega por separado, pero que forman parte de estas instrucciones de funcionamiento.

Para su seguridad

Empleo correcto del aparato

Este aparato ha sido destinado a ser empleado:
- como tractor de jardín para cortar el césped en jardines domiciliarios y de esparcimiento,
- como tractor de jardín para cortar el césped profesionalmente como p. ej. en parques, campos de deporte y de golf,
- de acuerdo con las indicaciones de seguridad descritas en estas instrucciones de funcionamiento.

Además este aparato puede usarse con los accesorios autorizados por el fabricante. P. ej. barrer la nieve o para transportar césped cortado o tierra suelta.

Este aparato no está autorizado para un uso que exceda aquellos aquí descritos. El usuario es responsable por daños causados a terceros y la propiedad de éstos.

Este aparato no está autorizado a circular por la vía pública ni para el transporte de personas.

Haga funcionar esta aparato únicamente en el estado prescrito por el fabricante y en el momento de entrega.

Las modificaciones en el aparato practicadas por terceros excluyen la responsabilidad del fabricante por daños resultantes de éstos.

Consejos y advertencias de carácter general

Antes de poner en marcha la máquina deberán leerse detenidamente las presentes instrucciones, observándose estrictamente las advertencias y consejos que se facilitan en las mismas durante su funcionamiento

Informe a otros usuarios respecto del uso correcto.

Haga funcionar esta aparato únicamente en el estado prescrito por el fabricante y en el momento de entrega.

Guarde estas instrucciones y manténgalas al alcance de la mano cuando utilice el aparato.

Estas instrucciones deben entregarse con el aparato al cambiar éste de propietario.

Los repuestos deben cumplir las exigencias del fabricante. Esto siempre está garantizado en el caso de repuestos originales. Aconsejamos por lo tanto, utilizar exclusivamente repuestos originales o autorizados por el fabricante.

Haga efectuar las reparaciones exclusivamente en talleres especializados.

Antes de trabajar con el aparato

Las personas que usen esta máquina no deben estar bajo la influencia de estupefacientes, comopor ej. alcohol, drogas o medicamentos.

Este aparato no debe ser utilizado por personas menores de 16 años.
Las ordenanzas locales pueden modificar la edad mínima del usuario.

Antes de comenzar la tarea, familiarícese con todas las instalaciones y elementos de manejo, así como con sus funciones.

Almacene el combustible sólo en recipientes aprobados para tal fin y nunca en las cercanías de fuentes de calor (como por ej. estufas o depósitos de agua caliente).

Cambie tubos de escape, tanques de combustible o sus tapas cuando presenten daños.

Acople correctamente los aparatos y acoplados. El comportamiento de marcha, manejo, frenado y de vuelco se ven afectados por máquinas adicionales, acoplados, pesos de lastre así como por dispositivos de colección de césped llenos.

Durante el trabajo con la máquina

Durante el trabajo con esta máquina debe usarse indumentaria adecuada (calzado seguro, pantalones largos, ropa ceñida al cuerpo, anteojos protectores).

Utilice el aparato sólo si se encuentra en buenas condiciones técnicas.

Nunca cargue combustible estando el aparato con el motor en marcha o caliente. Cargue combustible únicamente en el exterior.

Evite el fuego abierto, la formación de chispas y no fume.

Cerciórese que no se encuentren personas, en especial niños o animales en el área de trabajo.

Controle el terreno en el cual va a ser usado el aparato y quite todos los objetos que puedan ser tomados y lanzados. De este modo evita poner en peligro a las personas o que se produzcan daños en el aparato.

No trabajar con la máquina en zonas con una inclinación superior al 20 %. El trabajo en zonas con pendiente es peligroso, dado que la máquina puede volcar o deslizarse. Arranque y frene con cuidado en las pendientes. Cuesta abajo, deje el motor acoplado y avance lentamente. Nunca transite en dirección oblicua a la pendiente, hágalo siempre hacia arriba o abajo.

Utilice el aparato sólo con luz de día o con iluminación artificial suficiente.

El aparato no está autorizado para el transporte de personas. No transporte acompañantes.

Antes de realizar cualquier tarea en el aparato

Protéjase de lesiones durante todos los trabajos a realizar en el aparato Antes de realizar cualquier trabajo en el aparato
- detenga el motor,
- quitar la llave de encendido,
- Trabar el freno de estacionamiento.
- Espere hasta que todas las partes móviles se hayan detenido completamente. El motor debe haberse enfriado.
- desconecte el enchufe de la bujía para evitar un arranque involuntario del motor.

Después del trabajo con el aparato

Abandone el aparato recién una vez que haya detenido el motor y de haber accionado el freno de estacionamiento y quitado la llave de encendido.

Dispositivos de seguridad

Los dispositivos de seguridad sirven para protegerlo y deben estar siempre en condiciones de funcionamiento.

No debe practicar modificaciones en los sistemas de seguridad ni evitar su funcionamiento correcto.

Los dispositivos de seguridad son:

Compuerta de eyección en el sistema de corte

La compuerta de eyección lo protege de lesiones ocasionadas por el sistema de corte u objetos lanzados por éste.
El aparato debe funcionar solamente con la compuerta de eyección.

Sistema de bloqueo de seguridad

El sistema de bloqueo de seguridad permite el arranque del motor solamente cuando

- el conductor ha tomado asiento en su lugar,
- el pedal de freno está totalmente accionado o bien está activado el freno de estacionamiento,
- está desconectado el conmutador de acoplamiento (PTO).

El sistema de bloqueo de seguridad detiene el motor en cuanto el operario abandona el asiento sin haber accionado el freno de estacionamiento o/y ha desconectado el conmutador de acoplamiento (PTO).

El sistema de bloqueo de seguridad desconecta automáticamente el conmutador de acoplamiento (PTO) en cuanto se acciona el pedal de marcha reversa (si la función OCR no está activa). Para volver a activar el conmutador de acoplamiento (PTO) debe desconectárselo par volver a conectarlo luego.

Símbolos que se encuentran en el aparato

En el aparato Ud. encuentra diversos símbolos en forma de etiquetas adhesivas. Aquí las explicaciones de los símbolos:

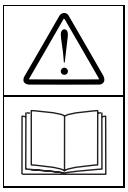

¡Atención! ¡Leer las instrucciones de funcionamiento antes de la puesta en marcha!

¡Mantener alejadas otras personas de la zona de peligro!

Peligro de lesiones debido a la eyección de césped o partes sólidas.

Peligro de lesiones debido a cuchillas o piezas en rotación.

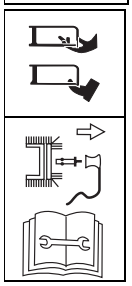

¡Antes de realizar trabajos en la herramienta de corte, desconectar el enchufe de la bujía!
¡Mantener alejados los dedos y los pies de la herramienta de corte!
Antes de realizar ajustes, o de limpiar o controlar el equipo, parar el motor y desconectar e enchufe de la bujía.

No deben encontrarse personas, en especial niños o animales en la zona de trabajo.

El trabajo en pendientes empinadas puede ser peligroso.

¡Atención!
Peligro de explosión

Ácido de la batería/ peligro de cauterización.

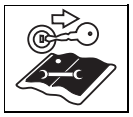

Antes de realizar cualquier trabajo en este aparato, quitar la llave de encendido y tener en cuenta las indicaciones contenidas en estas instrucciones.

Mantenga siempre bien legibles estos símbolos sobre su aparato.

Símbolos utilizados en estas instrucciones de uso

En estas instrucciones se utilizan los siguientes símbolos:

⚠ ***Peligro***

Ud. es advertido de los peligros que se originan al realizar la actividad descripta y que pueden provocar daños a personas.

⚠ ***Atención***

Ud. es advertido de peligros que se originan al realizar la actividad descripta y que pueden producir daños materiales.

ⓘ **Advertencia**

Marca informaciones importantes y consejos para el uso.

Indicaciones de posición

Todas las indicaciones de posiciones (p. ej. izquierda, derecha) se hacen con respecto al asiento del conductor en la dirección de marcha del aparato.

ⓘ **Advertencia**

Las representaciones gráficas pueden diferir en algunos detalles del equipo adquirido.

Montaje

Puesta en funcionamiento de la batería

⚠ ***Peligro***

Peligro de envenenamiento y lesiones debido al ácido de la batería

Utilice gafas protección y guantes de protección. Evite el contacto de la piel con el ácido de la batería. Si recibiera salpicaduras de ácido de batería en la cara o en los ojos, lavar inmediatamente con agua fría y concurrir a un médico. Si por accidente ha ingerido ácido, tomar mucha agua y concurrir a un médico. Almacene las baterías fuera del alcance de los niños. Nunca incline la batería. Puede derramarse ácido. Entregue el ácido de batería sobrante a su comerciante o una empresa de eliminación de residuos especiales.

⚠ ***Atención***

Peligro de incendio y explosión debido al ácido de la batería y gases provenientes de ésta

Limpie inmediatamente las partes del aparato que hayan recibido salpicaduras de ácido. El ácido de la batería tiene acción corrosiva.
No fume y no acerque la batería a objetos en combustión o calientes. Cargue baterías únicamente en ambientes bien ventilados y secos. Pueden producirse cortocircuitos cuando se trabaja en la batería. No coloque herramientas u objetos metálicos sobre la misma.

En caso de recibir una batería «libre de mantenimiento o sellada» (Tipo 1)

(Baterías sin tapones de cierre)

La batería fue cargada con ácido y sellada en fábrica. Pero también una batería «libre de mantenimiento» requiere de mantenimiento para lograr un tiempo de vida determinado.

- Mantenga la batería limpia.
- Evite inclinar la batería. También de una batería «sellada» puede derramarse líquido electrolítico si está inclinada.

En caso de recibir una batería vacía (Tipo 2)

(Batería con tapones de cierre)

Figura 23

- Quitar los tapones de las celdas de la batería.
- Llenar cada celda lentamente con ácido para batería hasta 1 cm debajo de la abertura de carga.
- Dejar descansar la batería durante 30 minutos, para que le ácido pueda penetrar en el plomo.
- Controlar el nivel del ácido, agregando si hace falta.
- Cargar la batería mediante un aparato cargador apropiado (corriente de carga máxima 12 Voltios / 6 Amper) de 2 a 6 has. Concluida la carga, desconectar primero el enchufe de red del aparato cargador y luego de la batería (ver también el manual de instrucciones del aparato cargador).
- Colocar los tapones de cierre de las celdas de la batería.
- Colocar la batería en el aparato.
- Quitar el tapón ciego de la ventilación de la batería. Enchufar la manguera de ventilación y llevara hacia abajo dentro del equipo. Cuidar que esté libre! Figura 23)
- Conectar primero el cable rojo (+), luego el negro (–).
- El llenado posterior de la batería se efectúa únicamente con agua destilada (controlar cada 2 meses).
- Mantenga la batería limpia.

⚠ ***Atención***

Tenga en cuenta la secuencia durante la desconexión y conexión de la batería

Montaje:

- Conectar primero el cable rojo (+/polo positivo), luego el cable negro (–/polo negativo).

Desmontaje:

- Desconectar primero el cable negro (–/polo negativo), luego el rojo (+/polo positivo).

Mantenimiento de la batería (tipo 1 y 2)

Si para el aparato por tiempo prolongado se recomienda desmontar la batería y cargarla. Luego se recomienda cargar la batería cada 2 meses durante el paro y antes de la nueva puesta en marcha (infórmese en su taller especializado).

Montaje del asiento

Figura 2

Por razones de transporte, el asiento puede estar montado presentando un desplazamiento lateral.

- Quitar los tornillos del asiento.
- Girar el asiento en dirección de circulación.
- Volver a sujetar el asiento mediante los tornillos correspondientes.

Desmontaje del estribo de sujeción anterior del sistema de corte

Figura 3

Por razones de transporte, el estribo de sujeción anterior del sistema de corte (A) está sujeto al tractor.

- Quitar los prensacables del estribo de sujeción del sistema de corte (A).
- Presionar el estribo de traba (B) hacia atrás.
- Extraer el estribo de sujeción para el sistema de corte.
- Volver a llevar el estribo de traba hacia adelante.

i Advertencia

El estribo de sujeción para el sistema de corte eventualmente puede hacer falta durante el montaje del sistema mencionado.

Elementos de manejo e indicadores

⚠ ***Atención! Daños en el aparato.***

Aquí se describen inicialmente, las funciones de manejo y los elementos indicadores. ¡No ejecute función alguna por el momento!

Figura 1

A Luz de control del tanque de combustible
B Indicación combinada
C Cerradura de encendido con función OCR
D Freno de estacionamiento/
E Conmutador PTO
F Pedal de freno
G Pedal para retroceder
H Pedal para avanzar
I Tomacorrientes de 12V
J Palanca de regulación para el asiento
K Palanca para destrabar el engranaje
L Sonda de medición para el nivel de aceite en el engranaje
M Tubo de carga para combustible
N Soporte para latas
O Palanca para manejar la hidráulica central
P Palanca para el manejo de la hidráulica adicional (opcional)
Q Pedal para el bloqueo del diferencial (opcional)
R Indicación de altura de la hidráulica central
S Botón de ajuste de altura y profundidad del sistema de corte (opcional)
T Tempomat
U Acelerador
V Palanca del cebador
W Palanca para ajustar el volante (opcional)

i Advertencia

Para la explicación, no se representan ni el volante, ni el asiento.

Volante

El tractor viene equipado con servodirección (opcional). Debido a esta propiedad, es posible que el volante no se encuentre orientado correctamente centrado.

Luz indicadora para el combustible (A)

Figura 4

La lámpara se enciende cuando el nivel de combustible es bajo. Favor de cargar combustible.

Indicador Combi (B)

Figura 5

El indicador Combi puede consistir de los siguientes elementos, según la versión:

Presión de aceite (1):
Si el indicador está encendido cuando el motor está en marcha, parar inmediatamente el motor y controlar el nivel de aceite. Concurrir a un taller si hace falta.

Freno (2):
La lámpara indicadora se enciende cuando, durante el arranque del motor, no está pisado el pedal del freno, o bien no está trabado el freno de estacionamiento.

Sistema de corte (PTO) (3):
El indicador se enciende si, durante el arranque del motor, no está desactivado el sistema de corte (PTO).

Indicador de carga de la batería (4):
Si el indicador se enciende cuando el motor está en marcha, quiere decir, que no se carga suficientemente la batería. Concurrir a un taller si hace falta.

Contador de horas de funcionamiento/ Tensión de batería (5):
Indica las horas de funcionamiento en horas y $^{1}/_{10}$ de horas en el display.

Advertencia

Al conectar el encendido, se visualiza la tensión de batería por un tiempo breve, cambiando luego a la indicación de las horas de funcionamiento.

Las horas de funcionamiento se cuentan, siempre que la llave de encendido no se encuentre en la posición «Stop» o se la haya quitado de su sitio.

Advertencia

Cada 50 horas de funcionamiento (según el modelo), aparece por un tiempo de 5 minutos la leyenda «CHG/OIL» en el display, para que se proceda al cambio de aceite. Esta leyenda aparece durante las 2 horas de funcionamiento siguientes. Por los cambios de aceite, consultar el manual del motor.

Cerradura para la llave de encendido con función OCR (C)

Figura 6

Esta cerradura de encendido está equipada con la función OCR (= cortado de césped controlado por el usuario en marcha atrás).

Arranque:
girar la llave hacia la izquierda a la posición hasta que el motor esté en marcha. Suéltela. La llave se encuentra en la posición /I/ (posición normal), permitiendo el cortado del césped en marcha hacia delante.

Posición OCR:
Colocar la llave en la posición que se encuentra a la izquierda de la posición normal, en posición de cortado de césped en marcha atrás /I/ y accionar el conmutador (1). Ahora se encuentra encendida la lámpara de control (2), indicando al usuario, que puede cortar el césped tanto en marcha adelante, como en marcha atrás.

Paro:
Colocar la llave hacia la izquierda a la posición STOP/0.

Freno de estacionamiento (D)

Figura 7

Activar el freno de sujeción:
Presionar a fondo el pedal de freno y luego el conmutador.

Aflojar el freno de estacionamiento:
Presionar a fondo el pedal de freno, el conmutador se liberará.

Conmutador PTO (E)

Figura 8

Mediante el conmutador PTO se activa o desactiva el sistema de corte a través de un acoplamiento mecánico.

Para la activación: tirar del conmutador

Para la desactivación: presionar el conmutador.

Advertencia:
En caso que se produjo una desactivación por medio del sistema de bloqueo de seguridad, (p.ej, en el caso de haber hecho marcha atrás con el sistema de corte activado) debe apagarse primeramente el conmutador, para volver a prenderlo luego, a fin de eliminar el bloqueo del acoplamiento.

Pedal de freno (F)

Figura 9

El pedal de freno puede usarse para el frenado rápido, la activación o desactivación del freno de estacionamiento o bien para desactivar el Tempomat.

Pedal para retroceder (G)

Figura 10

Regula la velocidad en marcha reversa.

Pedal para avanzar (H)

Figura 11

Regula la velocidad en marcha normal.

Advertencias respecto del pedal para la marcha hacia adelante o el pedal para la marcha hacia atrás

Para parar (paro o cambio de sentido de circulación), soltar el pedal correspondiente.

Tomacorrientes de 12 V (I) (opcional)

Figura 1

Corriente máxima entregada 12 V/5 A

Palanca de regulación para el asiento (J)

Figura 12

Mediante la palanca para el ajuste del asiento, puede regularse la posición del asiento para el conductor.

Palanca para destrabar el engranaje (K)

Figura 1

Para empujar el equipo cuando el motor está parado, tirar de la palanca y presionarla hacia abajo.
Para la marcha, debe empujarse la palanca hacia arriba y luego hacia adentro.

La palanca se encuentra en la pared posterior del equipo.

Sonda de medición para el nivel de aceite en el engranaje (L)

Figura 1

Tubo de carga para combustible (M)

Figura 1

Soporte para latas (N)

Figura 1

Palanca para el manejo de la hidráulica central (O)

Figura 1

Sirve para hacer ascender o descender el sistema de corte

Palanca para el manejo de la hidráulica adicional (P) (opcional)

Figura 1

Sirve para hacer ascender o descender las piezas constructivas accesorias (p. ej. la hoja topadora).
Los acoplamientos de conexión se encuentran en la parte anterior del cuadro del tractor.

Pedal para el bloqueo de diferencial (Q) (opcional)

Figura 13

Para activar el bloqueo de diferencial, presionar el pedal. La transferencia de la fuerza se efectúa ahora sobre las dos ruedas traseras (ver el párrafo de bloqueo de accionamiento del diferencial).

Indicación de altura de la hidráulica central (R)

Figura 14

Indica la altura ajustada para el sistema de corte.

Botón de ajuste de altura y profundidad del sistema de corte (S) (opcional)

Figura 14

Cada vuelta completa tiene como efecto un ajuste de aproximadamente 0,6 cm. Hay 4 puntos de traba en cada vuelta. El sistema de corte desciende entonces solamente hasta la altura ajustada.

Advertencia

Efectuar el ajuste únicamente con el sistema de corte desenganchado.

Tempomat (T)

Figura 15

Presionar el conmutador.

Se mantiene la velocidad seleccionada en ese momento (pero no la velocidad máxima), puede quitarse el pie del acelerador.

En caso de accionar el pedal de marcha o aquél de freno, el Tempomat se desactiva automáticamente.

Palanca del acelerador (U)

Figura 16

Ajuste sin escalas de la velocidad de giro del motor:
Velocidad de giro rápida = .
Velocidad de giro lenta = .

Palanca del cebador (V)

Figura 16

Colocar la palanca del cebador en la posición en caso de un arranque con el motor frío.

Palanca para ajustar el volante (W) (opcional)

Figura 1

Sirve para el ajuste de la posición del volante.

Manejo

¡Tenga en cuenta también las indicaciones contenidas en el manual del motor!

Peligro

Peligro de lesiones

Durante el ciclo de trabajo de la máquina (corte del césped), no deberán encontrarse nunca personas o animales en las inmediaciones de la máquina, dado que podrían resultar lesionados por las piedras u otros objetos semejantes eyectados por la máquina. Los niños nunca deben manejar este aparato.

Sea especialmente cuidadoso durante el corte de césped en marcha atrás (equipos con conmutador OCR). No deben encontrarse personas en la zona de trabajo del equipo.

Nunca vacíe el dispositivo de colección de césped con el sistema de corte en marcha. existe peligro de lesiones por los objetos eyectados por la máquina. ¡No vaciar nunca el dispositivo recogedor estando el mecanismo de corte en marcha!

Al cortar el césped o hierba en zonas con fuerte pendiente, existe peligro de que la máquina vuelque. Nunca transite en dirección oblicua a la pendiente, hágalo siempre de arriba hacia abajo o viceversa. Trabajar en zonas con una pendiente máxima del 20 %. No dar vuelta en la pendiente.

Al cortar césped mojado, el aparato puede resbalar debido a un índice de rozamiento menor con el piso, provocando caídas. Corte el césped únicamente cuando está seco.

Un exceso de velocidad puede aumentar el riesgo de accidentes.

Observe una distancia de trabajo suficiente al cortar el césped en zonas límite, por ejemplo en zonas próximas a barrancos, árboles, arbustos y setos.

Sea especialmente cuidadoso cuando retrocede.

Controle todo el área donde va a utilizar el aparato y quite todos los objetos que puedan ser tomados y lanzados.

Si la herramienta de corte golpea sobre un objeto extraño (p.ej. una piedra) y el equipo comienza a vibrar de forma anormal: Parar inmediatamente el motor. Controle si el aparato no ha sufrido daños y concurra a un taller especializado en caso que los hubiere.

Nunca se pare delante de un equipo del tipo de cortadora con guadaña.

Nunca acerque pié o manos a o debajo de piezas que están girando.

Pare el motor y quite la llave de encendido, además de desconectar el cable de la bujía, antes de eliminar bloqueos u obstrucciones.

Peligro de asfixia debido a monóxido de carbono

Haga funcionar el motor de combustión interna únicamente al aire libre.

Peligro de explosión e incendios

Los vapores del combustible / de la gasolina son explosivos. El combustible es altamente inflamable.

Cargue el combustible en el depósito antes de poner en marcha el motor. Mantenga cerrado el tanque de combustible cuando el motor está en marcha o caliente.

Cargar el combustible únicamente con el motor parado y frío. Evite el fuego abierto, la formación de chispas y no fume. Cargue combustible únicamente en el exterior.

No ponga en marcha el motor si se ha derramado combustible. Retirar la máquina de la zona en donde se ha derramado el combustible y aguardar a que los vapores del combustible de hayan volatilizado.

Para evitar el peligro de incendios mantenga libre de césped y aceite el motor, el tubo de escape, la batería y el depósito de combustible.

Peligro

Peligro de lesiones a causa de la máquina defectuosa

Utilice el aparato únicamente en estado técnicamente correcto.

Efectúe un control visual antes de cada uso. Controle especialmente los dispositivos de seguridad, el sistema de corte y su soporte, los elementos de manejo y las uniones roscadas verificando que estas últimas estén correctamente ajustadas.

Reemplace las partes dañadas antes de la puesta en marcha.

Tiempos de funcionamiento

Tenga en cuenta las prescripciones nacionales y comunales respecto de los horarios de trabajo (si hace falta, consúltelos en la entidad pertinente).

Antes de cada puesta en marcha

Advertencia

El motor se entrega de fábrica con el aceite cargado. Rogamos controlar y agregar si hiciera falta.

Controle:
- Todos los dispositivos de protección,
- El nivel de aceite en el motor (ver el manual del motor),
- El nivel de aceite de la caja de engranajes (ver abajo),
- El nivel de combustible en el tanque (ver abajo),
- La presión de los neumáticos (ver la banda lateral de los mismos),
- Las coberturas laterales y la zona del filtro de aire para determinar la existencia de suciedad y eventuales residuos de césped,
- El sistema de corte para determinar la existencia de suciedad y eventuales residuos de césped.

Controle el nivel de combustible en el tanque:
- Abrir el tanque y agregar combustible si hace falta (por el tipo de combustible, consultar el manual del motor).
- Eliminar los residuos de combustible eventualmente derramado.

Controle el nivel de aceite en la caja de engranajes (figura 20):
- Extraer la sonda de medición de la abertura de carga de aceite.
- Limpiar la sonda de medición.
- Controlar el nivel de aceite, que debe encontrarse entre las dos marcas.

- Limpiar la zona alrededor del tubo de carga de aceite
- Si hace falta, agregar aceite en la abertura de carga correspondiente (utilizar solamente «Special Drive System Oil»).
- Introducir la sonda de medición cuidando su colocación correcta.

Ajustes antes del arranque

- Parar el tractor sobre una superficie plana y firme.
- Trabar el freno de estacionamiento.
- Ejecutar los trabajos con el motor parado.
- Quitar la llave de encendido.
- Para realizar cualquier trabajo en las partes móviles, abrir la cobertura del motor y desconectar el cable de la bujía.

Ajuste del asiento del conductor

Figura 12

- Sentarse en el asiento del conductor.
- Ubicar el asiento en la posición deseada.

Ajuste del volante (opcional)

Figura 1

- Presionar y sostener en esa posición la palanca (W).
- Ajuste del volante.
- Soltar la palanca (W) y controlar que el volante se trabe correctamente.

Ajuste de la altura de corte (Funcionamiento con el sistema de corte)

Advertencia

Su césped se mantendrá sano si corta como máximo $^1/_3$ de la longitud de la hoja. En caso de una superficie irregular, deberá utilizarse una altura de corte mayor que la normal.

- Efectuar un ajuste previo del sistema de corte mediante el botón de ajuste correspondiente.
- Ajustar las ruedas de apoyo (según la versión) en el sistema de corte (consultar las instrucciones separadas del sistema de corte).

Arranque del motor

- Sentarse en el asiento del conductor.
- Pisar totalmente el pedal de freno o trabar el freno de estacionamiento.
- Desactivar el pedal de acoplamiento (PTO).
- Hacer subir el sistema de corte.
- Colocar el acelerador (figura 16) en la posición .
- Colocar la palanca del cebador (figura 16) en la posición en caso de un arranque con el motor frío.
- Girar la llave de encendido (figura 6) a la posición hasta que el motor está funcionando (los intentos de arranque no deben ser mayores de 5 segundos, dejando transcurrir 10 segundos entre un intento y el siguiente).
  Una vez que el motor está marchando, ubicar la llave de encendido en la posición /I/.
- Llevar el choque lentamente a su posición de partida (Figura 16).
- Hacer retroceder el acelerador (figura 16) hasta que el motor marcha con regularidad.

Paro del motor

- Colocar la palanca del acelerador (figura 16) en una posición intermedia.
- Dejar que el motor marche aproximadamente 20 segundos.
- Colocar la llave de encendido (figura 6) en la posición /0.
- Quitar la llave de encendido.
- Antes de abandonar el equipo, trabar el freno de estacionamiento.

Marcha del tractor

Peligro

Arranques abruptos, paradas repentinas o la marcha con exceso de velocidad aumentan el riesgo de accidentes y pueden causar daños en el aparato.

Nunca modificar el ajuste del asiento para el conductor durante la marcha.

- Hacer arrancar el motor según se ha descrito.
- Aflojar el freno de estacionamiento: Presionar a fondo el pedal de freno y luego soltarlo.
- Accionar lentamente el pedal de marcha, hasta lograr la velocidad deseada.

Parar el equipo

- Soltar el pedal de marcha.
- Presionar el pedal de freno hasta que el equipo está parado.

Mantener constante la velocidad de marcha

- Presionar lentamente el pedal de avance hacia adelante, hasta lograr la velocidad deseada.
- Presionar el conmutador del Tempomat. El conmutador de Tempomat mantiene el pedal de avance en la posición seleccionada.
- Soltar el pedal de avance. El tractor continúa la marcha con velocidad constante.
- En caso de accionar el pedal de marcha o aquél de freno, el Tempomat se desactiva automáticamente.

Activar el bloqueo del diferencial

Atención

Peligro de accidentes y daños en el equipo.

- *Activar el bloqueo de diferencial únicamente cuando se avanza en línea recta.*
- *No activar el bloqueo de diferencial durante la marcha (parar primero el equipo).*
- *No activar el bloqueo de diferencial durante la marcha en la calle (o vías consolidadas) y a velocidades elevadas (dificultades para el manejo – peligro de accidentes).*

El hecho de aflojar el pedal para el bloqueo de diferencial, no siempre conduce a un destrabado del mismo.

Advertencia

Si se requiere de una mejor adherencia al suelo, presionar el pedal para el bloqueo de diferencial a fondo a fin de lograr el bloqueo del engranaje diferencial y una transferencia pareja de la fuerza a las ruedas posteriores. Eventualmente puede ser necesario disminuir la velocidad del tractor o bien invertir el sentido de marcha (parar antes el equipo) a fin de desactivar la traba del diferencial.

Utilización del sistema elevador hidráulico

Para poder elevar el equipo adicional mediante el sistema hidráulico, el motor debe estar en marcha.

Elevación del equipo adicional:

- Presionar la palanca del sistema elevador hacia atrás.

Descenso del equipo adicional:

- Presionar la palanca del sistema elevador hacia adelante (también funciona con el motor parado).

Advertencia

Eventualmente el tractor está equipado con una hidráulica adicional y dos conexiones hidráulicas en la parte anterior. Las dos conexiones hidráulicas se necesitan para el montaje de un juego hidráulico de montaje anterior (por ejemplo una hoja topadora) a fin de poder hacer ascender o descender el equipamiento correspondiente.

Acoplar el sistema de corte u otro accesorio accionado

- Arranque del motor.
- Ubicar la palanca del acelerador en la posición intermedia.

Encender
- Activar el conmutador PTO.
- Colocar el acelerador en .

Apagar
- Parar el conmutador PTO.

Advertencia

Durante el funcionamiento del tractor con el conmutador de acoplamiento activado, el sistema de bloqueo de seguridad
– para el motor al abandonar el asiento del conductor,
– durante la marcha en reversa se desactiva automáticamente la palanca de acoplamiento (en caso que el conmutador OCR esté inactivo).

Para volver a activar el conmutador de acoplamiento, primero debe desactivárselo, para luego volver a activarlo.

Utilización del dispositivo de tracción

Figura 17
- Sujetar el equipo acopado correspondientemente en la argolla dispuesta a tal fin.

Utilización de la caja de herramientas

Se encuentra una caja de herramientas debajo del asiento.

Estacionar el tractor

- Soltar el pedal de marcha.
- Pisar el pedal de freno, esperar a que el tractor se detenga y trabar el freno de estacionamiento.
- Desactivar el pedal de acoplamiento (PTO).
- Colocar la llave de encendido en posición 0 STOP.
- Hacer descender el sistema de corte u otro equipo accesorio.
- Quitar la llave de encendido.

Cortar el césped

Advertencia
– En funcionamiento normal de corte de césped /I/ (consultar el manejo de la cerradura de encendido): Desactivar el mecanismo de corte antes de circular hacia atrás y colocarlo en su posición superior.
– En funcionamiento de corte de césped en marcha reversa /I/ (consultar el manejo de la cerradura de encendido):
Activar este modo únicamente si es indispensable y tomando todas las precauciones del caso.
– No cambiar el sentido de marcha, cuando el equipo aún está en movimiento.

- Hacer arrancar el motor según se ha descrito.
- Colocar el sistema de corte en su posición superior.
- Ajustar el sistema de corte a la altura de corte.
- Ubicar la palanca del acelerador en la posición intermedia.
- Activar el PTO
- Ubicar la palanca del acelerador en la posición correcta.
- Hacer descender el sistema de corte.
- Aflojar el freno de sujeción.
- Accionar el pedal de marcha.

Cortar el césped óptimamente

Figura 21

Advertencia

Su césped se mantendrá sano si corta como máximo $^1/_3$ de la longitud de la hoja. En caso de una superficie irregular, deberá utilizarse una altura de corte mayor que la normal.
- Ajustar el sistema de corte a la altura de corte.
- Ajustar las ruedas de apoyo a la altura de corte.

Advertencia

Corte las dos primeras trayectorias de modo que el césped cortado caiga lateralmente en el medio.
– No dejar que el césped crezca demasiado largo.
– No cortar el pasto demasiado corto.
– Avanzar en trayectorias rectas.

Advertencia

Si el motor se apagara mientras corta el césped en una pendiente, debe asegurar el tractor mediante el freno de estacionamiento, para evitar que ruede solo.

Mullir con el accesorio correspondiente (opcional)

El césped se corta en trozos pequeños durante el corte (aprox. 1 cm), quedando esparcido. Así el césped conserva muchas sustancias nutritivas.
Deben tenerse en cuenta las siguientes advertencias:
- No cortar césped mojado.
- Nunca cortar más de un máx. de 2 cm de la longitud total del césped.
  Cortar el césped sobre la longitud completa.
- Avanzar con lentitud.
- Utilizar la máxima velocidad de giro del motor.
- Limpiar varias veces la cubierta de la cortadora de césped.

Transporte

Recorra únicamente trayectorias cortas con el tractor para jardín cuando cambia de un sitio de trabajo a otro. Utilizar un vehículo de transporte para cubrir distancias mayores entre un sitio de empleo y otro. Advertencia: la máquina no posee autorización para circular por la vía pública según las ordenanzas de tránsito.

Trayectos cortos

Peligro

Pueden producirse daños debidos a objetos lanzados por el mecanismo de corte.
- Desactive el mecanismo de corte antes de mover la máquina.

Trayectos largos

Atención

Daños de transporte

Los elementos de transporte utilizados (p.ej. vehículos de transporte, rampa de carga o similares) debe utilizarse de acuerdo con las prescripciones (véanse las instrucciones de funcionamiento correspondientes). La máquina debe estar asegurada contra desplazamientos durante el transporte.

El medio ambiente peligra debido a combustible derramado

No transporte la máquina inclinada.
- Preparar el vehículo de transporte.
- Colocar la rampa de carga en el vehículo de transporte.
- Empujar el aparato a mano y en marcha neutra sobre la plataforma de transporte (en caso de aparatos con accionamiento hidrostático, destrabar el engranaje).
- Trabar el freno de estacionamiento.
- Asegurar la máquina para que no pueda desplazarse.

Mantenimiento/limpieza

Peligro

Peligro de lesiones debido al arranque involuntario del motor

Protéjase de lesiones durante todos los trabajos a realizar en el aparato Antes de realizar cualquier trabajo en el aparato
– *detenga el motor,*
– *quitar la llave de encendido,*
– *Trabar el freno de estacionamiento.*
– *Espere hasta que todas las partes móviles se hayan detenido completamente. El motor debe haberse enfriado.*
– *Desconectar el enchufe de la bujía en el motor a fin de evitar que el motor arranque de modo involuntario.*

Limpieza

Limpiar la máquina

⚠ ***Atención***

No utilice equipos de alta presión para la limpieza.

Un equipo que no fue limpiado, puede ser causa de daños materiales o perturbaciones en el funcionamiento.

- Limpiar en lo posible inmediatamente después de cortar el césped.
- Parar el aparato en una superficie plana y firme.
- Trabar el freno de estacionamiento.

Limpieza del sistema de corte

⚠ ***Peligro***

Peligro de lesiones a causa de las cuchillas cortantes

Utilice guantes de trabajo.

En aparatos con varios sistemas de corte, el movimiento de uno de ellos puede conducir a que los otros también se muevan. Limpie los sistemas de corte con cuidado.

⚠ ***Atención***

Daños en el motor

No incline la máquina en más de 30°. Puede penetrar combustible en la cámara de combustión, produciendo daños.

- Ubicar el sistema de corte en su posición de altura máxima.
- Limpiar el compartimiento del sistema de corte mediante un cepillo, escobillón de mano o paño.

Sistema de corte con tobera de limpieza (opcional)

Figura 24

Coloque el equipo sobre una superficie plana, libre de piedras, guijarros, etc.
Y accione el freno de estacionamiento.

1. Conecte una manguera de agua provista de un acoplamiento rápido de uso corriente en la tobera de limpieza.
2. Haga arrancar el motor.
3. Hacer descender el sistema de corte y activarlo por algunos minutos.
4. Parar el sistema de corte y el motor.
5. Quitar la manguera de agua.

Repetir los pasos 1 a 5 en la segunda tobera de limpieza (si existe).

Concluido el procedimiento de limpieza (pasos 1 a 5):

- Hacer subir el sistema de corte.
- Hacer arrancar el motor y activar el sistema de corte por unos minutos, para que seque.

Mantenimiento

Tenga en cuenta las instrucciones de mantenimiento en el manual del motor. Haga realizar un control y un mantenimiento en un taller especializado cuando termine la temporada.

⚠ ***Atención***

Peligro de contaminación del medio ambiente con aceite del motor

Entregue el aceite proveniente de un cambio, en un puesto de recolección de aceite usado o bien en una empresa de eliminación de residuos.

Peligro de contaminación del medio ambiente con baterías gastadas

Las baterías gastadas no deben arrojarse en los residuos domiciliarios. Entregue las baterías gastadas a su comerciante o a una empresa de eliminación de residuos. Desmonte la batería antes de desguazar el aparato.

⚠ ***Atención***

Haga efectuar los trabajos a realizar en el sistema de corte (p. ej. el afilado o cambio de las cuchillas de corte) en un taller especializado.

ℹ **Advertencia**

Para efectuar los trabajos de mantenimiento restantes, obrar según el plan de mantenimiento siguiente.

Acceso al compartimiento del motor

Figura 19

⚠ ***Peligro***

El motor y la cobertura lateral están muy calientes después de parar el motor. Trabajar en piezas calientes puede conducir a quemaduras graves. Antes de realizar trabajos en esta zona, espere hasta que las partes se hayan enfriado.

- Parar el tractor sobre una superficie plana y firme.
- Trabar el freno de estacionamiento.
- Ejecutar los trabajos con el motor parado..

Abrir la cubierta del motor

- Levantar la cobertura del motor tomándola de las escotaduras (1) y abrirla.

Quitar las coberturas laterales

- Abrir los cierres rápidos (2) y girarlas en dirección a las ranuras que se encuentran en la cobertura lateral.
- Tirar el revestimiento lateral en la zona posterior hacia afuera y hacia atrás.

Caja de fusibles

La caja de los fusibles se encuentra en el compartimiento del motor, detrás del tablero. Cambiar fusibles defectuosos exclusivamente por otros de igual amperaje.

Tabla de mantenimiento

Tarea de mantenimiento	En cada uso	10 h	100 h	150 h	200 h	250 h	300 h
Lubricar los rodamientos de las ruedas anteriores		●					
Lubricar el cabezal de dirección izquierdo y derecho		●					
Lubricar el eje anterior		●					
Controlar el nivel de aceite en el motor	●						
Cambiar el aceite del motor y el filtro correspondiente [1][2]	Los intervalos de servicio posteriores figuran en las instrucciones de uso del motor						
Controle el nivel de aceite en la caja de engranajes	●						
Cambiar el filtro de aceite del engranaje [1]			●	●	●	●	●
Cambiar de aceite del engranaje [1]				●		●	
Controlar el filtro de aceite y su carcasa	●						
Limpiar/Cambiar el filtro de aceite del engranaje [1]	ver el manual del motor						
Limpiar el radiador de aceite (según la versión) [1]			●		●		●

[1]) Hacer efectuar las tareas de mantenimiento siguientes por un taller especializado.
[2]) Cambar el aceite y el filtro después de las primeras 5 horas de funcionamiento (Utilizar la salida de aceite Quick (figura 22) (opcional) para evacuar el aceite).

Hacer revisar el equipo conjuntamente con los equipos adicionales una vez por año en un taller especializado.
Tenga en cuenta las instrucciones de mantenimiento en el manual del motor.

Otros trabajos de mantenimiento

Cada dos meses

- Inflar los neumáticos según se indica sobre la banda lateral.

Solamente en baterías del tipo 2

- Llenar las celdas de la batería con agua destilada hasta 1cm debajo de la abertura de carga.

Plano de lubricación

Figura 18

1. Grasa 251H EP o bien una grasa multiuso con litio n° 2.
2. Aceite en el motor: ver el manual del motor
   Aceite en el engranaje: Special Drive System Oil.
3. Aceite lubricante de alta calidad.

A. Rodamiento del control a pedal
B. Eje anterior
C. Ruedas anteriores izquierda y derecha
D. Cabezal izquierdo y derecho de la barra de acoplamiento

Utilizar una bomba de grasa lubricante para lubricar las boquillas de lubricación. Las partes móviles restantes, deberían lubricarse regularmente con aceite lubricante de alta calidad.

Paro por tiempo prolongado

⚠ ***Atención***

Daños materiales en la máquina

Estacione el aparato con el motor frío únicamente en ambientes limpios y secos. Proteja la máquina contra la corrosión (óxido), en caso de largos períodos de inactividad, porejemplo durante la estación invernal.

Al terminar la temporada o si el aparato se para por más de un mes:

- Limpiar la máquina y el dispositivo recogedor de césped.
- Fregar todas las piezas metálicas con un paño impregnado con aceite o rociarlas con aceite para protegerlas del óxido.
- Cargar la batería con equipo de carga adecuado.
- Cuando el equipo se para a lo largo del invierno, desmontar la batería, cargarla y conservarla en un sitio seco y fresco (protegerla de heladas).
  Volver a cargarla cada 4 a 6 semanas y antes de su nueva instalación.
- Descargar el combustible (únicamente al aire libre) y parar el motor según se indica en el manual correspondiente.
- Inflar los neumáticos según se indica sobre la banda lateral.
- Estacionar el aparato en un ambiente limpio y seco.

Garantía

En cada país tienen validez las disposiciones de garantía emitidas por nuestra firma o por el importador.

Los fallos en el funcionamiento de su aparato los reparamos de forma gratuita, siempre que hayan sido ocasionados por fallos en el material o en la producción. En caso de hacer uso de la garantía, diríjase a su vendedor o a nuestro representante más próximo a su domicilio.

Informaciones concernientes al motor

El fabricante del motor es responsable en cuanto a todo lo que se refiere a problemas de potencia, medición de potencia, datos técnicos, garantía y service. Informaciones al respecto se encuentran en el manual que acompaña las instrucciones de usuario y operario.

Ayuda en caso de fallos

⚠ ***Peligro***

Peligro de lesiones debido al arranque involuntario del motor

Protéjase de lesiones durante todos los trabajos a realizar en el aparato. Antes de realizar cualquier trabajo en el aparato

- *detenga el motor,*
- *quitar la llave de encendido,*
- *Trabar el freno de estacionamiento.*
- *espere hasta que todas las partes móviles se hayan detenido completamente. El motor debe haberse enfriado,*
- *desconecte el enchufe de la bujía para evitar un arranque involuntario del motor.*

Muchas de las anomalías que pueden surgir durante el funcionamiento de la máquina, no suponen necesariamente la existencia de una avería y se deben a razones que Vd. debería conocer para dominar perfectamente su máquina.
En caso de duda, su taller especializado le ayudará gustosamente.

Fallo	Causa posible	Solución	A realizar por
Problemas en el arranque	El tanque está vacío.	Llenar el tanque con combustible (ver el manual del motor).	Usuario
	Un tubo de combustible o el carburador están tapados.	Limpiar el tubo de combustible o el carburador (ver el manual del motor).	Servicio técnico
	El filtro de combustible está obstruido.	Limpiar o cambiar el filtro de combustible (ver manual del motor).	Servicio técnico/ usuario
	Posición incorrecta del acelerador y el cebador.	Accionar el cebador. Colocar el acelerador en 🐇 .	Usuario
	La bujía está sucia.	Limpiar o cambiar la bujía (ver el manual del motor).	Servicio técnico/ usuario
	La batería no entrega corriente.	Controlar la batería, cargarla o cambiarla.	Servicio técnico
	Se ha activado el sistema de bloqueo de seguridad.	Sentarse en el asiento del conductor para el arranque, presionar a fondo el pedal de freno o bien trabar el freno de estacionamiento. Desactivar el pedal de acoplamiento (PTO).	Usuario
El motor marcha irregularmente o ratea	El motor tiene un ajuste incorrecto.	Hacer verificar el ajuste del motor	Servicio técnico
	No salta la chispa de ignición.	Verificar la bujía y su cableado (ver el manual del motor).	Servicio técnico
	El carburador está mal ajustado.	Ajustar el carburador (ver el manual del motor).	Servicio técnico
	El filtro de aire está muy sucio.	Limpiar o cambiar el filtro de aire (ver el manual del motor).	Servicio técnico
	El aire que llega al motor es insuficiente.	Hay vestigios de césped en la parrilla del radiador y coberturas laterales (ver capítulo «Limpieza»).	Usuario
El freno no reacciona como corresponde	El ajuste del freno es incorrecto, o las zapatas de freno están gastadas.	Parar el motor y hacer verificar el ajuste de los frenos.	Servicio técnico
Vibraciones fuertes	El eje de las cuchillas está dañado o las cuchillas están defectuosas.	Parar inmediatamente la máquina. Hacer cambiar las piezas defectuosas en un taller especializado.	Servicio técnico
El motor marcha pero el mecanismo de corte no corta	La correa trapezoidal está cortada.	Hacer cambiar la correa trapezoidal en un taller especializado.	Servicio técnico